ROZDZIELNICA 01SZS–WC WĘZŁA

UKŁAD SIECI : TN–S

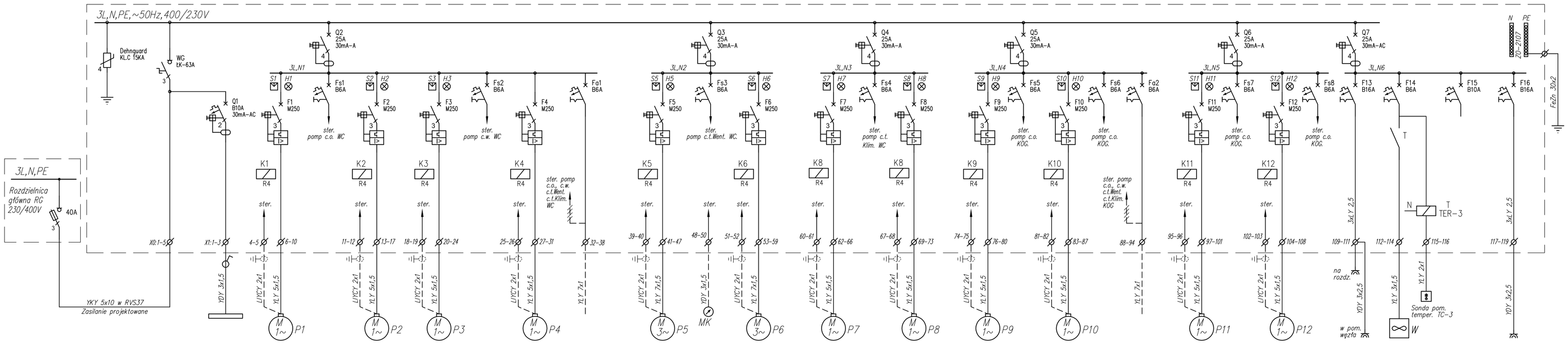

NAZWA ODBIORU	Ochrona przepięciowa	Zasilanie z RG	Oświetlenie węzła	Pompa c.o. WC nr 1 MAGNA 3 100–120F	Pompa c.o. WC nr 2 MAGNA 3 100–120F	Pompa c.w. WC nr 1 MAGNA 3 32–120FN	Pompa c.w. WC nr 2 MAGNA 3 32–120FN	Regulator R1 5571	Pompa c.t.Went. WC nr 1 TPE 80–110/4–S	Pompa c.t.Went. WC nr 1 TPE 80–110/4–S	Pompa c.t.Klim. WC nr 1 MAGNA 3 65–150F	Pompa c.t.Klim. WC nr 1 MAGNA 3 65–150F	Pompa c.o. KOG. MAGNA 3 65–100F	Pompa c.w. KOG. MAGNA 3 65–100FN	Regulator R2 5571	Pompa c.t.Went. KOG. MAGNA 3 65–80F	Pompa c.t.Klim. KOG. MAGNA 3 50–80F	Gniazda wtykowe 1–faz.	Wentylator SB 250C	Rezerwa	Istn. stacja uzdatn. wody
Moc Ps [kW]		11,2	1,1	0,031–1,576	0,031–1,576	0,015–0,336	0,015–0,336	0,1	2,2	2,2	0,029–1,301	0,029–1,301	0,021–0,613	0,021–0,613	0,1	0,022–0,478	0,021–0,325	1,5	0,255		1,1
Prąd Is [A]		18,0	5,3	0,32–6,97	0,32–6,97	0,18–1,5	0,18–1,5	0,2	4,9	4,9	0,3–5,68	0,3–5,68	0,23–2,7	0,23–2,7	0,2	0,24–2,12	0,22–1,46	7,2	1,13		
Zakres termika [A]				6,3–10,0	6,3–10,0	1,0–1,6	1,0–1,6		4,0–6,3	4,0–6,3	4,0–6,3	4,0–6,3	2,5–4,0	2,5–4,0		1,6–2,5	1,0–1,6				
Nr rys. schem. ster.				3	3	4	4		5	5	6	6	7	8		9	10				
Napięcie [V]		400	230	230	230	230	230	230	3x400	3x400	230	230	230	230	230	230	230	230	230		230

Pi=17,2kW
Ps=11,2kW
Is=18,0A
cosφ=0,90

OCHRONA DO PORAŻEŃ
SZYBKIE WYŁĄCZENIE ZASILANIA
WYŁĄCZNIKI RÓŻNICOWOPRĄDOWE
POŁĄCZENIA WYRÓWNAWCZE

UWAGA: 1). Wszystkie pompy stale pod napięciem!
Wyłączenie spod napięcia wyłącznikami F1–F12.
(Uwagę umieścić na drzwiczkach rozdzielnicy).

BOMA	BRANŻA SANIT.	PROJEKTOWAŁ	ZBIGNIEW WINIAREK upr. Wa–379/01	
		SPRAWDZIŁ	WALDEMAR LASEK upr. 63/79	
TEMAT	PBW WĘZŁA CIEPLNEGO 4–ro FUNKCYJNEGO WSPÓŁPRACUJĄCEGO Z INSTALACJĄ KOGENERATORA			skala: –;––
ADRES	SZPITAL SPECJALISTYCZNY przy ul. MADALIŃSKIEGO 25 w WARSZAWIE			data 07.2014
NAZWA RYSUNKU	SCHEMAT STRUKTURALNY ROZDZIELNICY RWC WĘZŁA			nr rys. 1