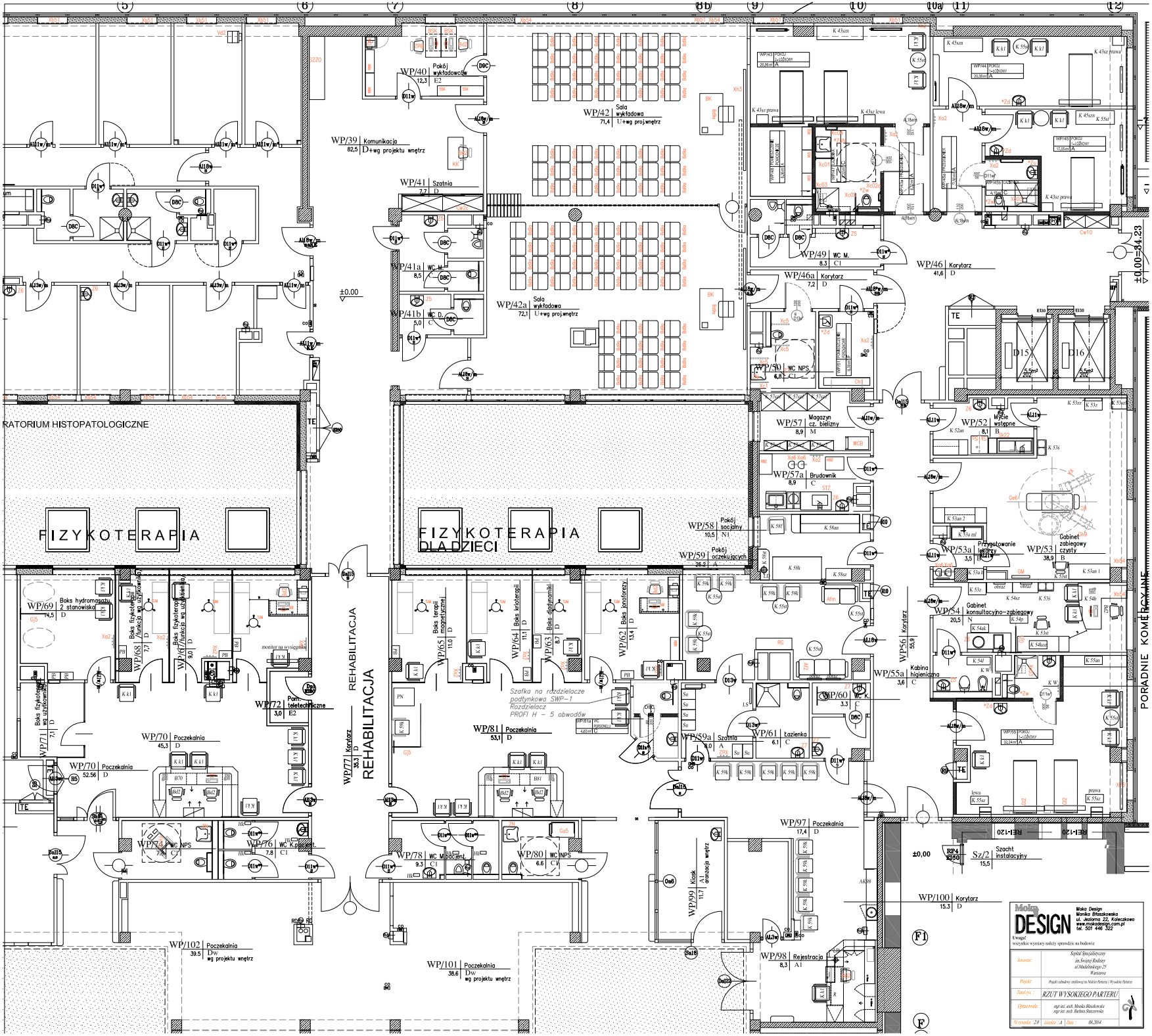

RATORIUM HISTOPATOLOGICZNE
FIZYKOTERAPIA
FIZYKOTERAPIA DLA DZIECI
REHABILITACJA
PORADNIE KOMERCYJNE
WP/40 Pokój wykładowców 12,3 E2
WP/39 Komunikacja 82,5 D+wg projektu wnętrz
WP/41 Szatnia 7,7 D
WP/41a WC M. 8,5 C
WP/41b WC D. 5,0 C
WP/42 Sala wykładowa 71,4 U+wg proj.wnętrz
WP/42a Sala wykładowa 72,1 U+wg proj.wnętrz
WP/49 WC M. 8,3 C1
WP/46 Korytarz 41,6 D
WP/46a Korytarz 7,2 D
WP/50 WC NPS 6,8 C1
WP/57 Magazyn cz. bielizny 8,9 M
WP/57a Brudownik 8,9 C
WP/52 Mycie wstępne 8,1 B
WP/58 Pokój socjalny 10,5 N1
WP/59 Pokój oczekujących 26,2 A
WP/53a Przygotowanie lekarzy 3,5 B
WP/53 Gabinet zabiegowy czysty 38,9 B
WP/54 Gabinet konsultacyjno-zabiegowy 20,5 N
WP/55a Kabina higieniczna 3,6 C
WP/56 Korytarz 55,9
WP/60 WC K. 3,3 C
WP/61 Łazienka 6,1 C
WP/59a Szatnia 8,0 A
WP/69 Boks hydromasażu 2 stanowiska 14,5 D
WP/68 Boks fizykoterapii /funkcja wg użytkownika 7,7 D
WP/67 Boks fizykoterapii /funkcja wg użytkownika 9,0 D
WP/71 Boks fizykoterapii wg użytkownika 7,1 D
WP/72 Pom. teletechniczne 3,0 E2
WP/70 Poczekalnia 45,3 D
WP/70 Poczekalnia 52,56 D
WP/77 Korytarz 35,3 D
WP/65 Boks terapii magnetycznej 11,0 D
WP/64 Boks krioterapii 11,1 D
WP/63 Boks diadynamiki 8,7 D
WP/62 Boks jonoforezy 13,4 D
WP/81 Poczekalnia 53,1 D
WP/74 WC NPS 7,8 C1
WP/76 WC K.pacjent. 7,8 C1
WP/78 WC M.pacjent. 9,3 C1
WP/80 WC NPS 6,6 C1
WP/97 Poczekalnia 17,4 D
WP/99 Kiosk 11,7 A1 aranżacja wnętrz
WP/98 Rejestracja 8,3 A1
WP/100 Korytarz 15,3 D
WP/102 Poczekalnia 39,5 Dw wg projektu wnętrz
WP/101 Poczekalnia 38,6 Dw wg projektu wnętrz
Szafka na rozdzielacze podtynkowa SWP-1
Rozdzielacz PROFI H - 5 obwodów
Sz/2 Szacht instalacyjny 15,5
±0.00
±0.00=34.23
Moka DESIGN
Moka Design
Monika Błaszkowska
ul. Jeziorna 22, Kaleczkowo
www.mokadesign.com.pl
tel. 501 446 322
Uwaga!
wszystkie wymiary należy sprawdzić na budowie
Inwestor: Szpital Specjalistyczny im. Świętej Rodziny ul. Modzelewskiego 25 Warszawa
Projekt: Projekt zabudowy meblowej na Niskim Parterze i Wysokim Parterze
Tytuł rys.: RZUT WYSOKIEGO PARTERU
Opracowało: mgr inż. arch. Monika Błaszkowska mgr inż. arch. Barbara Staszewska
Nr rysunku: 20 Wersja: A Data: 08.2014

TYTUŁ RYS. R/recepcja komercji

PRZEKRÓJ A-A

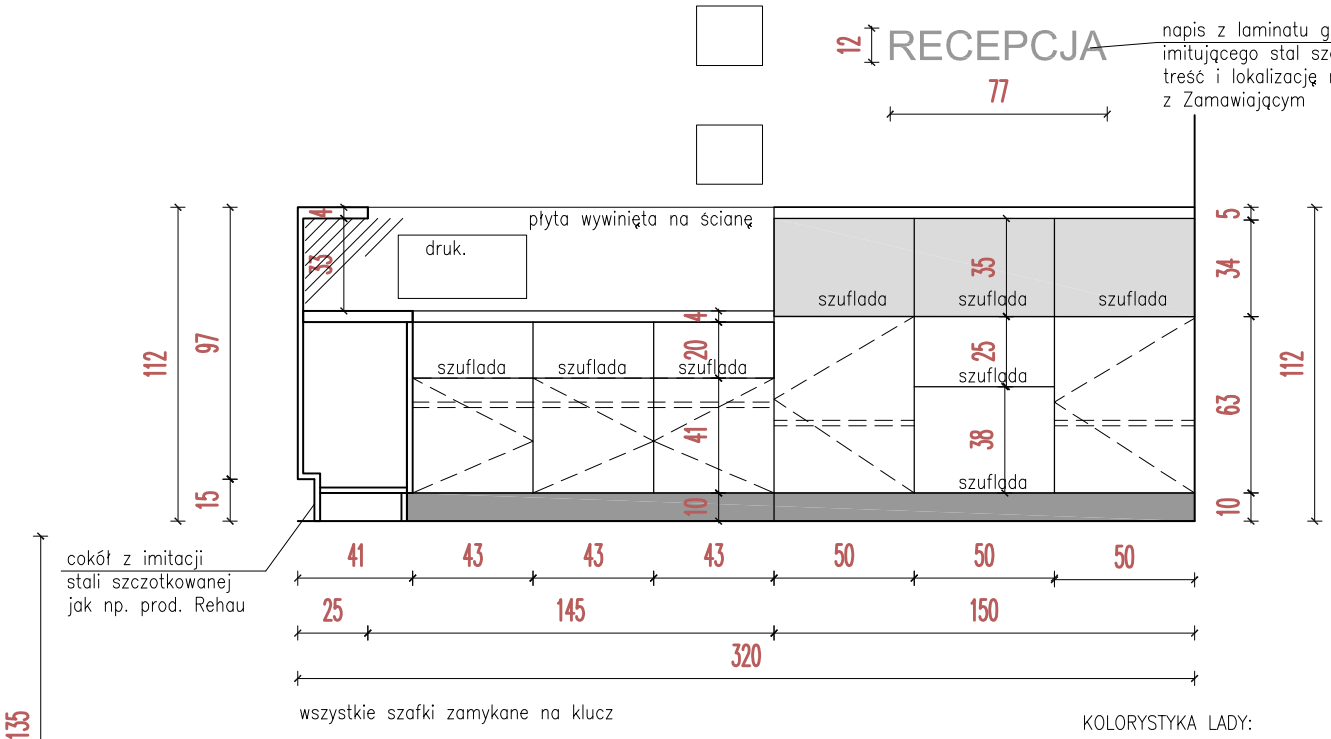

wszystkie szafki zamykane na klucz

KOLORYSTYKA LADY:

fronty z płyty melaminowanej w kolorze jak np. EEGGER H 1215 ST22, Jesion Cassino brązowy

elementy z płyty meblowej lakierowanej na biało, półmat, blat gr min 36mm wzmocniony poprzez dodatkową warstwę lakieru poliestrowego bezbarwnego

WIDOK OD STRONY PACJENTA

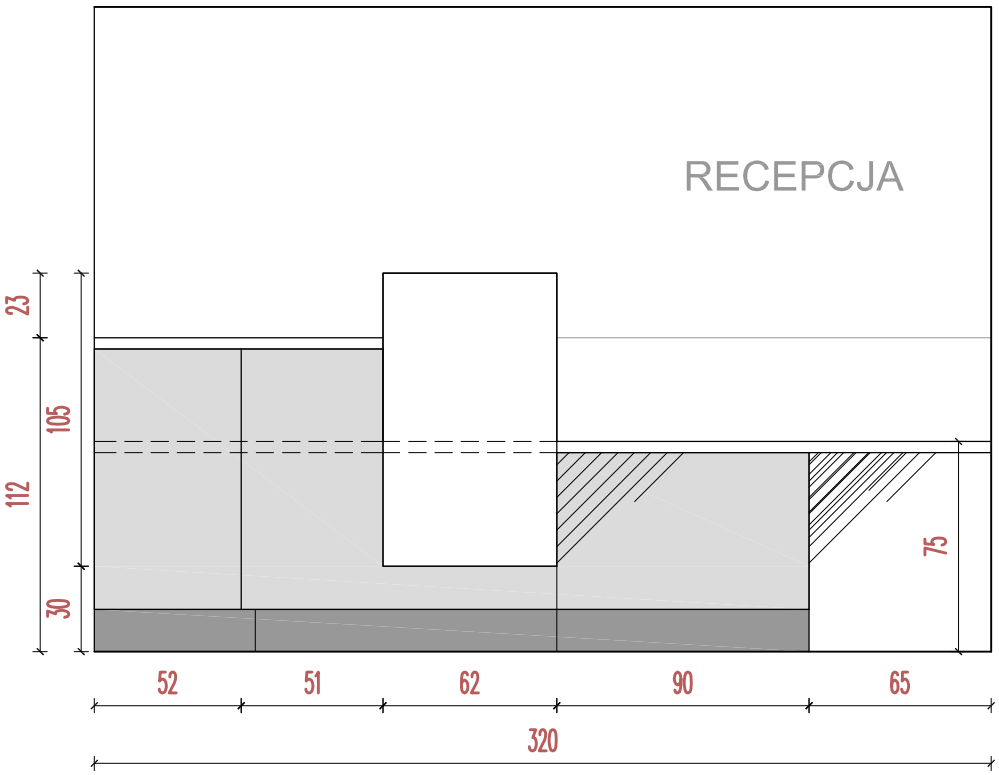

UWAGA:
1.obrzeża oklejane pcv gr 2mm
2.półki z płyty wiórowej w kolorze białym
3. szuflady z samodomykiem jak np. metabox

Moka DESIGN
Moka Design
Monika Błaszkowska
ul. Jeziorna 22, Koleczkowo
www.mokadesign.com.pl
tel. 501 446 322

Inwestor:	Szpital Specjalistyczny im.Świętej Rodziny ul.Madalińskiego 25 Warszawa		
Projekt:	Projekt zabudowy meblowej na Niskim Parterze i Wysokim Parterze		
Tytuł rys.:	R/recepcja komercji		
Opracował:	mgr inż. arch. Monika Błaszkowska mgr inż. arch. Barbara Starczewska		
korekta: A	data: 07.2014	skala: 1:25	
Nr rysunku:	2.1.1		

Uwaga! wszystkie wymiary należy sprawdzic na budowie

TYTUŁ RYS. R/recepcja komercji

PRZEKRÓJ B-B

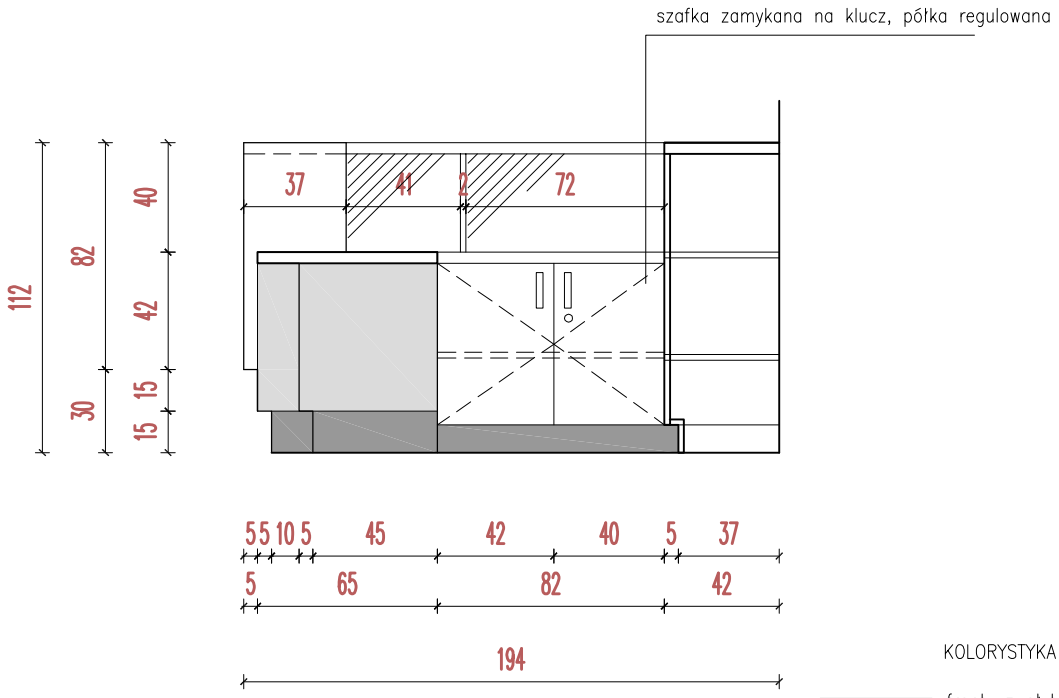

KOLORYSTYKA LADY:

fronty z płyty melaminowanej w kolorze jak np. EEGGER H 1215 ST22, Jesion Cassino brązowy

elementy z płyty meblowej lakierowanej na biało, półmat, blat gr min 36mm wzmocniony poprzez dodatkową warstwę lakieru poliestrowego bezbarwnego

PRZEKRÓJ C-C

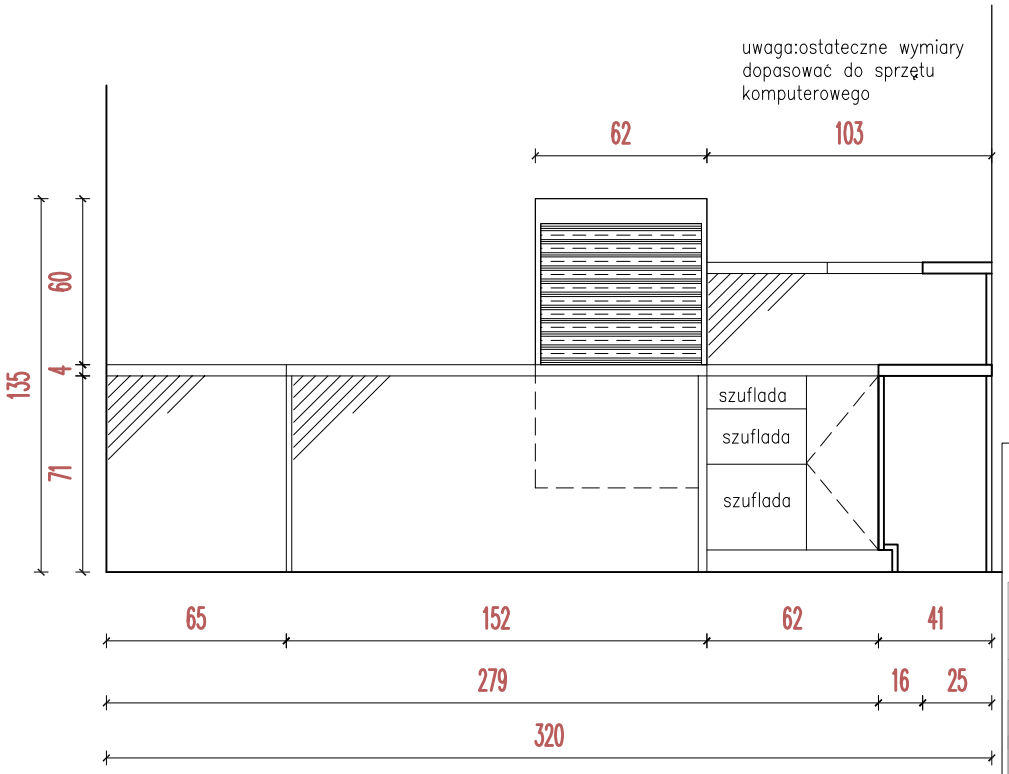

Moka DESIGN

Moka Design
Monika Błaszkowska
ul. Jeziorna 22, Koleczkowo
www.mokadesign.com.pl
tel. 501 446 322

Inwestor:	Szpital Specjalistyczny im.Świętej Rodziny ul.Madalińskiego 25 Warszawa		
Projekt:	Projekt zabudowy meblowej na Niskim Parterze i Wysokim Parterze		
Tytuł rys.:	R/recepcja komercji		
Opracował:	mgr inż. arch. Monika Błaszkowska mgr inż. arch. Barbara Starczewska		
korekta: A	data: 07.2014	skala: 1:25	
Nr rysunku:	2.1.2		

Uwaga! wszystkie wymiary należy sprawdzic na budowie

TYTUŁ RYS. AK98/aneks recepcja pom 98

AK98/aneks recepcja pom 98

KOLORYSTYKA LADY:

fronty z płyty melaminowanej w kolorze jak np. EEGGER H 1215 ST22, Jesion Cassino brązowy

elementy z płyty meblowej lakierowanej na biało, półmat, blat gr min 36mm wzmocniony poprzez dodatkową warstwę lakieru poliestrowego bezbarwnego

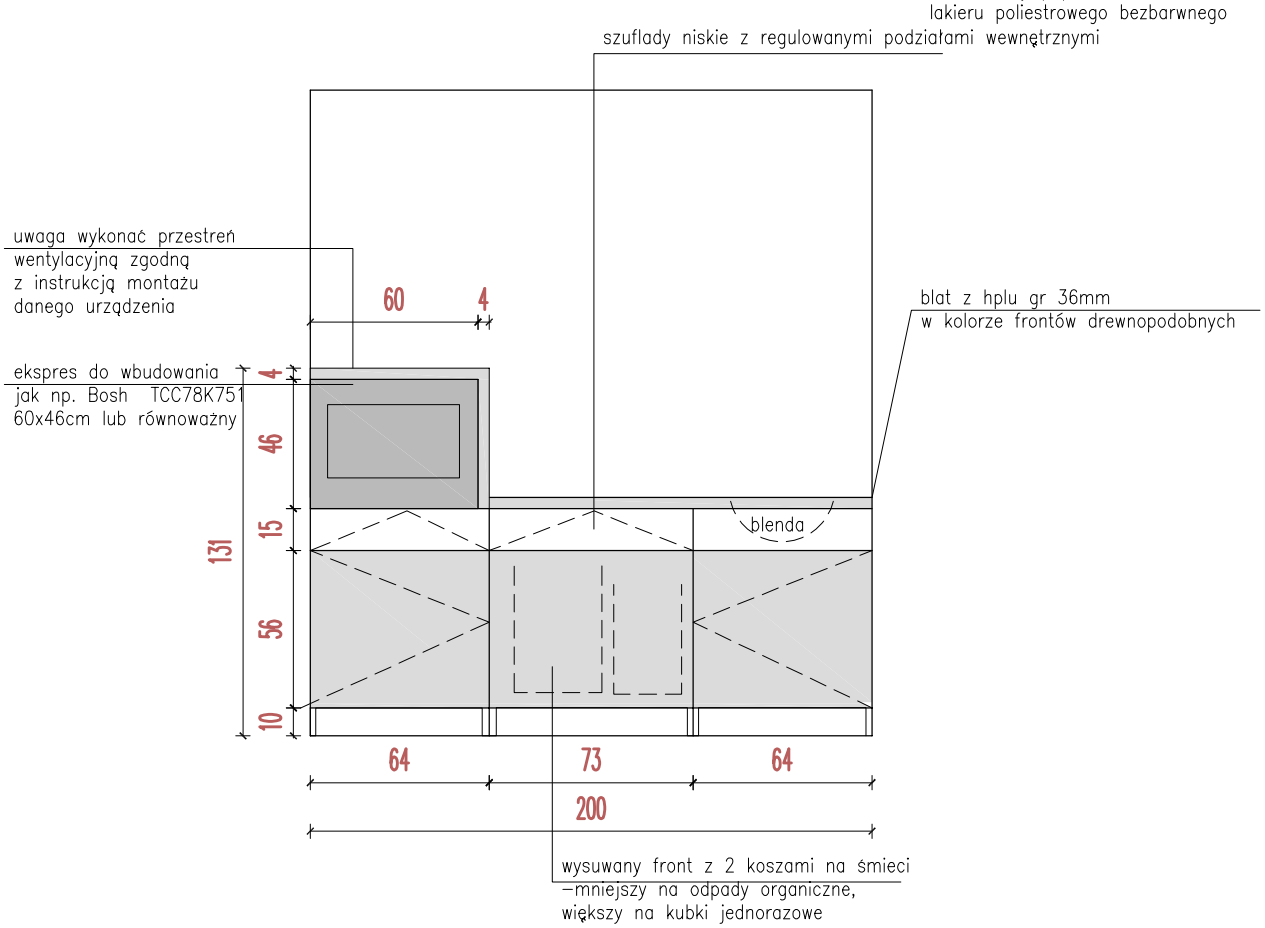

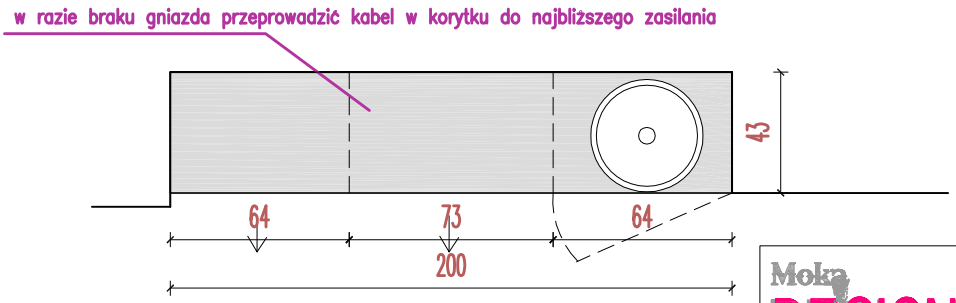

Moka DESIGN

Moka Design
Monika Błaszkowska
ul. Jeziorna 22, Koleczkowo
www.mokadesign.com.pl
tel. 501 446 322

Inwestor:	Szpital Specjalistyczny im.Świętej Rodziny ul.Madalińskiego 25 Warszawa		
Projekt:	Projekt zabudowy meblowej na Niskim Parterze i Wysokim Parterze		
Tytuł rys.:	AK98/aneks recepcja pom 98		
Opracował:	mgr inż. arch. Monika Błaszkowska mgr inż. arch. Barbara Starczewska		
korekta: A	data: 07.2014	skala: 1:25	
Nr rysunku:	2.1.3		

Uwaga! wszystkie wymiary należy sprawdzic na budowie

TYTUŁ RYS. R/recepcja komercji

R/recepcja komercji

KOLORYSTYKA LADY:

fronty z płyty melaminowanej w kolorze jak np. EEGGER H 1215 ST22, Jesion Cassino brązowy

elementy z płyty meblowej lakierowanej na biało, półmat, blat gr min 36mm wzmocniony poprzez dodatkową warstwę lakieru poliestrowego bezbarwnego

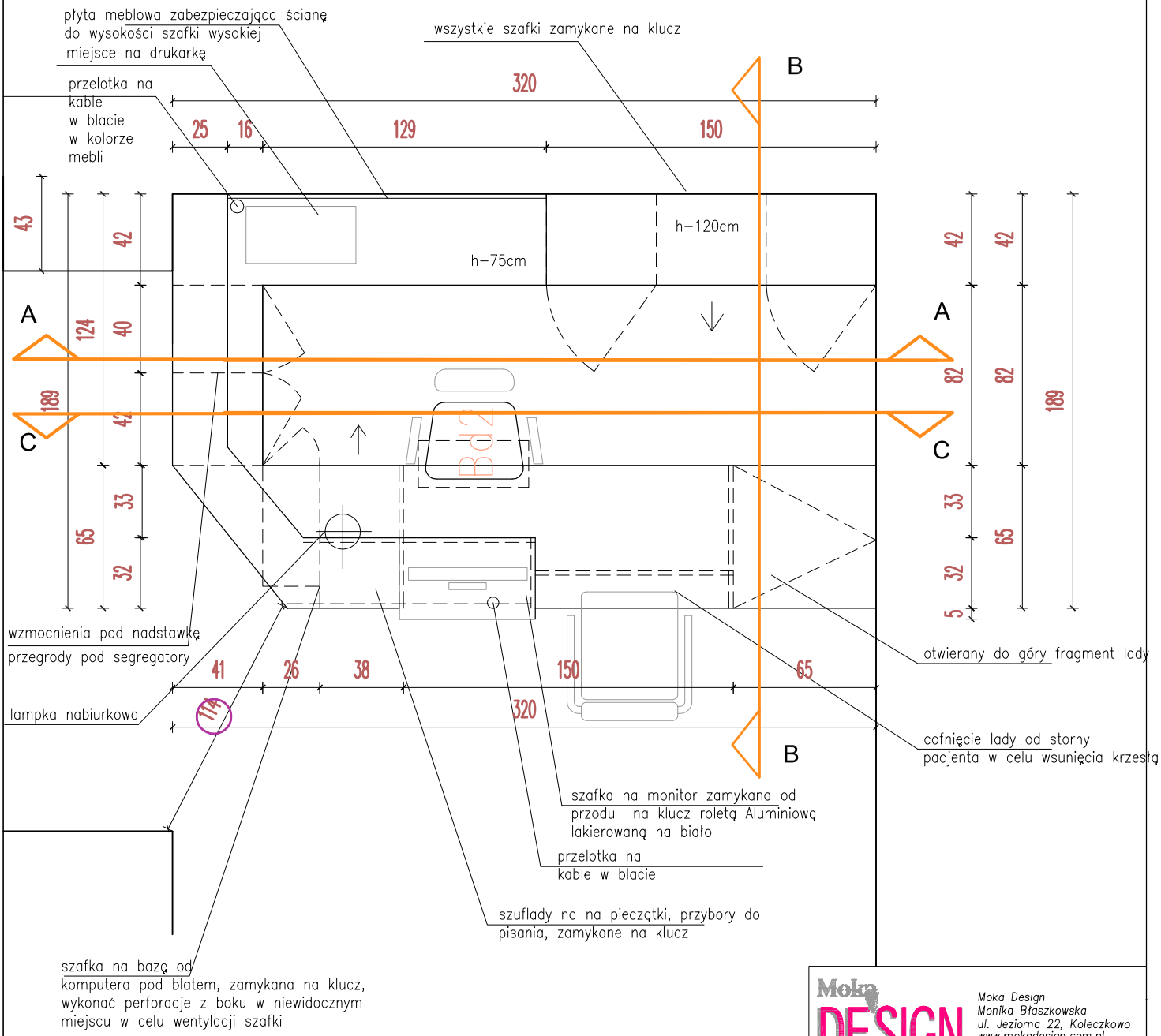

UWAGA:

1.obrzeża oklejane pcv gr 2mm

2.półki oraz niewidoczne elementy z płyty wiórowej w kolorze białym

3. szuflady z samodomykiem jak np. metabox

Moka DESIGN

Moka Design
Monika Błaszkowska
ul. Jeziorna 22, Koleczkowo
www.mokadesign.com.pl
tel. 501 446 322

Inwestor:	Szpital Specjalistyczny im.Świętej Rodziny ul.Madalińskiego 25 Warszawa
Projekt:	Projekt zabudowy meblowej na Niskim Parterze i Wysokim Parterze
Tytuł rys.:	R/recepcja komercji
Opracował:	mgr inż. arch. Monika Błaszkowska mgr inż. arch. Barbara Starczewska
korekta: A	data: 07.2014 skala: 1:25
Nr rysunku:	2.1

Uwaga! wszystkie wymiary należy sprawdzic na budowie

K 55sz

WP/55 KOMERCJA
POKÓJ ŁÓŻKOWY

TYTUŁ RYS. K55sz/szafa, K55an/aneks, K55st/stolik

widok z przodu

widok z boku

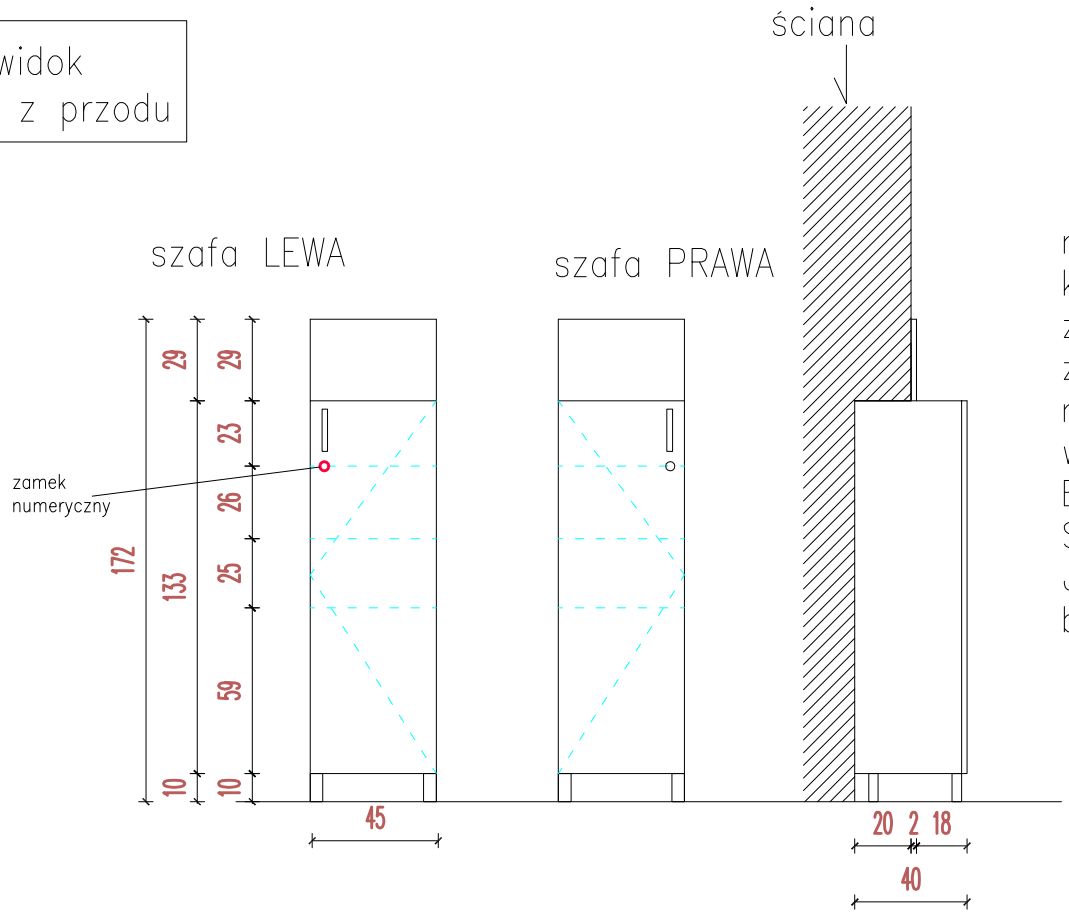

nóżki aluminiowe kwadratowe h 10 cm
zabudowa wykonana z płyty meblowej melaminowanej w kolorze jak np. EEGGER H 1215 ST22,
Jesion Cassino brązowy,

K 55an

zabudowa na cokole systemowym w kolorze aluminium szczotkowanym z uszczelką sylikonową, kolorystyka płyty meblowej wiórowej melaminowanej w kolorze jak np. EEGGER H 1215 ST22,
Jesion Cassino brązowy,głębokość zabudowy 45cm

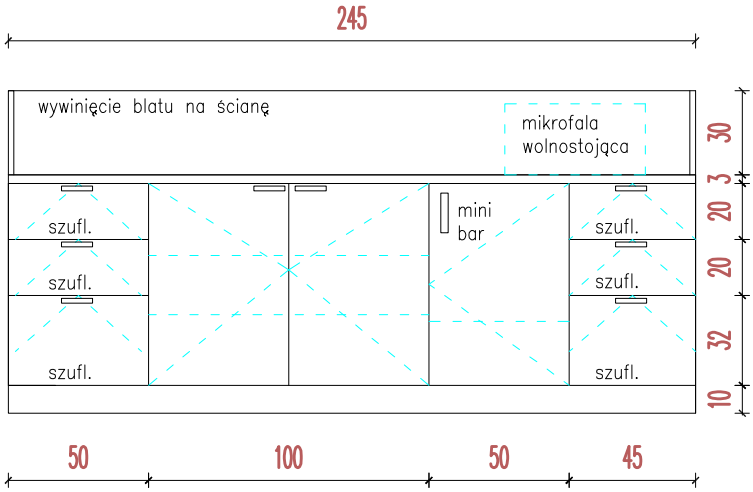

K 55st

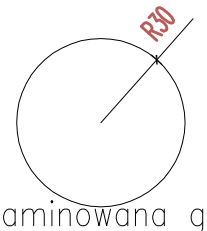

stolik, blat płyta laminowana gr 3,6cm
noga chromowana talerzowa h 75cm

Moka DESIGN
Moka Design
Monika Błaszkowska
ul. Jeziorna 22, Koleczkowo
www.mokadesign.com.pl
tel. 501 446 322

Inwestor:	Szpital Specjalistyczny im.Świętej Rodziny ul.Madalinskiego 25 Warszawa		
Projekt:	Projekt zabudowy meblowej na Niskim Parterze i Wysokim Parterze		
Tytuł rys.:	K55sz/szafa, K55an/aneks, K55st/stolik		
Opracował:	mgr inż. arch. Monika Błaszkowska mgr inż. arch. Barbara Starczewska		
korekta: A	data: 07.2014	skala: 1:25	
Nr rysunku:	2.2		

Uwaga! wszystkie wymiary należy sprawdzic na budowie

TYTUŁ RYS.	K54ł/ławka, KW/wieszak,, K54p/parawan, K54koz, obraz

K 54ł

WP/54 KOMERCJA
POKÓJ LEKARSKI

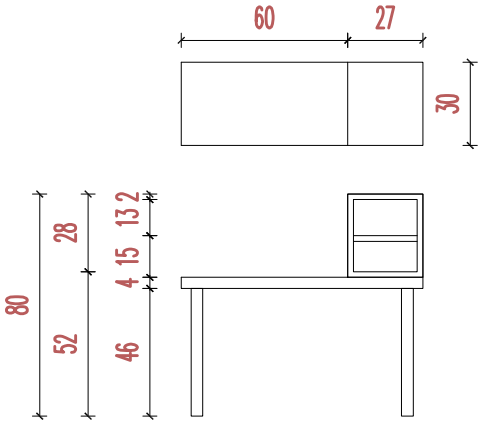

nóżki regulowane aluminiowe kwadratowe, siedzisko i półki z płyty meblowej
wiórowej laminowanej dwustronnie w kolorze jak np. beż piaskowy U156 ST9 Egger

K W

wieszak stalowy na ubrania – min. ilość haczyków 4 szt.
Montowany na listwie do ściany.

K 54koz

stół zabiegowy z regulacją wysokości
jak np. Golem 2SRQL–RQL lub równoważny, zasilany elektrycznie, regulacja poziomu za pomocą pilota,
z dyztrybutorem na podkłady papierowe
wymiary maks. dł 200cm, szerokość – 65cm, wys. 65cm
dopuszczalne maks. obciążenie 250kg, materac wykonany z wysokiej gęstości pianki pokryty zmywalnyą tkaniną w kolorze beżowym,

K 54p

parawan teleskopozy ścienny. Maks zasięg ramienia 140cm,
kolor tkaniny beż

obraz

Rama z grafiką,
Rama: Płyta pilśniowa, folia kolor szary połysk
Zabezpieczenie frontu: szkło
Paspartu: papier
Grafikę zostanie potwierdzona przez projektanta wnetrz,
wymiary : 50x50cm, jak np. IKEA
Numer artykułu: 802.435.42

poglądowe zdjęcie produktu

Moka DESIGN
Moka Design
Monika Błaszkowska
ul. Jeziorna 22, Koleczkowo
www.mokadesign.com.pl
tel. 501 446 322

Inwestor:	Szpital Specjalistyczny im.Świętej Rodziny ul.Madalinskiego 25 Warszawa		
Projekt:	Projekt zabudowy meblowej na Niskim Parterze i Wysokim Parterze		
Tutuł rys.:	K54ł/ławka, KW/wieszak,, K54p/parawan,K54kozetka obraz		
Opracował:	mgr inż. arch. Monika Błaszkowska mgr inż. arch. Barbara Starczewska		
korekta: A	data: 07.2014	skala: 1:25	
Nr rysunku:	2.3.1		

Uwaga! wszystkie wymiary należy sprawdzic na budowie

K 54ak

TYTUŁ RYS. K54ak/aneks

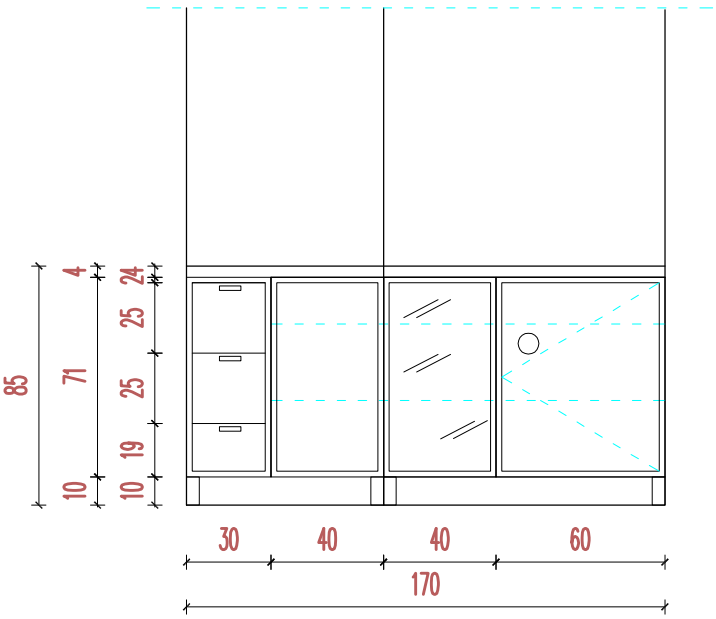

wykonać podejście wod–kan do zlewozmywaka za plecami szafek pod blatem szafki zamykane na klucz

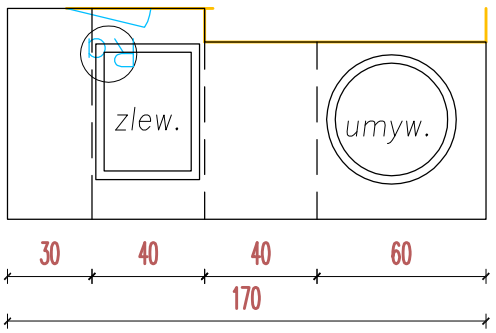

szafki w systemie zabudowy z profilii aluminiowych.
szauflady wykonane z płyty meblowej
o grubosci min. 16mm
całość wykonana w kolorze
jasny beż jak np. Prod. Egger
U 156 ST 9 beż piaskowy
nogi aluminiowe z możliwością poziomowania
szuflady z min. obciążeniem 25 kg mozliwość
blat roboczy laminowany
kolor Szary jak np. Kronospan 6253

Moka DESIGN
Moka Design
Monika Błaszkowska
ul. Jeziorna 22, Koleczkowo
www.mokadesign.com.pl
tel. 501 446 322

Inwestor:	Szpital Specjalistyczny im.Świętej Rodziny ul.Madalinskiego 25 Warszawa		
Projekt:	Projekt zabudowy meblowej na Niskim Parterze i Wysokim Parterze		
Tutuł rys.:	K54ak/aneks		
Opracował:	mgr inż. arch. Monika Błaszkowska mgr inż. arch. Barbara Starczewska		
korekta: A	data: 07.2014	skala: 1:25	
Nr rysunku:	2.3.2		

Uwaga! wszystkie wymiary należy sprawdzic na budowie

K 54b

WP/54 KOMERCJA
POKÓJ LEKARSKI

TYTUŁ RYS. K54b/biurko, K54sz/szafka

widok z góry

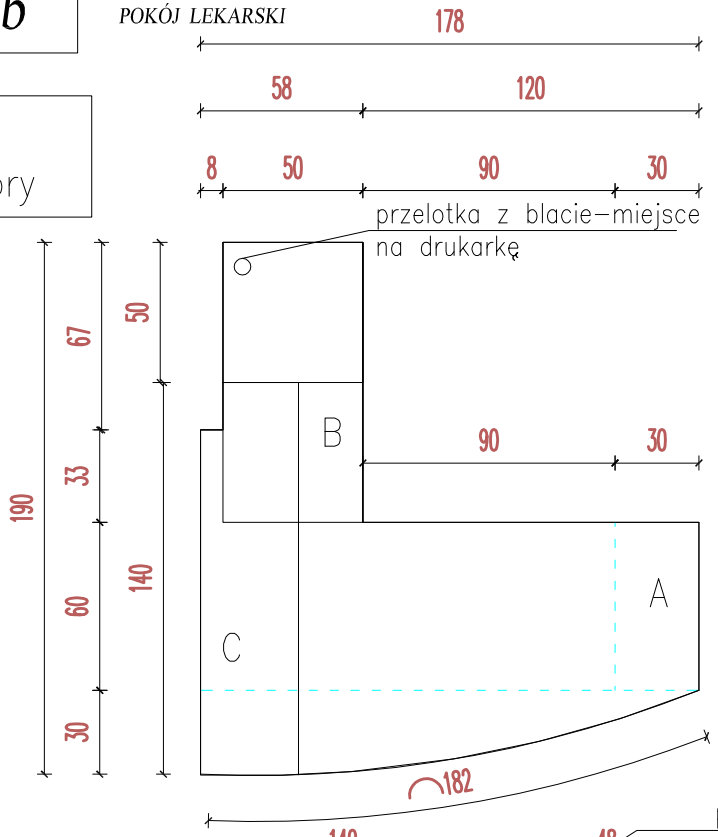

A szafka z szufladką h 10 cm i otwartym miejscem na komputer

wypust ujęcty w płaswczyźnie blatu biurka

półka z możliwością demontażu

nadstawka–miejsce na historię horoby, segregatory

C

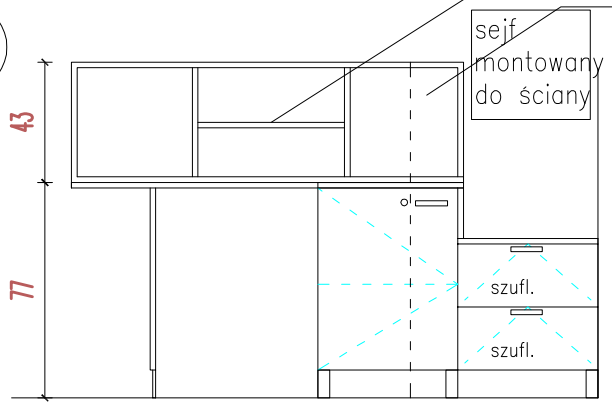

B szuflady i szafka zamykana na klucz

meble w systemie aluminiowym, płyta kolor jak np. beż piaskowy U156 ST9 Egger

K 54sz

meble w systemie aluminiowym, płyta wieńcząca zabudowę kolor jak np. beż piaskowy U156 ST9 Egger

szuflady z wewn. podziałem, górny poziom zamykany na klucz

dolne szafki zamykane na klucz fronty ze szkłą mlecznego

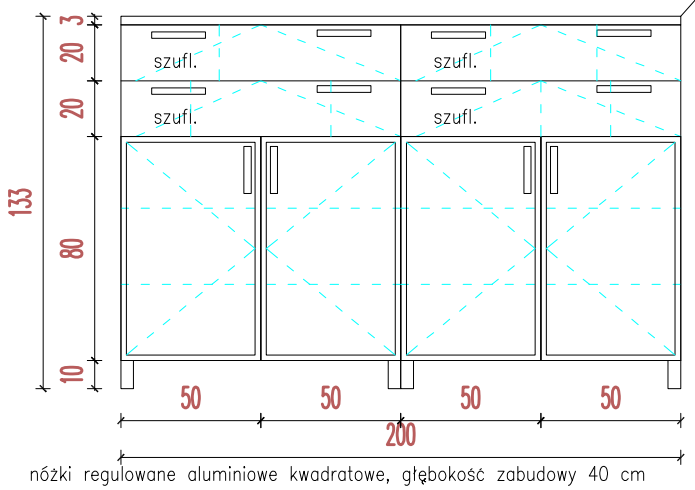

nóżki regulowane aluminiowe kwadratowe, głębokość zabudowy 40 cm

Moka DESIGN
Moka Design
Monika Błaszkowska
ul. Jeziorna 22, Koleczkowo
www.mokadesign.com.pl
tel. 501 446 322

Inwestor:	Szpital Specjalistyczny im.Świętej Rodziny ul.Madalińskiego 25 Warszawa
Projekt:	Projekt zabudowy meblowej na Niskim Parterze i Wysokim Parterze
Tytuł rys.:	K54b/biurko, K54sz/szafka
Opracował:	mgr inż. arch. Monika Błaszkowska mgr inż. arch. Barbara Starczewska
korekta: A	data: 07.2014 skala: 1:25
Nr rysunku:	2.3

Uwaga! wszystkie wymiary należy sprawdzic na budowie

K 53st

TYTUŁ RYS. K53st/stolik jezdny z oparciem

Stołek jezdny z oparciem

WYMIARY STOŁKA:

- Wysokość: 490–610 mm
- Sprężyna mechaniczna
- Podstawa: Ø 490 mm –50mm
- Siedzisko: Ø 340 mm–45 mm
- Stelaż biały lub chrom

kolor pomarańczowy

Moka DESIGN
Moka Design
Monika Błaszkowska
ul. Jeziorna 22, Koleczkowo
www.mokadesign.com.pl
tel. 501 446 322

Inwestor:	Szpital Specjalistyczny im.Świętej Rodziny ul.Madalińskiego 25 Warszawa		
Projekt:	Projekt zabudowy meblowej na Niskim Parterze i Wysokim Parterze		
Tytuł rys.:	K53st/stolik jezdny z oparciem		
Opracował:	mgr inż. arch. Monika Błaszkowska mgr inż. arch. Barbara Starczewska		
korekta: A	data: 07.2014	skala: 1:25	
Nr rysunku:	2.4.1		

Uwaga! wszystkie wymiary należy sprawdzic na budowie

TYTUŁ RYS.	K53ś/pojemnik jezdny, K53szl/szafa na leki K53zz/szafa na szfy

K 53ś

Pojemnik jezdny dwukoszowy min.60l na wymienne worki na odpady z klapą podnoszoną za pomocą pedału
Konstrukcja stalowa, kółka do twardych powierzchni
Dwa kolory pokrywy

K 53szl

Szafa na leki
zawieszona na zawiasach kółkowych
szafa wykonana jest z blachy o grubości 0.8mm–1mm, malowana farbą proszkową, epoksydowo–poliestrową w kolorze RAL7035.
fornt i boki szaf przeszklone szkłem hartowanym,
W drzwiach zaprojektowano zamek baskwilowy, ryglujący w trzech punktach, zakończony uchwytem klamkowym. Wnętrze cztery, szklane półki, o udźwigu maksymalnie do 25kg. Do szafy zamontowane stópeki regulowane, nóżeki z blachy o wysokości 100mm.
WYMIARY ZEWNĘTRZNE SZAFY
szerokość maks.600 mm
głębokość min.420 mm
wysokość maks.1800 mm
jak np. Szafa medyczna MDB/1

poglądowe zdjęcie produktu

K 53zz

szafka na opakowania z metariałami szewnymi
każda półka mieści 4 opakowania szwów
Szafka na profilu metalowym mocowanym do ściany
wyposażona w 10 półek
jak np. Braun, 1091247
kolor stelaża szary

Moka DESIGN
Moka Design
Monika Błaszkowska
ul. Jeziorna 22, Koleczkowo
www.mokadesign.com.pl
tel. 501 446 322

Inwestor:	Szpital Specjalistyczny im.Świętej Rodziny ul.Madalinskiego 25 Warszawa		
Projekt:	Projekt zabudowy meblowej na Niskim Parterze i Wysokim Parterze		
Tutuł rys.:	K53ś/pojemnik jezdny, K53szl/szafa na leki K53zz/szafa na szfy		
Opracował:	mgr inż. arch. Monika Błaszkowska mgr inż. arch. Barbara Starczewska		
korekta: A	data: 07.2014	skala: 1:25	
Nr rysunku:	2.4.2		

Uwaga! wszystkie wymiary należy sprawdzic na budowie

K 53an 1

TYTUŁ RYS. K53an1/szafa, K53an2/ aneks

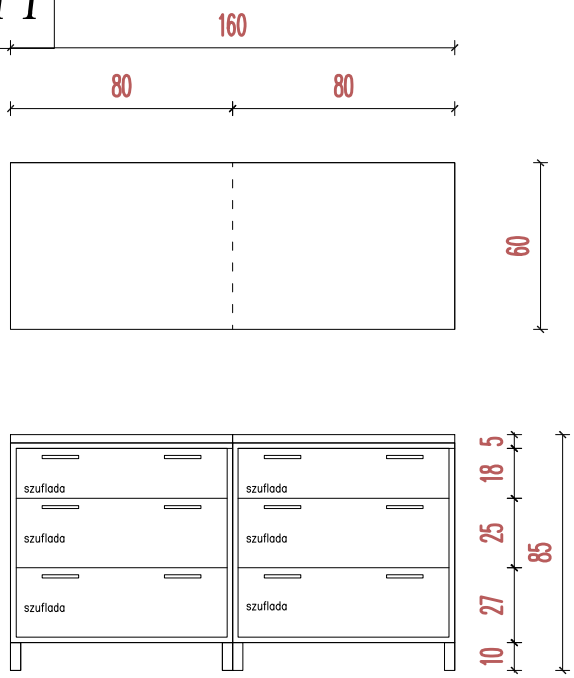

szafa w systemie zabudowy z profilii aluminiowych.
szauflady wykonane z płyty meblowej
o grubosci min. 16mm
całość wykonana w kolorze jasny beż jak np. Prod. Eegger U 156 ST 9 beż piaskowy
nogi aluminiowe z możliwością poziomowania
szuflady z min. obciążeniem 25 kg mozliwość
blat roboczy laminowany
kolor Szary jak np. Kronospan 6253

K 53an 2

głebokość zabudowy 60 cm

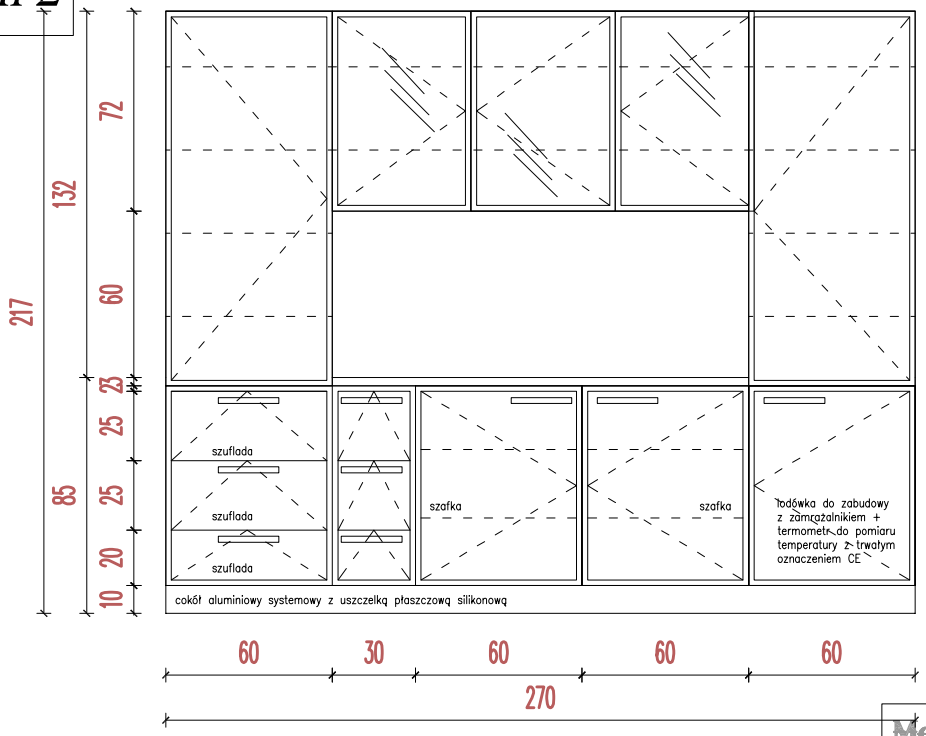

aneks w systemie zabudowy z profilii aluminiowych.
szauflady wykonane z płyty meblowej
całość wykonana w kolorze jasny beż
jak np. Prod. Eegger U 156 ST 9 beż piaskowy
szuflady z min. obciążeniem 25 kg
mozliwość pełnego wysuwu
blat roboczy laminowany
kolor Szary jak np. Kronospan 6253

Moka DESIGN
Moka Design
Monika Błaszkowska
ul. Jeziorna 22, Koleczkowo
www.mokadesign.com.pl
tel. 501 446 322

Inwestor:	Szpital Specjalistyczny im.Świętej Rodziny ul.Madalińskiego 25 Warszawa		
Projekt:	Projekt zabudowy meblowej na Niskim Parterze i Wysokim Parterze		
Tytuł rys.:	K53an1/szafa, K53an2/ aneks		
Opracował:	mgr inż. arch. Monika Błaszkowska mgr inż. arch. Barbara Starczewska		
korekta: A	data: 07.2014	skala: 1:25	
Nr rysunku:	2.4.4		

Uwaga! wszystkie wymiary należy sprawdzic na budowie

TYTUŁ RYS.	K53aml/myjnia hirurgiczna, K53ab/regał

K 53a ml

Myjnia chirurgiczna lekarska dwustanowiskowa wykonana ze stali nierdzewnej. całkowita długosć maks. 190cm, min. 180cm wyposażona w baterię bezdotykową podtynkową, dozowniki stalowe łokciowe do mydła i płynu dezynfekującego, zestaw szczotek do rąk
Myjnia korpusem dotyka poziomu posadzki z uwagi na nisko wyprowadzoną kanalizę. Całość od spodu zwieńczona cokołem

K 53a b

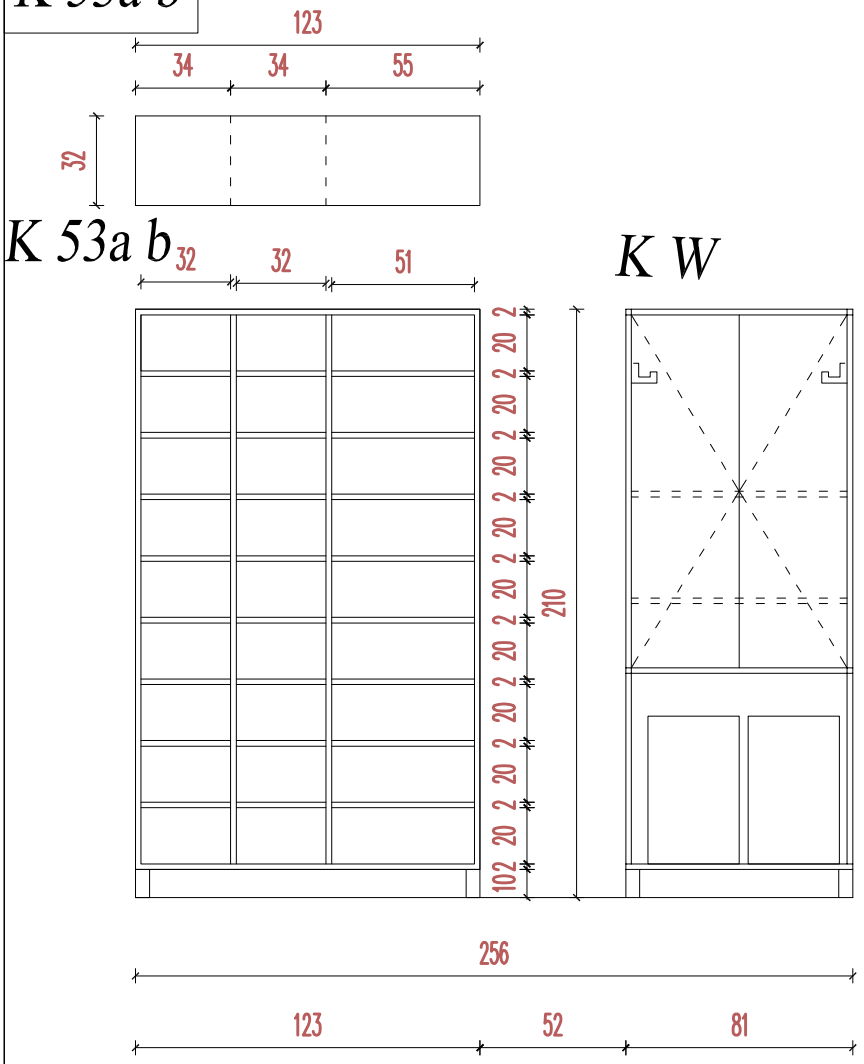

regał na rzeczy jałowe i szafka na brudną odzież w systemie zabudowy z profilii aluminiowych.
Półki wykonane z płyty meblowej o grubosci min. 18mm całość wykonana w kolorze jasny beż jak np. Prod. Egger U 156 ST 9 beż piaskowy
nogi aluminiowe z możliwością poziomowania

kosze na brudną bieliznę

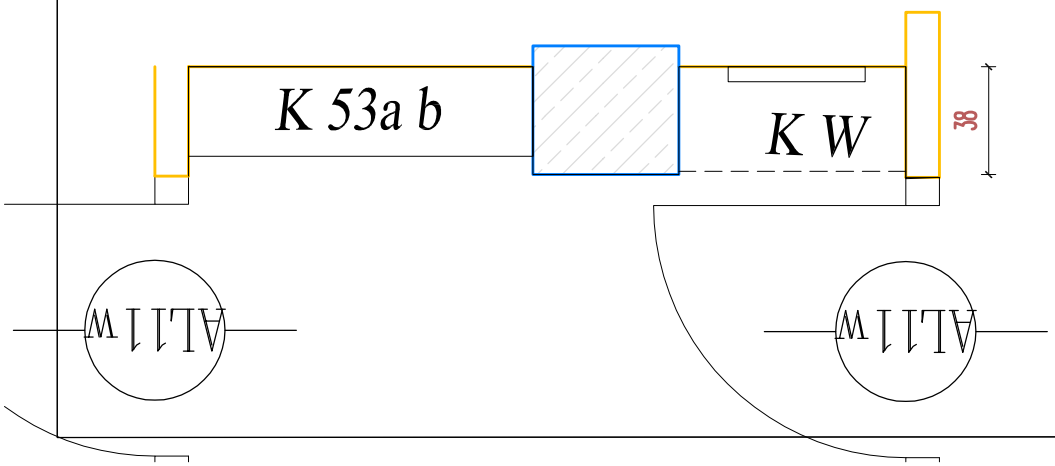

Moka DESIGN
Moka Design
Monika Błaszkowska
ul. Jeziorna 22, Koleczkowo
www.mokadesign.com.pl
tel. 501 446 322

Inwestor:	Szpital Specjalistyczny im.Świętej Rodziny ul.Madalińskiego 25 Warszawa		
Projekt:	Projekt zabudowy meblowej na Niskim Parterze i Wysokim Parterze		
Tytuł rys.:	K53aml/myjnia hirurgiczna, K53ab/regał		
Opracował:	mgr inż. arch. Monika Błaszkowska mgr inż. arch. Barbara Starczewska		
korekta: A	data: 07.2014	skala: 1:25	
Nr rysunku:	2.4		

Uwaga! wszystkie wymiary należy sprawdzic na budowie

Su

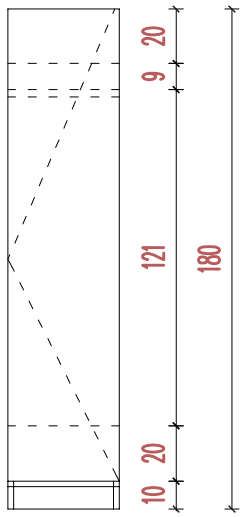

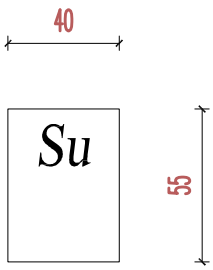

szafka ubraniowa z wieszakiem, numerowana zamykana na klucz, 2 półki w środku, numerki z laminatu grawerskiego w kolorze stali szczotkowanej

meble z płyty melaminowanej w kolorze jak np. EEGGER H 1215 ST22, Jesion Cassino brązowy

Moka DESIGN

Moka Design
Monika Błaszkowska
ul. Jeziorna 22, Koleczkowo
www.mokadesign.com.pl
tel. 501 446 322

Inwestor:	Szpital Specjalistyczny im. Świętej Rodziny ul. Madalińskiego 25 Warszawa
Projekt:	Projekt zabudowy meblowej na Niskim Parterze i Wysokim Parterze
Tytuł rys.:	Zabudowa do przeniesienia – BLOK OPERACYJNY
Opracował:	mgr inż. arch. Monika Błaszkowska mgr inż. arch. Barbara Starczewska
korekta: A	data: 07.2014 skala: 1:25
Nr rysunku:	2.5.1

Uwaga! wszystkie wymiary należy sprawdzic na budowie

K 59szw

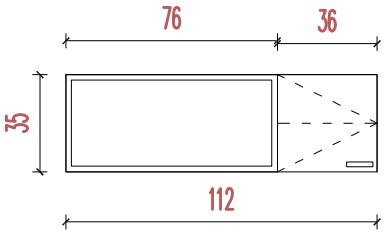

szafka wisząca wykonana z płyty melaminowanej
w kolorze jak np. EEGGER H 1215 ST22,
Jesion Cassino brązowy

K 59b

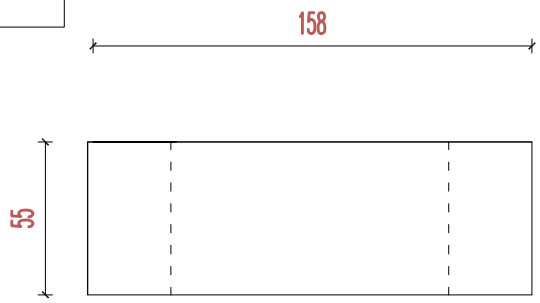

biurko wykonane z płyty melaminowanej
w kolorze jak np. EEGGER H 1215 ST22,
Jesion Cassino brązowy

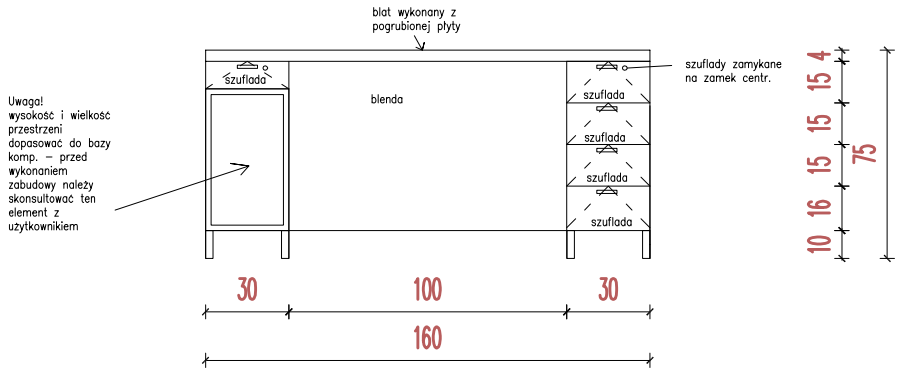

K 59k

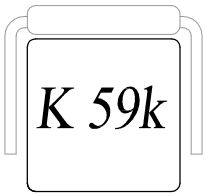

miekkie krzesło tapicerowne zmywalną tkaniną
viylową, odporną na czyszczenie i środki chemiczne.
Metalowe nogi – chrom
tapicerka w kolorze beż

Moka DESIGN

Moka Design
Monika Błaszkowska
ul. Jeziorna 22, Koleczkowo
www.mokadesign.com.pl
tel. 501 446 322

Inwestor:	Szpital Specjalistyczny im.Świętej Rodziny ul.Madalińskiego 25 Warszawa
Projekt:	Projekt zabudowy meblowej na Niskim Parterze i Wysokim Parterze
Tytuł rys.:	Zabudowa do przeniesienia – BLOK OPERACYJNY
Opracował:	mgr inż. arch. Monika Błaszkowska mgr inż. arch. Barbara Starczewska
korekta: A	data: 07.2014 skala: 1:25
Nr rysunku:	2.5

Uwaga! wszystkie wymiary należy sprawdzic na budowie

TYTUŁ RYS.	K 45szn/szafka

K 45szn

meble z płyty melaminowanej
w kolorze jak np. EEGGER H 1215 ST22,
Jesion Cassino brązowy

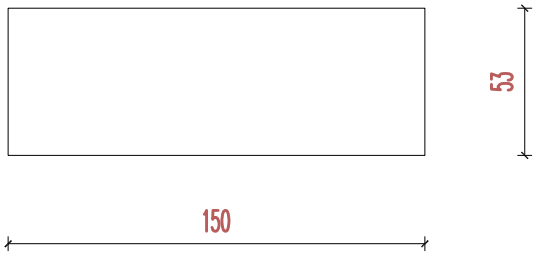

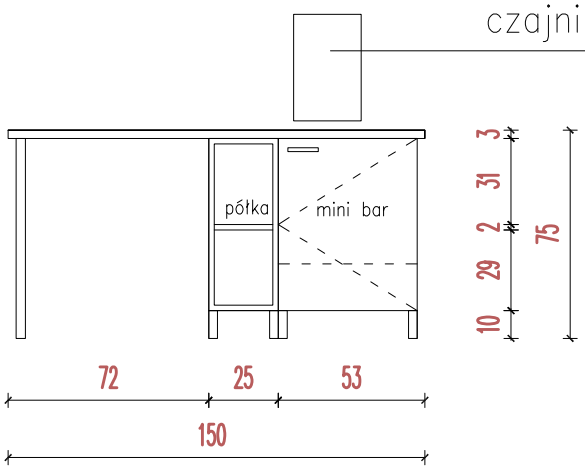

minibar do zabudowy,
poj. min 28 l.,
klasa A, należy wykonać
dopływ powietrza wg
zaleceń danego producenta

Moka DESIGN

Moka Design
Monika Błaszkowska
ul. Jeziorna 22, Koleczkowo
www.mokadesign.com.pl
tel. 501 446 322

Inwestor:	Szpital Specjalistyczny im.Świętej Rodziny ul.Madalińskiego 25 Warszawa		
Projekt:	Projekt zabudowy meblowej na Niskim Parterze i Wysokim Parterze		
Tytuł rys.:	K 45szn/szafka		
Opracował:	mgr inż. arch. Monika Błaszkowska mgr inż. arch. Barbara Starczewska		
korekta: A	data: 07.2014	skala: 1:25	
Nr rysunku:	2.6.1		

Uwaga! wszystkie wymiary należy sprawdzic na budowie

TYTUŁ RYS.	K4sz/szafa K 43szn/szafka

K 43sz

meble z płyty melaminowanej
w kolorze jak np. EEGGER H 1215 ST22,
Jesion Cassino brązowy

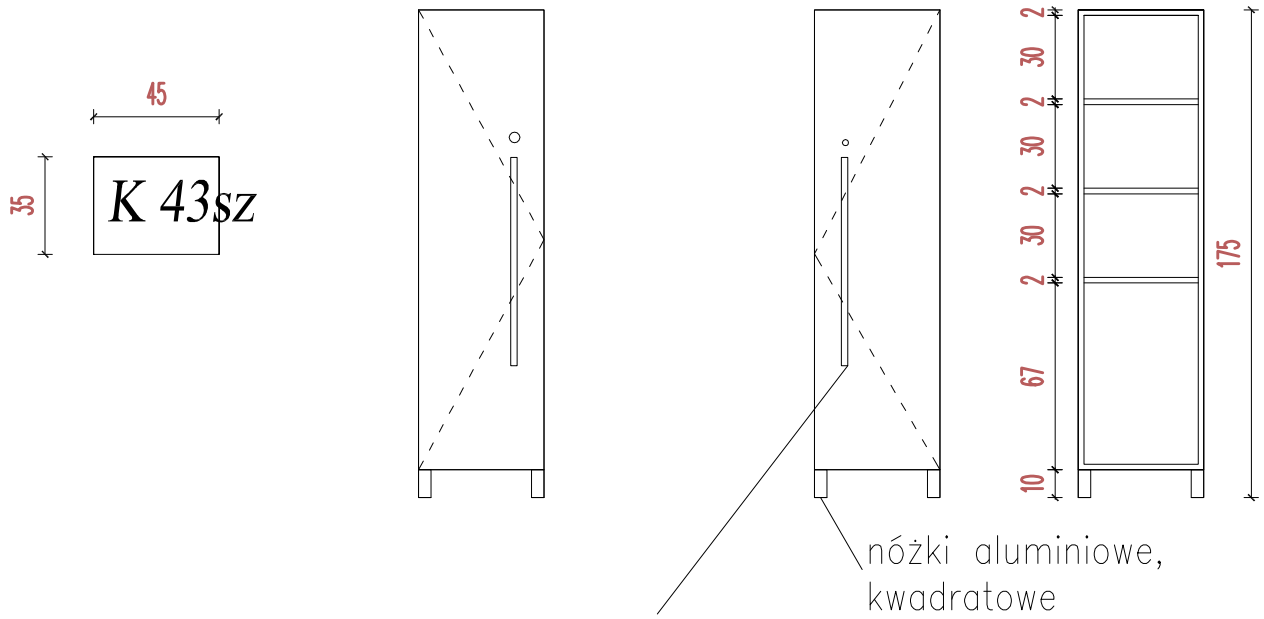

uchyt aluminiowy min. rozstaw 224mm,
szerokość profilu maks. 12mm, jak np. Gamet RU 05

K 43szn

meble z płyty melaminowanej
w kolorze jak np. EEGGER H 1215 ST22,
Jesion Cassino brązowy

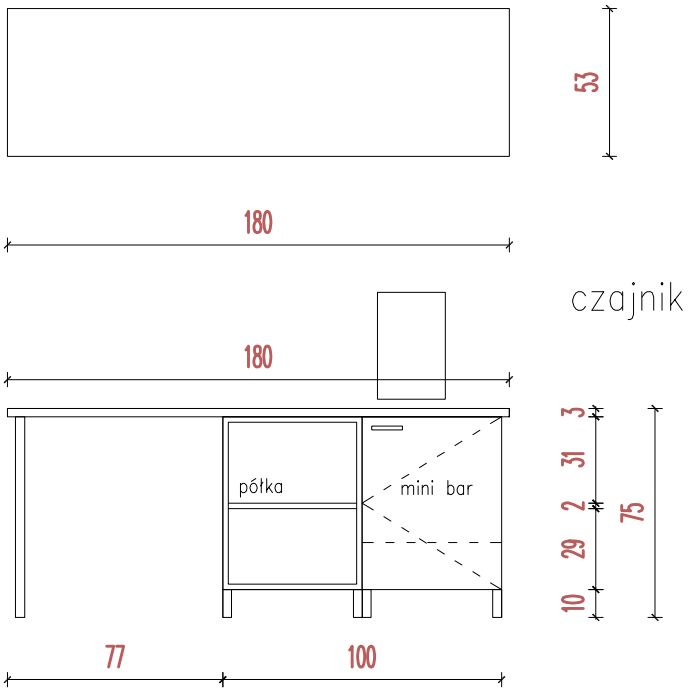

minibar do zabudowy,
poj. min 28 l.,
klasa A, należy wykonać
dopływ powietrza wg
zaleceń danego producenta

Moka DESIGN
Moka Design
Monika Błaszkowska
ul. Jeziorna 22, Koleczkowo
www.mokadesign.com.pl
tel. 501 446 322

Inwestor:	Szpital Specjalistyczny im.Świętej Rodziny ul.Madalińskiego 25 Warszawa		
Projekt:	Projekt zabudowy meblowej na Niskim Parterze i Wysokim Parterze		
Tytuł rys.:	K4sz/szafa K 43szn/szafka		
Opracował:	mgr inż. arch. Monika Błaszkowska mgr inż. arch. Barbara Starczewska		
korekta: A	data: 07.2014	skala: 1:25	
Nr rysunku:	2.6		

Uwaga! wszystkie wymiary należy sprawdzic na budowie

TYTUŁ RYS. K52an/aneks

K 52an

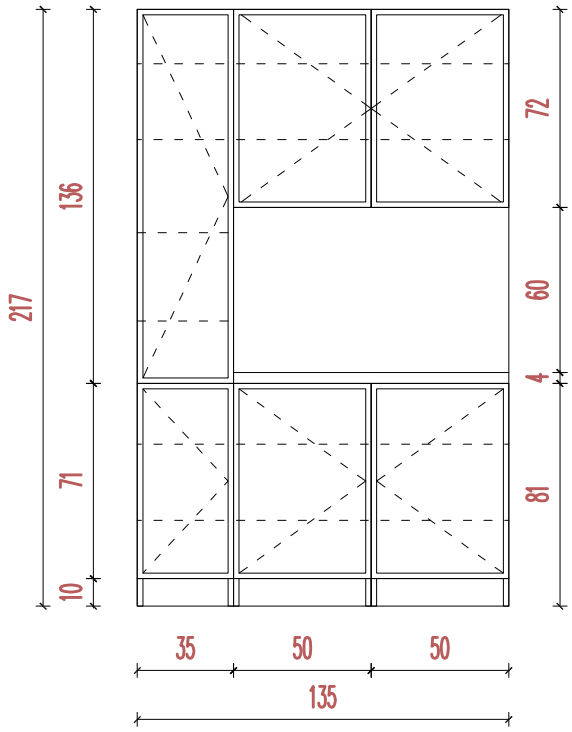

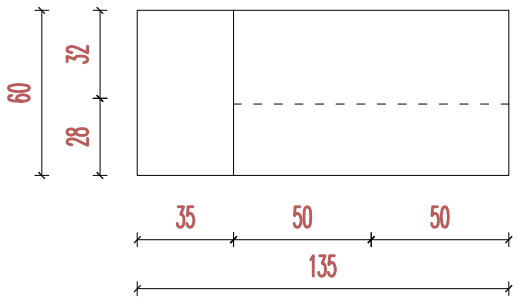

UWAGA:
1.zabudowa na stelażu aluminiowym, wypełnienie płyta meblowa kolor jak jasny beż jak np. Prod. Egger U 156 ST 9 beż piaskowy
2.obrzeża oklejane pcv gr 2mm
3.półki z płyty wiórowej w kolorze frontów gr 18mm
4.szuflady z samodomykiem jak np. metabox
5.blat roboczy imitacja aluminium, jak np. prod. Kronospan kolor Metalic Line 6253 FP lub równoważny, odpowiednik ncs S 3000-N
6.umywalki ceramiczne oraz zlewozmywak nablatowe oraz baterie dostarcza zamawiający

Moka DESIGN
Moka Design
Monika Błaszkowska
ul. Jeziorna 22, Koleczkowo
www.mokadesign.com.pl
tel. 501 446 322

Inwestor:	Szpital Specjalistyczny im.Świętej Rodziny ul.Madalińskiego 25 Warszawa		
Projekt:	Projekt zabudowy meblowej na Niskim Parterze i Wysokim Parterze		
Tytuł rys.:	K52an/aneks		
Opracował:	mgr inż. arch. Monika Błaszkowska mgr inż. arch. Barbara Starczewska		
korekta: A	data: 07.2014	skala: 1:25	
Nr rysunku:	2.7		

Uwaga! wszystkie wymiary należy sprawdzic na budowie

TYTUŁ RYS.	K58st/blat pomocniczy, LD/lampa stołowa,K58k/rozkładana wersalka

K 58st

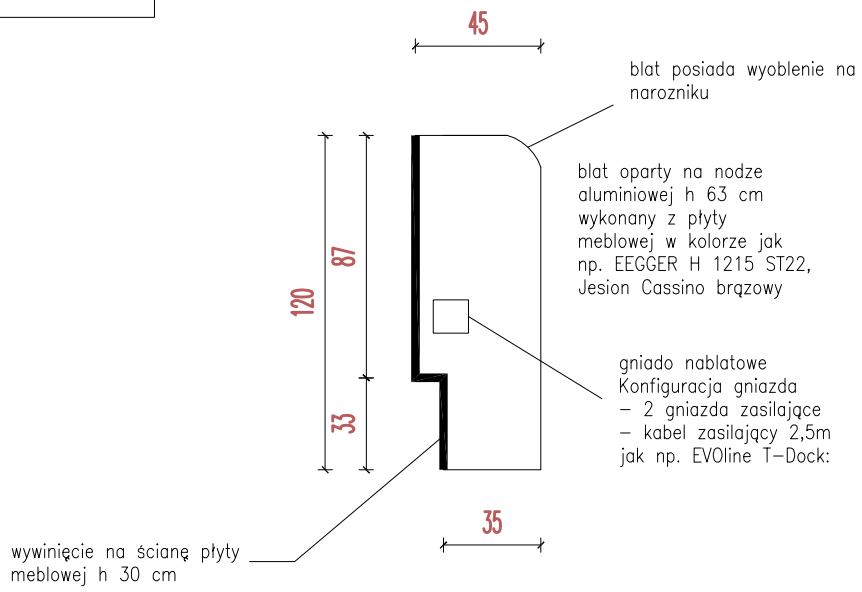

Ld

Lampa stołowa – Klosz: stal, Epoksydowa/poliestrowa powłoka proszkowa kolor szary , Wspornik: tworzywo poliamidowe
wymiary Wysokość: min.31 cm
Śrd podstawy: maks.15 cm
Długość kabla: 1.8 m, jak np. IKEA Numer artykułu:002.495.19
w komplecie należy dostarczyć źródło swiatła

poglądowe zdjęcie produktu

K 58k

rozkładana wersalka, nowoczeny, prosty design, kolor szary, tapicerka eco skóra, kolor beż
nóżki aluminiowe, maks. długość 195 cm
do kompletu należy dostarczyć fotel K58F, maks. wymiary podstawy 80*80cm

Moka DESIGN
Moka Design
Monika Błaszkowska
ul. Jeziorna 22, Koleczkowo
www.mokadesign.com.pl
tel. 501 446 322

Inwestor:	Szpital Specjalistyczny im.Świętej Rodziny ul.Madalinskiego 25 Warszawa		
Projekt:	Projekt zabudowy meblowej na Niskim Parterze i Wysokim Parterze		
Tytuł rys.:	K58st/blat pomocniczy, LD/lampa stołowa, K58k/rozkładana wersalka		
Opracował:	mgr inż. arch. Monika Błaszkowska mgr inż. arch. Barbara Starczewska		
korekta: A	data: 07.2014	skala: 1:25	
Nr rysunku:	2.8		

Uwaga! wszystkie wymiary należy sprawdzic na budowie

TYTUŁ RYS.	K58an/aneks, K58sz /szafa na rz osobiste

K 58an

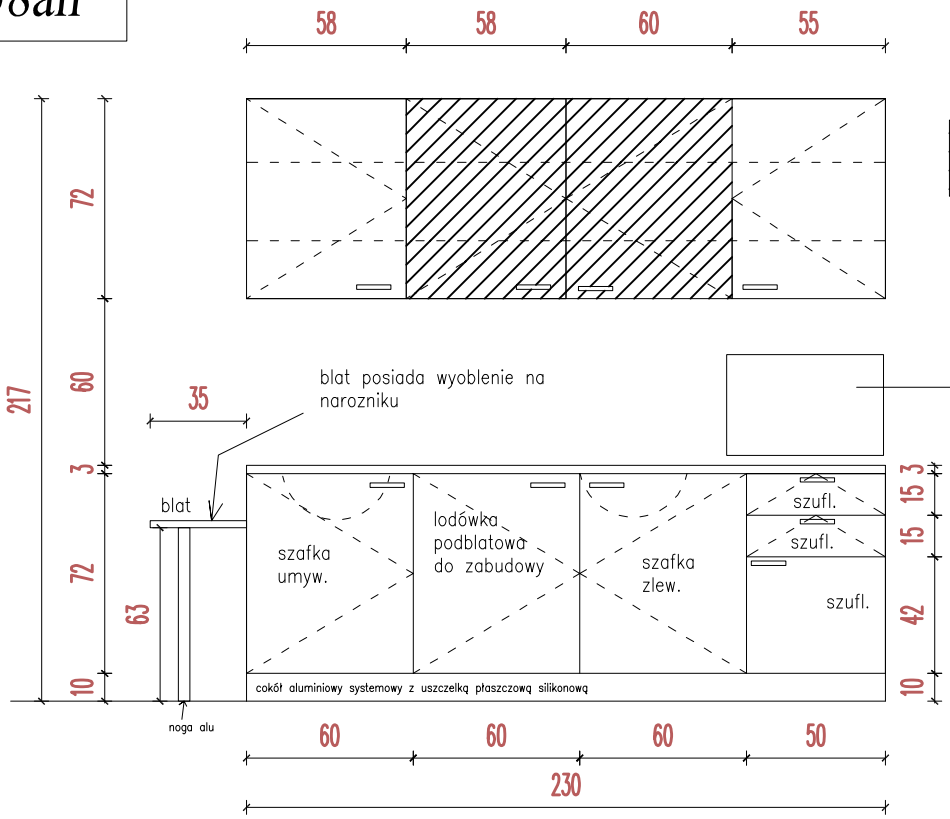

Legenda

kolor płyty jasny szary jak np. Eegger U763 szary perłowy

mokrofala wolnostojąca+czajnik wykonać listwę z gniazdami montowaną w blacie

K 58sz

zabudowa wykonana z płyty melaminowanej w kolorze jak np. EEGGER H 1215 ST22, Jesion Cassino brązowy, kolor blatu jak np. Kronospan głębokość zabudowy dolnej 60 cm, szafek górych 32cm gałki meblowe aluminiowe rozstaw stopek 160mm, jak np. Gamet UA 06 –0160 – G0008–A0C00

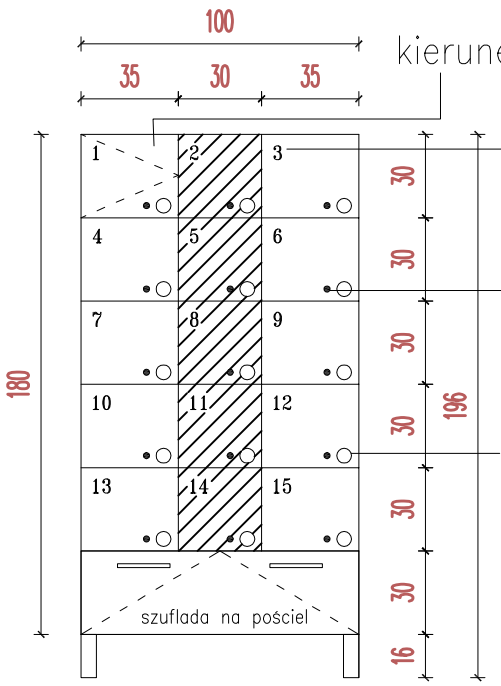

numerek z pleksi gr 3mm wykończonej laminatem aluminiowym, h 5 cm

każda szafka zamykana na oddzielny zamek

gałki meblowe aluminiowe okragłe jak np. Gamet GU56–G0008

nózki alumionowe

głębokość zabudowy 32cm

Moka DESIGN

Moka Design
Monika Błaszkowska
ul. Jeziorna 22, Koleczkowo
www.mokadesign.com.pl
tel. 501 446 322

Inwestor:	Szpital Specjalistyczny im.Świętej Rodziny ul.Madalinskiego 25 Warszawa		
Projekt:	Projekt zabudowy meblowej na Niskim Parterze i Wysokim Parterze		
Tutuł rys.:	K58an/aneks, K58sz /szafa na rz osobiste		
Opracował:	mgr inż. arch. Monika Błaszkowska mgr inż. arch. Barbara Starczewska		
korekta: A	data: 07.2014	skala: 1:25	
Nr rysunku:	2.9		

Uwaga! wszystkie wymiary należy sprawdzic na budowie

TYTUŁ RYS.	K57sz1/szafa na czystą bieliznę, K57sz2/regał

K 57sz1

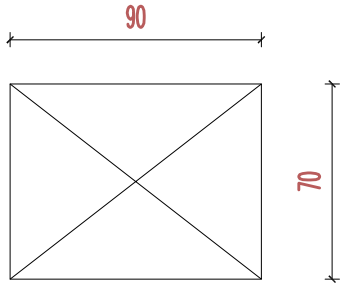

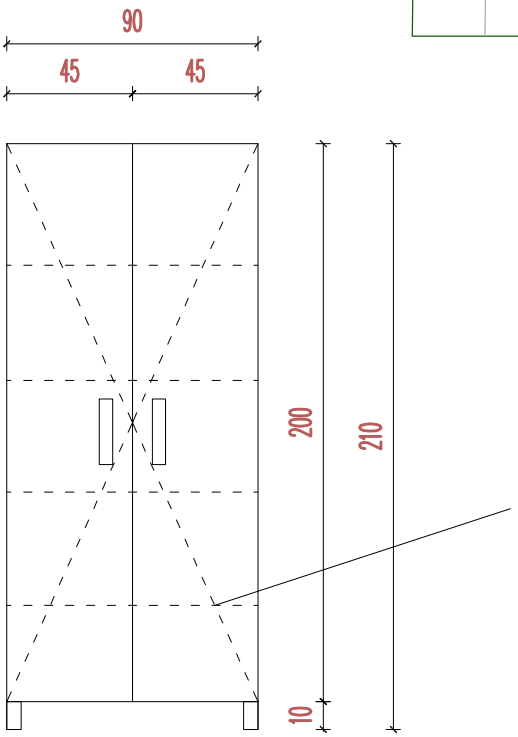

szafa na czystą bieliznę
wykonana z białej płyty
melaminowanej.
dzwi na min. 3 zawiasach.

półki regulowane

K 57sz2

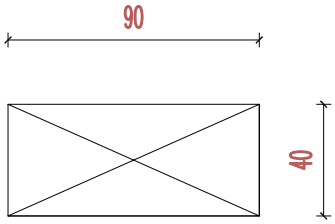

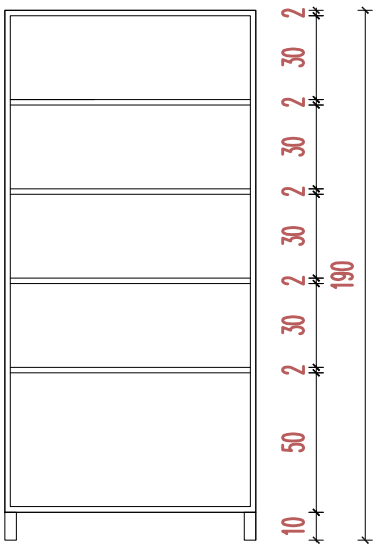

szafa na czystą bieliznę
wykonana z białej płyty
melaminowanej.

Moka DESIGN

Moka Design
Monika Błaszkowska
ul. Jeziorna 22, Koleczkowo
www.mokadesign.com.pl
tel. 501 446 322

Inwestor:	Szpital Specjalistyczny im.Świętej Rodziny ul.Madalinskiego 25 Warszawa		
Projekt:	Projekt zabudowy meblowej na Niskim Parterze i Wysokim Parterze		
Tytuł rys.:	K57sz1/szafa na czystą bieliznę, K57sz2/regał		
Opracował:	mgr inż. arch. Monika Błaszkowska mgr inż. arch. Barbara Starczewska		
korekta: A	data: 07.2014	skala: 1:25	
Nr rysunku:	2.10		

Uwaga! wszystkie wymiary należy sprawdzic na budowie

TYTUŁ RYS.	B81/lada dwustanowiskowa

B81/lada dwustanowiskowa

płyta meblowa w kolorze pomarańczowym, jak np. u3113 PE wg Krono lub równoważna

płyta meblowa w kolorze drwnopodobnym jak np. Dąb Palermo Jasny D2609 PR wg Krono lub równoważna

WIDOK Z PRZODU

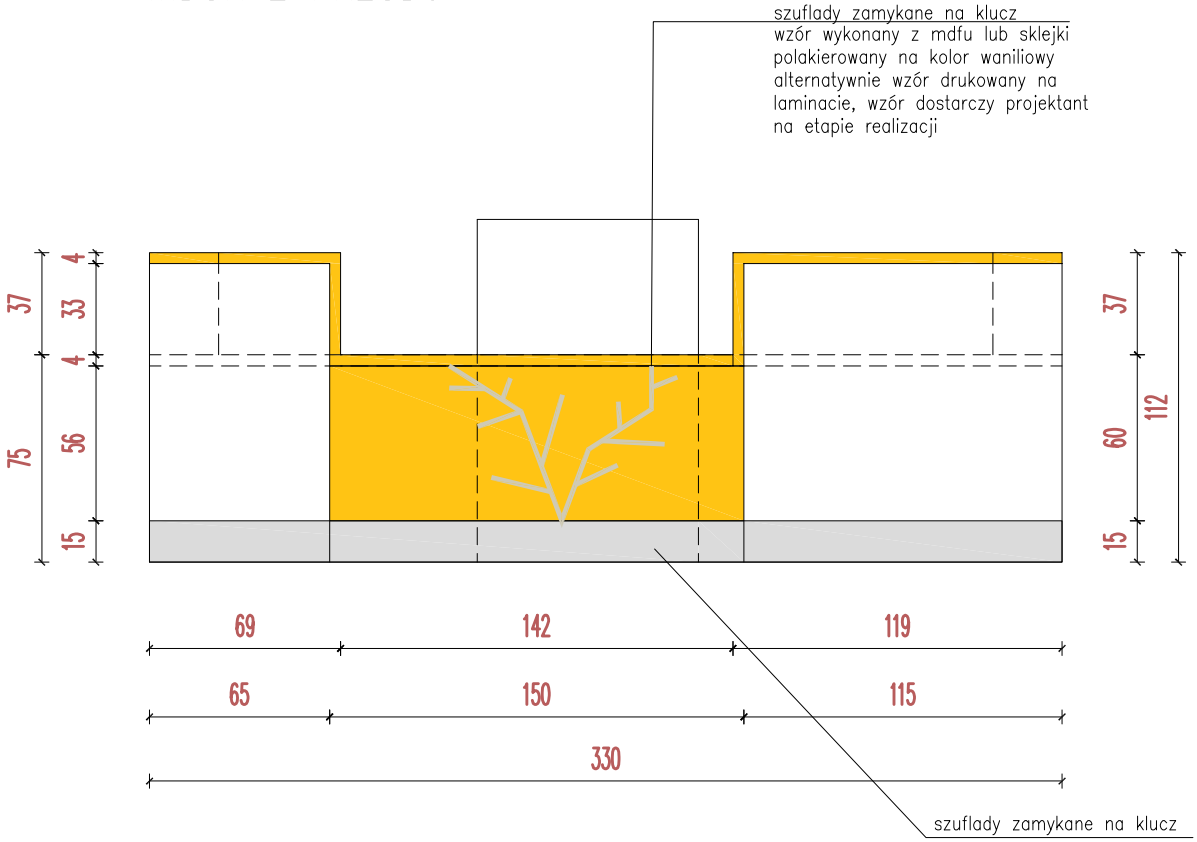

PRZEKRÓJ

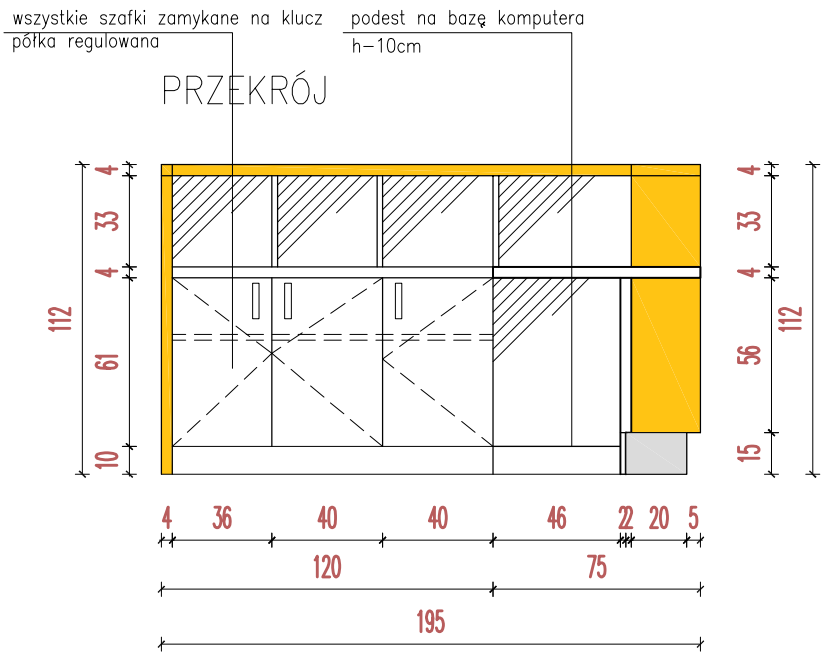

UWAGA:
1.korpus, fronty wykonane z płyty meblowej melaminowanej gr 18mm, kolor jak np. prod. Krono Dąb Palermo Jasny D2609 PR lub równoważny
2.obrzeża oklejane pcv gr 2mm
3.półki z płyty wiórowej w kolorze frontów gr 18mm
4. szuflady z samodomykiem jak np. metabox

Moka DESIGN
Moka Design
Monika Błaszkowska
ul. Jeziorna 22, Koleczkowo
www.mokadesign.com.pl
tel. 501 446 322

Inwestor:	Szpital Specjalistyczny im.Świętej Rodziny ul.Madalińskiego 25 Warszawa		
Projekt:	Projekt zabudowy meblowej na Niskim Parterze i Wysokim Parterze		
Tytuł rys.:	B81/lada dwustanowiskowa		
Opracował:	mgr inż. arch. Monika Błaszkowska mgr inż. arch. Barbara Starczewska		
korekta: A	data: 07.2014	skala: 1:25	
Nr rysunku:	3.1.1		

Uwaga! wszystkie wymiary należy sprawdzic na budowie

TYTUŁ RYS.	B81/lada dwustanowiskowa

B81/biurko dwustanowiskowe

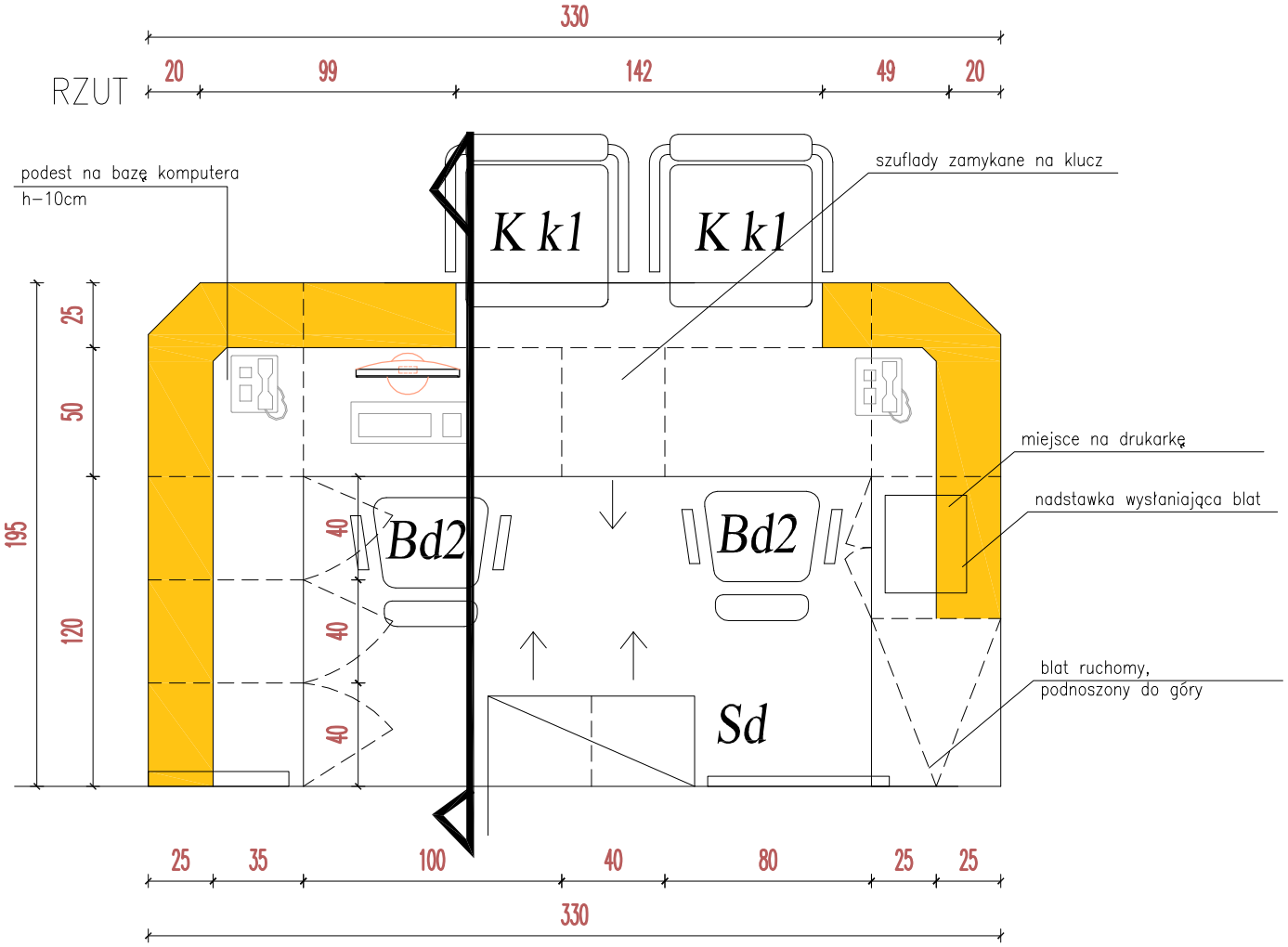

Sd/szafka na dokumenty

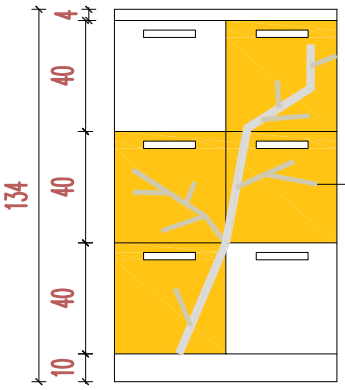

szuflady zamykane na klucz
wzór wykonany z mdfu lub sklejki polakierowany na kolor waniliowy alternatywnie wzór drukowany na laminacie, wzór dostarczy projektant na etapie realizacji

płyta meblowa w kolorze pomarańczowym, jak np. u3113 PE wg Krono lub równoważna

płyta meblowa w kolorze drwnopodobnym jak np. Dąb Palermo Jasny D2609 PR wg Krono lub równoważna

UWAGA:
1.korpus, fronty wykonane z płyty meblowej melaminowanej gr 18mm, kolor jak np. prod. Krono Dąb Palermo Jasny D2609 PR lub równoważny
2.obrzeża oklejane pcv gr 2mm
3.półki z płyty wiórowej w kolorze frontów gr 18mm
4. szuflady z samodomykiem jak np. metabox

Moka DESIGN
Moka Design
Monika Błaszkowska
ul. Jeziorna 22, Koleczkowo
www.mokadesign.com.pl
tel. 501 446 322

Inwestor:	Szpital Specjalistyczny im.Świętej Rodziny ul.Madalińskiego 25 Warszawa		
Projekt:	Projekt zabudowy meblowej na Niskim Parterze i Wysokim Parterze		
Tytuł rys.:	B81/lada dwustanowiskowa		
Opracował:	mgr inż. arch. Monika Błaszkowska mgr inż. arch. Barbara Starczewska		
korekta: A	data: 07.2014	skala: 1:25	
Nr rysunku:	3.1		

Uwaga! wszystkie wymiary należy sprawdzic na budowie

TYTUŁ RYS.	PB/regał z półkami na bieliznę wzór mdf

PB/regał z półkami na bieliznę

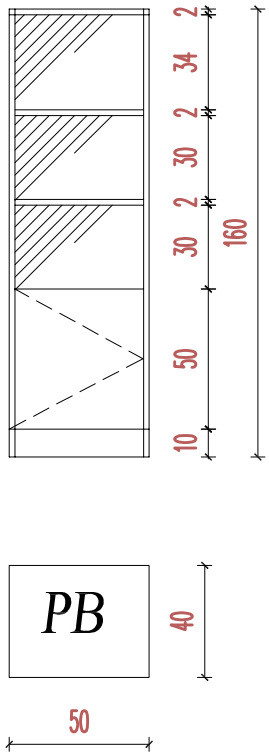

Wzór mfd

elementy wykonane z mdfu, wycinane wg wzoru dostarczonego przez projektant, lakierowane pod kolor lady recepcyjnej, klejone do ściany

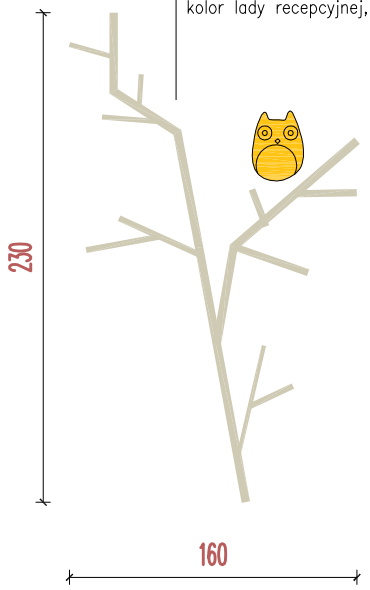

UWAGA:
1.korpus, fronty wykonane z płyty meblowej melaminowanej gr 18mm, kolor jak np. prod. Krono Dąb Palermo Jasny D2609 PR lub równoważny
2.obrzeża oklejane pcv gr 2mm
3.półki z płyty wiórowej w kolorze frontów gr 18mm
4. szuflady z samodomykiem jak np. metabox

Moka DESIGN
Moka Design
Monika Błaszkowska
ul. Jeziorna 22, Koleczkowo
www.mokadesign.com.pl
tel. 501 446 322

Inwestor:	Szpital Specjalistyczny im.Świętej Rodziny ul.Madalińskiego 25 Warszawa		
Projekt:	Projekt zabudowy meblowej na Niskim Parterze i Wysokim Parterze		
Tytuł rys.:	PB/regał z półkami na bieliznę wzór mdf		
Opracował:	mgr inż. arch. Monika Błaszkowska mgr inż. arch. Barbara Starczewska		
korekta: A	data: 07.2014	skala: 1:25	
Nr rysunku:	3.2		

Uwaga! wszystkie wymiary należy sprawdzic na budowie

TYTUŁ RYS.	RBR/regał zamykany

RBR regał zamykany

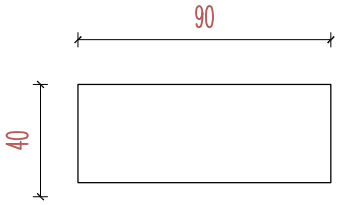

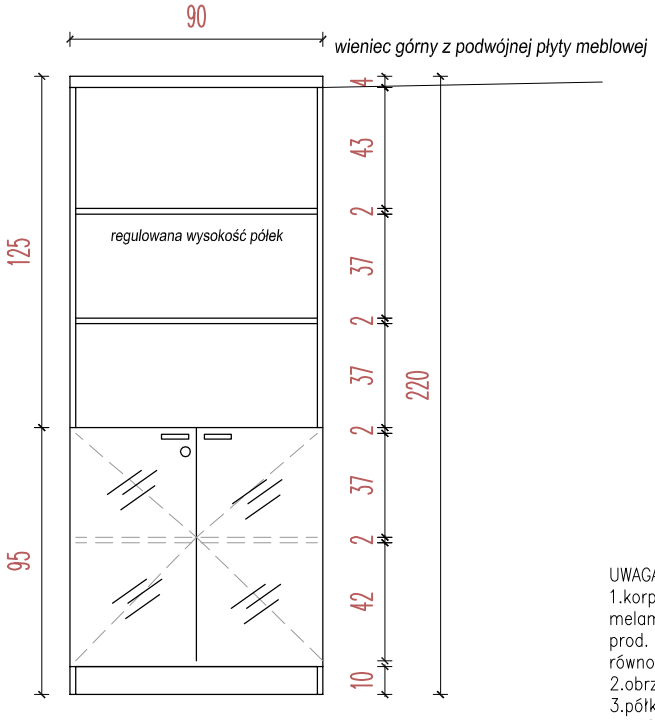

UWAGA:
1.korpus, fronty wykonane z płyty meblowej melaminowanej gr 18mm, kolor jak np. prod. np. prod. Krono Dąb Palermo Jasny D2609 PR lub równoważny
2.obrzeża oklejane pcv gr 2mm
3.półki z płyty wiórowej w kolorze frontów gr 18mm
4. szuflady z samodomykiem jak np. metabox

regulowana wysokość półek
regał z zamykanymi szafkami u dołu. Fronty szkło mleczne w ramce aluminiowej szerokości 10mm

Moka DESIGN
Moka Design
Monika Błaszkowska
ul. Jeziorna 22, Koleczkowo
www.mokadesign.com.pl
tel. 501 446 322

Inwestor:	Szpital Specjalistyczny im.Świętej Rodziny ul.Madalińskiego 25 Warszawa		
Projekt:	Projekt zabudowy meblowej na Niskim Parterze i Wysokim Parterze		
Tytuł rys.:	RBR/regał zamykany		
Opracował:	mgr inż. arch. Monika Błaszkowska mgr inż. arch. Barbara Starczewska		
korekta: A	data: 07.2014	skala: 1:25	
Nr rysunku:	3.3.1		

Uwaga! wszystkie wymiary należy sprawdzic na budowie

TYTUŁ RYS. BR/biurko z dostawką

BR biurko z dostawką

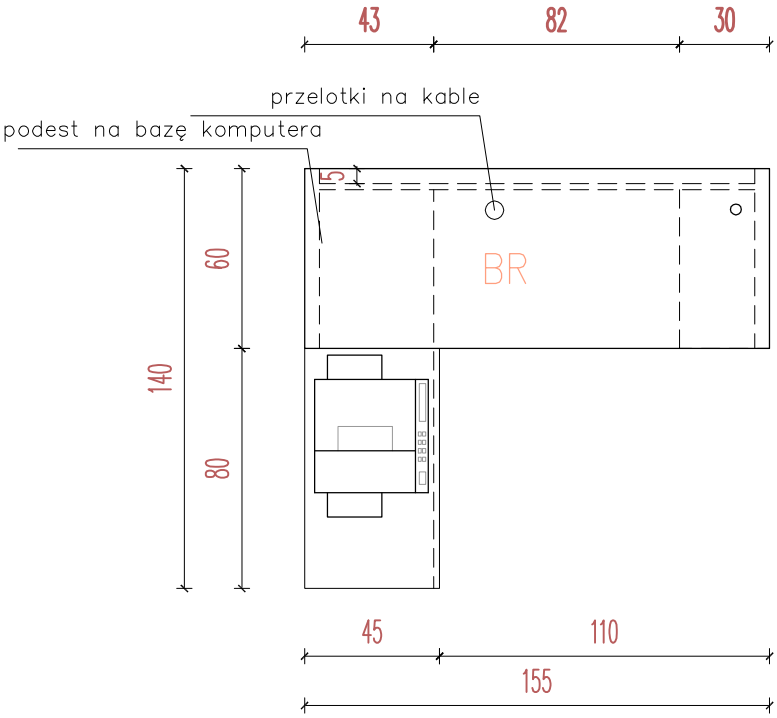

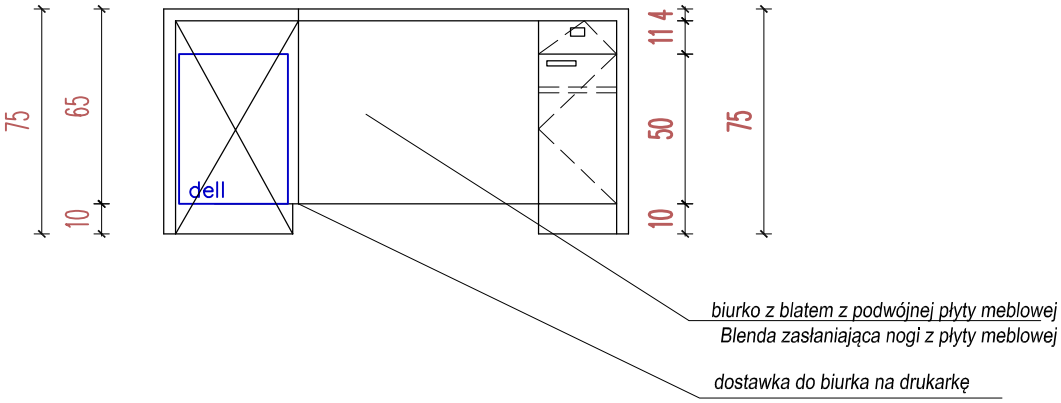

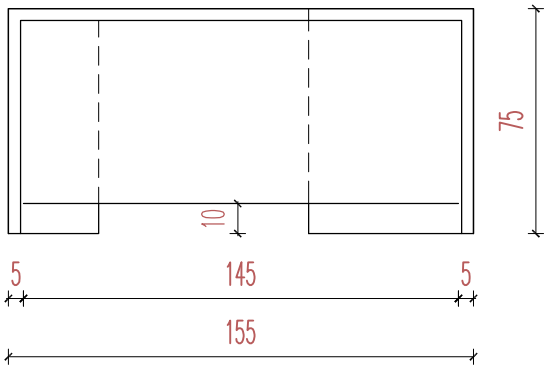

UWAGA:
1.korpus, fronty wykonane z płyty meblowej melaminowanej gr 18mm, kolor jak np. prod. Krono Dąb Palermo Jasny D2609 PR lub równoważny
2.obrzeża oklejane pcv gr 2mm
3.półki z płyty wiórowej w kolorze frontów gr 18mm
4. szuflady z samodomykiem jak np. metabox

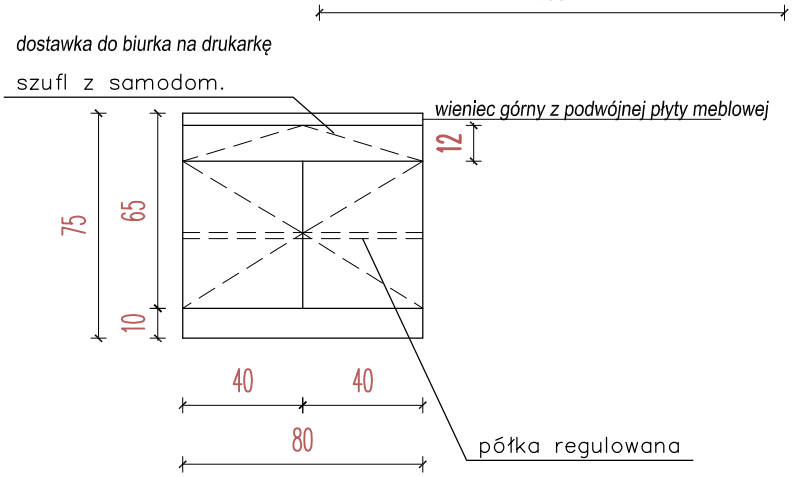

Moka DESIGN
Moka Design
Monika Błaszkowska
ul. Jeziorna 22, Koleczkowo
www.mokadesign.com.pl
tel. 501 446 322

Szpital Specjalistyczny im.Świętej Rodziny ul.Madalińskiego 25 Warszawa			
Projekt:	Projekt zabudowy meblowej na Niskim Parterze i Wysokim Parterze		
Tytuł rys.:	BB/biurko z dostawką		
Opracował:	mgr inż. arch. Monika Błaszkowska mgr inż. arch. Barbara Starczewska		
korekta: A	data: 08.2014	skala: 1:25	
Nr rysunku:	3.3		

Uwaga! wszystkie wymiary należy sprawdzic na budowie

TYTUŁ RYS. B70/lada dwustanowiskowa

B70/lada dwustanowiskowa

płyta meblowa w kolorze oliwkowym, jak np. D2724 PE wg Krono lub równoważna

płyta meblowa w kolorze drwnopodobnym jak np. Dąb Palermo Jasny D2609 PR wg Krono lub równoważna

WIDOK Z PRZODU

wzór wykonany z mdfu lub sklejki polakierowany na kolor waniliowy alternatywnie wzór drukowany na laminacie, wzór dostarczy projektant na etapie realizacji

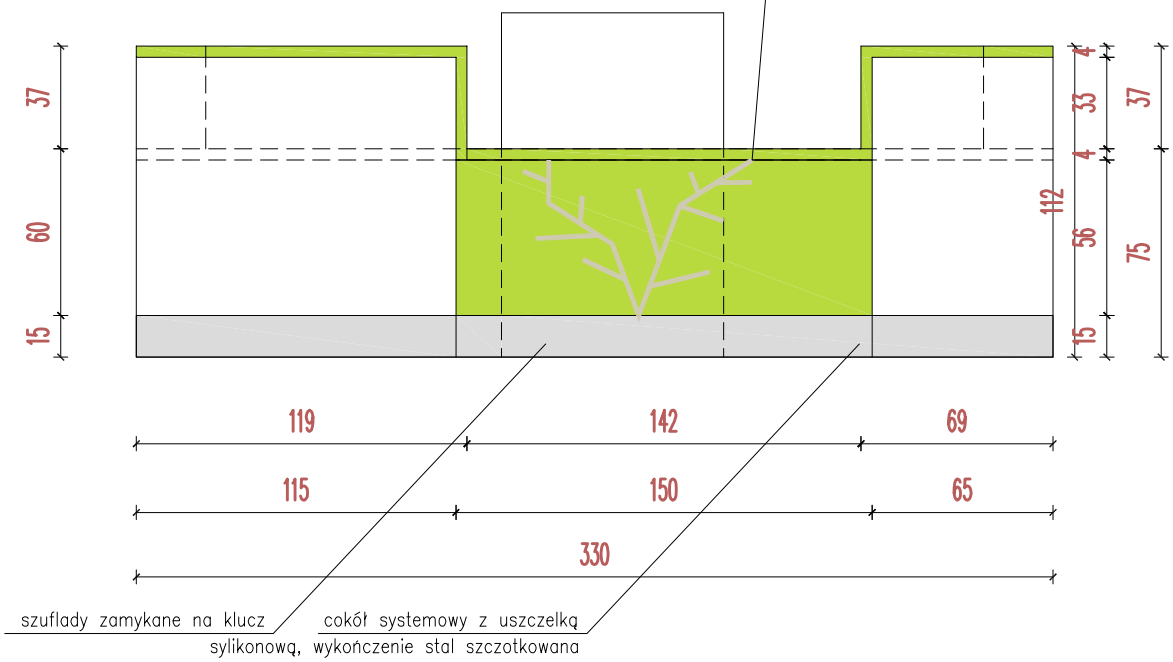

PRZEKRÓJ

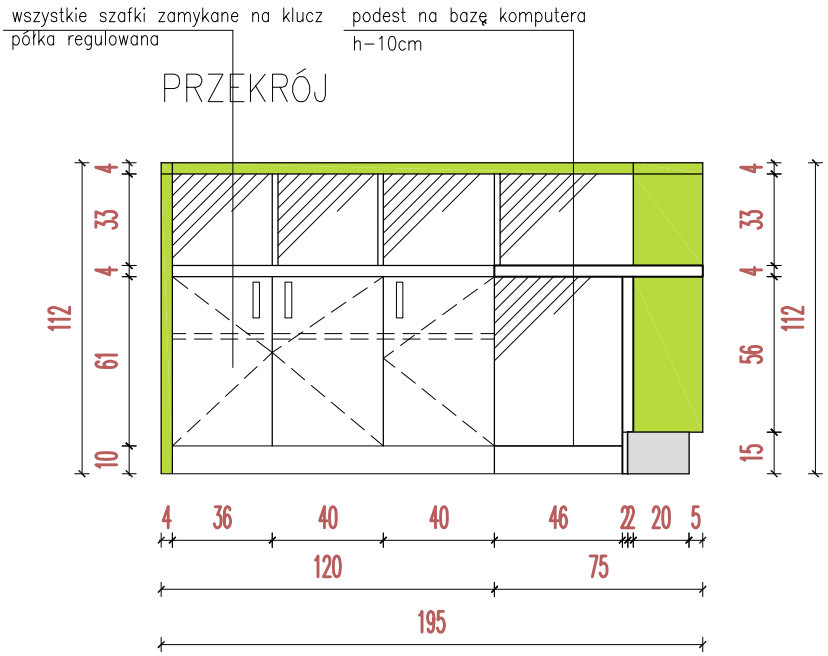

UWAGA:
1.korpus, fronty wykonane z płyty meblowej melaminowanej gr 18mm, kolor jak np. prod. Krono Dąb Palermo Jasny D2609 PR lub równoważny
2.obrzeża oklejane pcv gr 2mm
3.półki z płyty wiórowej w kolorze frontów gr 18mm
4. szuflady z samodomykiem jak np. metabox

Moka DESIGN
Moka Design
Monika Błaszkowska
ul. Jeziorna 22, Koleczkowo
www.mokadesign.com.pl
tel. 501 446 322

Inwestor:	Szpital Specjalistyczny im.Świętej Rodziny ul.Madalińskiego 25 Warszawa		
Projekt:	Projekt zabudowy meblowej na Niskim Parterze i Wysokim Parterze		
Tytuł rys.:	B70/lada dwustanowiskowa		
Opracował:	mgr inż. arch. Monika Błaszkowska mgr inż. arch. Barbara Starczewska		
korekta: A	data: 07.2014	skala: 1:25	
Nr rysunku:	3.4.1		

Uwaga! wszystkie wymiary należy sprawdzic na budowie

TYTUŁ RYS.	B70/lada dwustanowiskowa

B70/biurko dwustanowiskowe

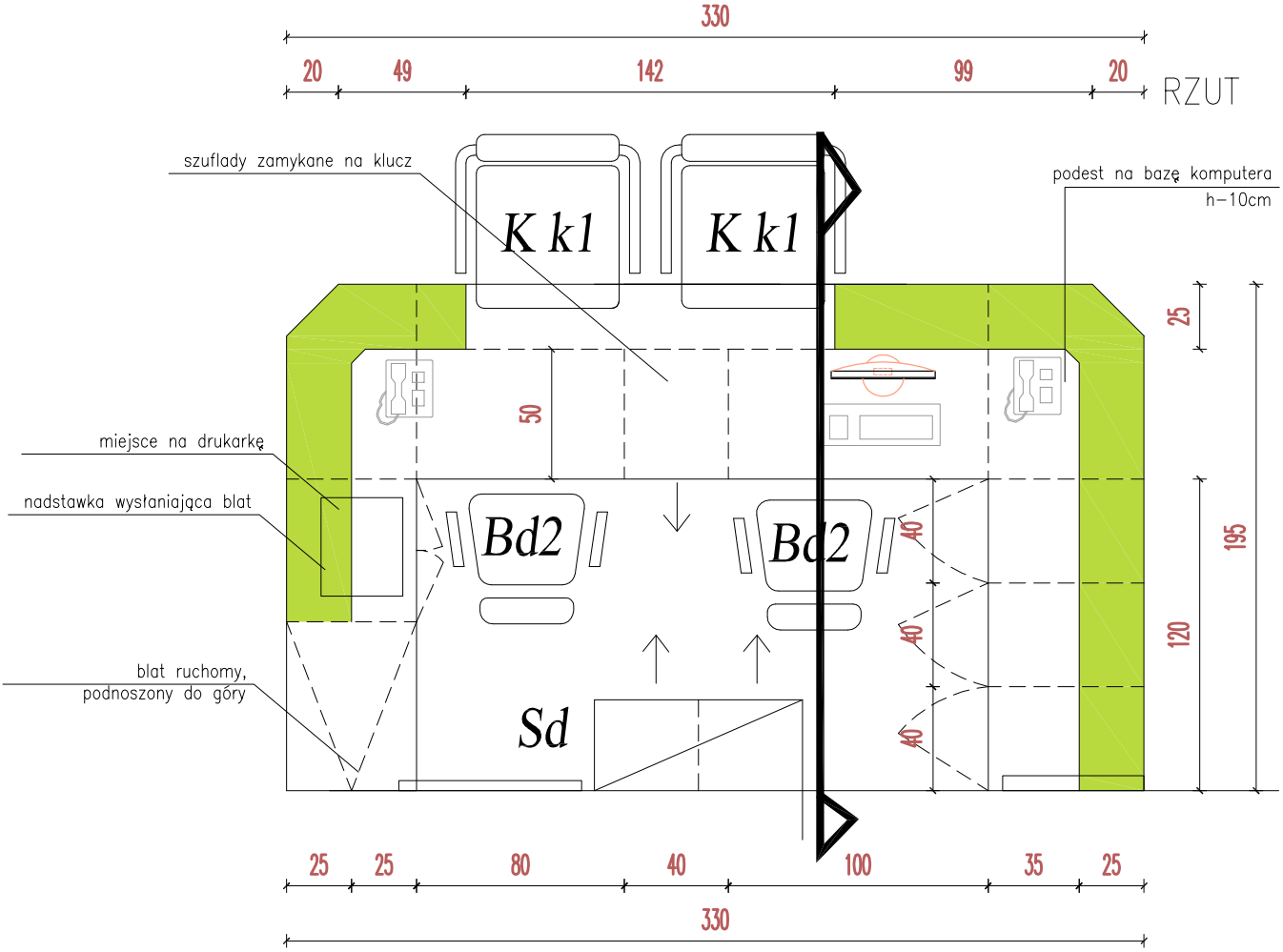

Sd/szafka na dokumenty

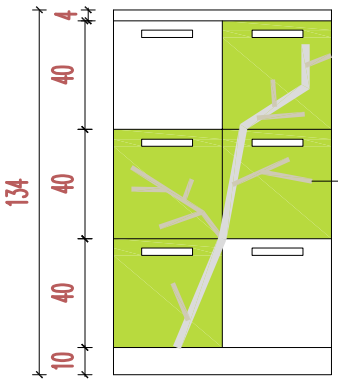

szuflady zamykane na klucz
wzór wykonany z mdfu lub sklejki polakierowany na kolor waniliowy alternatywnie wzór drukowany na laminacie, wzór dostarczy projektant na etapie realizacji

płyta meblowa w kolorze oliwkowym, jak np. D2724 PE wg Krono lub równoważna

płyta meblowa w kolorze drwnopodobnym jak np. Dąb Palermo Jasny D2609 PR wg Krono lub równoważna

UWAGA:
1.korpus, fronty wykonane z płyty meblowej melaminowanej gr 18mm, kolor jak np. prod. Krono Dąb Palermo Jasny D2609 PR lub równoważny
2.obrzeża oklejane pcv gr 2mm
3.półki z płyty wiórowej w kolorze frontów gr 18mm
4. szuflady z samodomykiem jak np. metabox

Moka DESIGN
Moka Design
Monika Błaszkowska
ul. Jeziorna 22, Koleczkowo
www.mokadesign.com.pl
tel. 501 446 322

Inwestor:	Szpital Specjalistyczny im.Świętej Rodziny ul.Madalińskiego 25 Warszawa		
Projekt:	Projekt zabudowy meblowej na Niskim Parterze i Wysokim Parterze		
Tytuł rys.:	B70/lada dwustanowiskowa		
Opracował:	mgr inż. arch. Monika Błaszkowska mgr inż. arch. Barbara Starczewska		
korekta: A	data: 07.2014	skala: 1:25	
Nr rysunku:	3.4		

Uwaga! wszystkie wymiary należy sprawdzic na budowie

TYTUŁ RYS.	BK/biurko konferencyjne

BK biurko konferencyjne

szkło mleczne hartowane
wysłaniające nogi

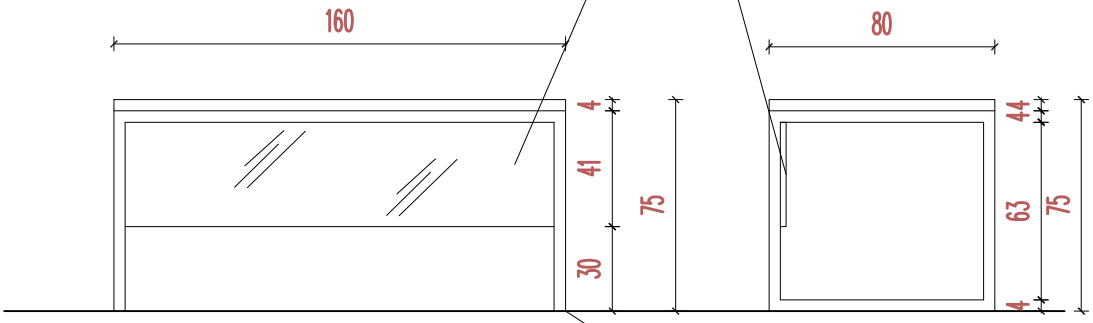

nogi ze stali szczotkowanej, p
rofil w kształcie kwadratu
o wymiarach 40x40mm

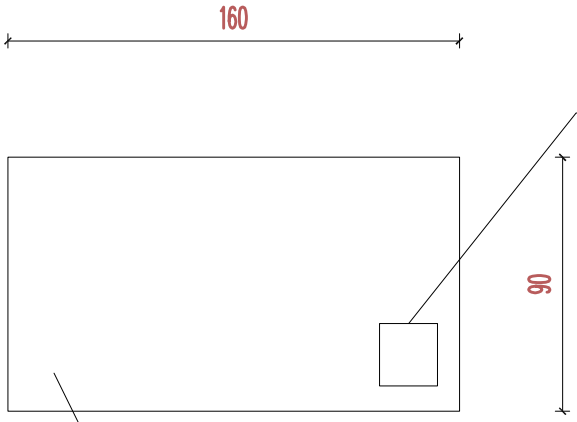

W biurkuTable Box
wpuszczany w blat

uwaga:dodatkowo w każdej sali
wykonać zabudowę gniazd,
znajdujących się na ścianach

blat gr 36mmm
z płyty meblowej w kolorze
jesion komi 8443 wg Kronospan
lub równoważnej, obrzeża
oklejane pcv gr 2mm

Moka DESIGN

Moka Design
Monika Błaszkowska
ul. Jeziorna 22, Koleczkowo
www.mokadesign.com.pl
tel. 501 446 322

Inwestor:	Szpital Specjalistyczny im.Świętej Rodziny ul.Madalińskiego 25 Warszawa		
Projekt:	Projekt zabudowy meblowej na Niskim Parterze i Wysokim Parterze		
Tytuł rys.:	BK/biurko konferencyjne		
Opracował:	mgr inż. arch. Monika Błaszkowska mgr inż. arch. Barbara Starczewska		
korekta: A	data: 07.2014	skala: 1:25	
Nr rysunku:	3.5.1		

Uwaga! wszystkie wymiary należy sprawdzic na budowie

TYTUŁ RYS. Cw2/szafa wnękowa

Cw2c szafa wnękowa

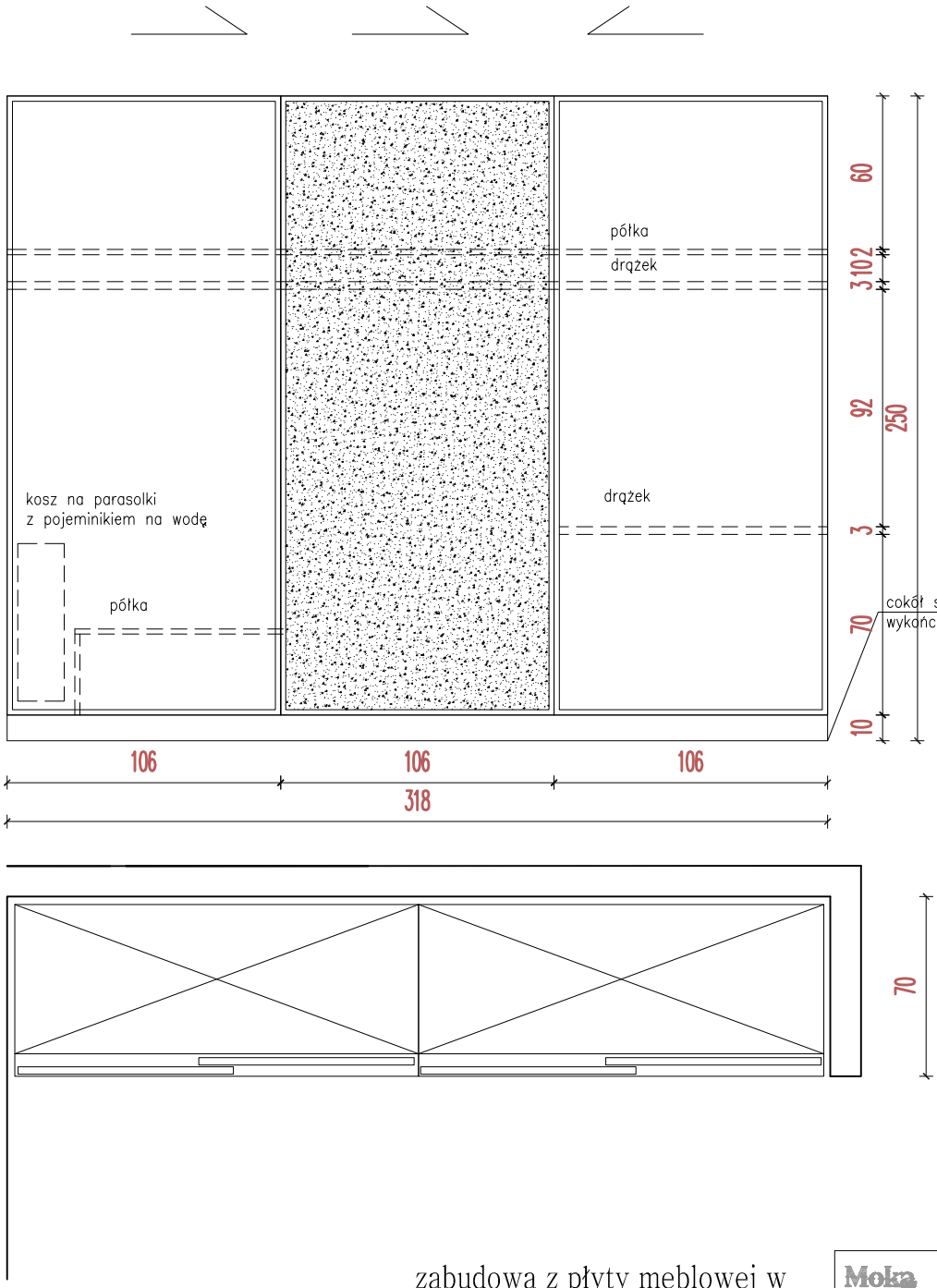

fronty przesuwne
środkowy front wykonany ze szkłą mlecznego
delikatne uchwyty w kolorze imitacja aluminium
jak np. prod. Indeco Athabasca

do szafy dostarczyć 100 wieszaków z zawieszakmi z numerkami z pcv, numerki wyklejane z foliii

szafa zamykana na klucz

cokół systemowy z uszczelką sylikonową
wykończenie stl szczotkowana

zabudowa z płyty meblowej w kolorze
jesion komi 8443 wg Kronospan lub równoważnej, obrzeża oklejane pcv gr 2mm
półki wewnątrz w kolorze frontów

Moka DESIGN
Moka Design
Monika Błaszkowska
ul. Jeziorna 22, Koleczkowo
www.mokadesign.com.pl
tel. 501 446 322

Inwestor:	Szpital Specjalistyczny im.Świętej Rodziny ul.Madalińskiego 25 Warszawa		
Projekt:	Projekt zabudowy meblowej na Niskim Parterze i Wysokim Parterze		
Tytuł rys.:	Cw2/szafa wnękowa		
Opracował:	mgr inż. arch. Monika Błaszkowska mgr inż. arch. Barbara Starczewska		
korekta: A	data: 07.2014	skala: 1:25	
Nr rysunku:	3.5.2		

Uwaga! wszystkie wymiary należy sprawdzic na budowie

TYTUŁ RYS.	SZZO/szafa zamykana

SZZO szafa zamykana

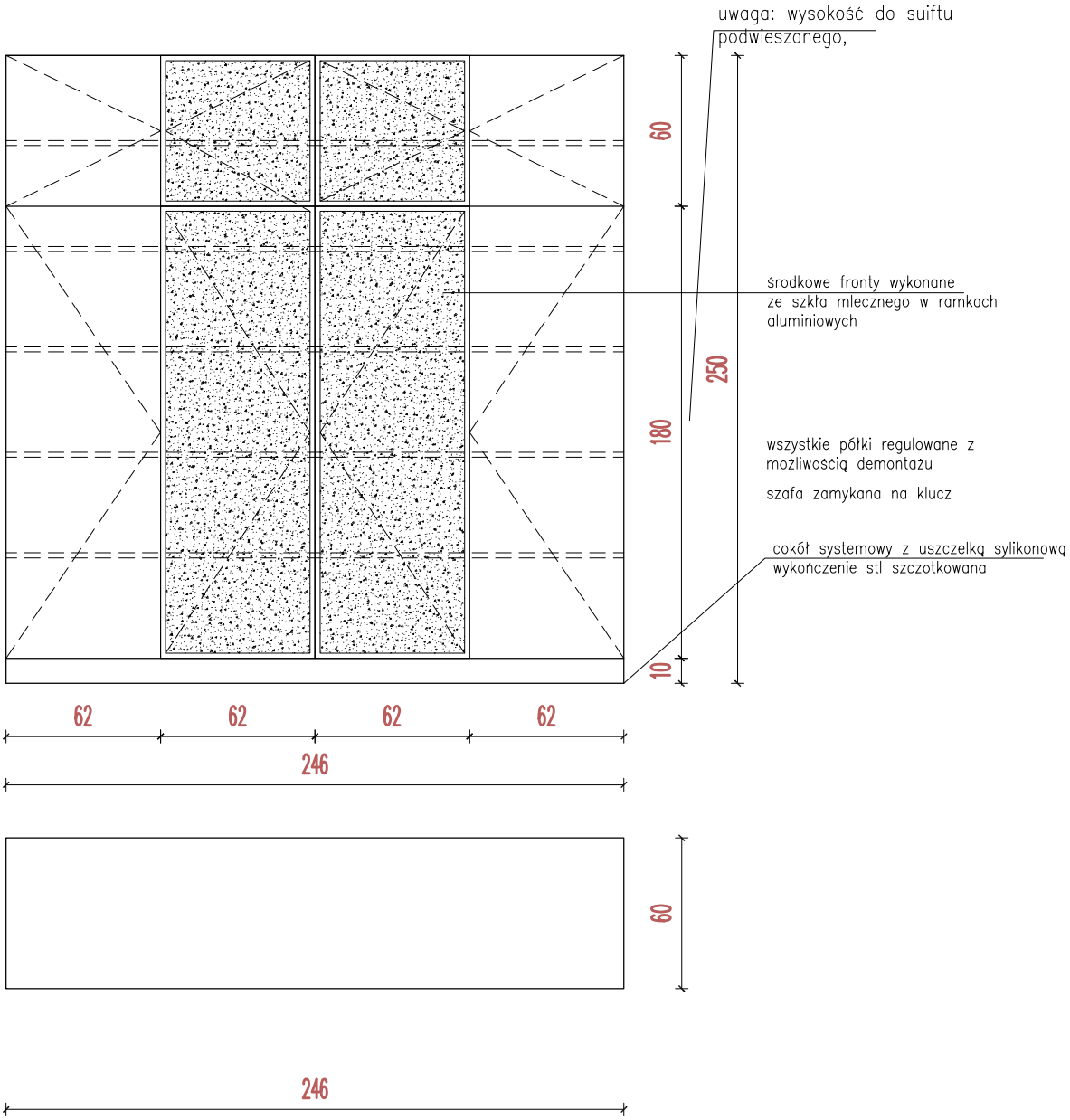

zabudowa z płyty meblowej w kolorze
jesion komi 8443 wg Kronospan lub równoważnej, obrzeża oklejane pcv gr 2mm
półki wewnątrz w kolorze frontów

Moka DESIGN
Moka Design
Monika Błaszkowska
ul. Jeziorna 22, Koleczkowo
www.mokadesign.com.pl
tel. 501 446 322

Inwestor:	Szpital Specjalistyczny im.Świętej Rodziny ul.Madalińskiego 25 Warszawa		
Projekt:	Projekt zabudowy meblowej na Niskim Parterze i Wysokim Parterze		
Tytuł rys.:	SZZO/szafa zamykana		
Opracował:	mgr inż. arch. Monika Błaszkowska mgr inż. arch. Barbara Starczewska		
korekta: A	data: 07.2014	skala: 1:25	
Nr rysunku:	3.5.3		

Uwaga! wszystkie wymiary należy sprawdzic na budowie

TYTUŁ RYS.	KK/stolik

KK stolik

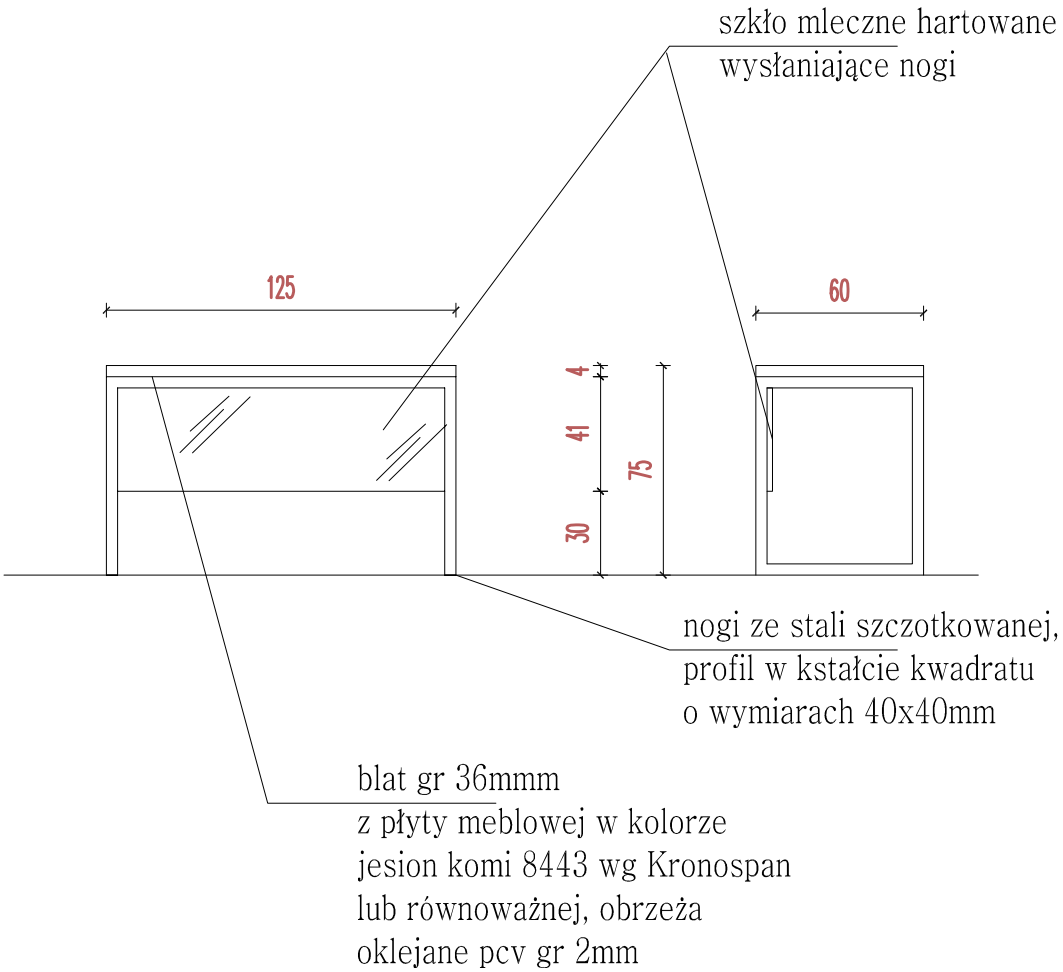

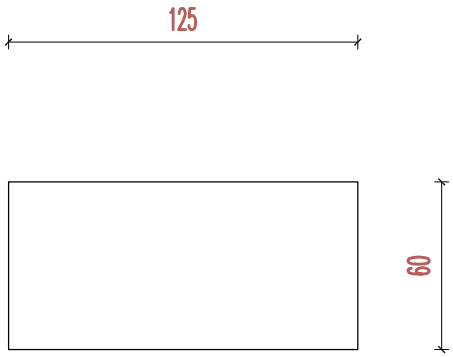

Moka DESIGN

Moka Design
Monika Błaszkowska
ul. Jeziorna 22, Koleczkowo
www.mokadesign.com.pl
tel. 501 446 322

Inwestor:	Szpital Specjalistyczny im.Świętej Rodziny ul.Madalińskiego 25 Warszawa		
Projekt:	Projekt zabudowy meblowej na Niskim Parterze i Wysokim Parterze		
Tytuł rys.:	KK/stolik		
Opracował:	mgr inż. arch. Monika Błaszkowska mgr inż. arch. Barbara Starczewska		
korekta: A	data: 07.2014	skala: 1:25	
Nr rysunku:	3.5.4		

Uwaga! wszystkie wymiary należy sprawdzic na budowie

TYTUŁ RYS.	RBK/regał zamykany

RBK regał zamykany

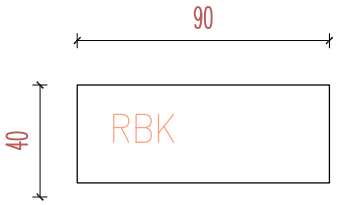

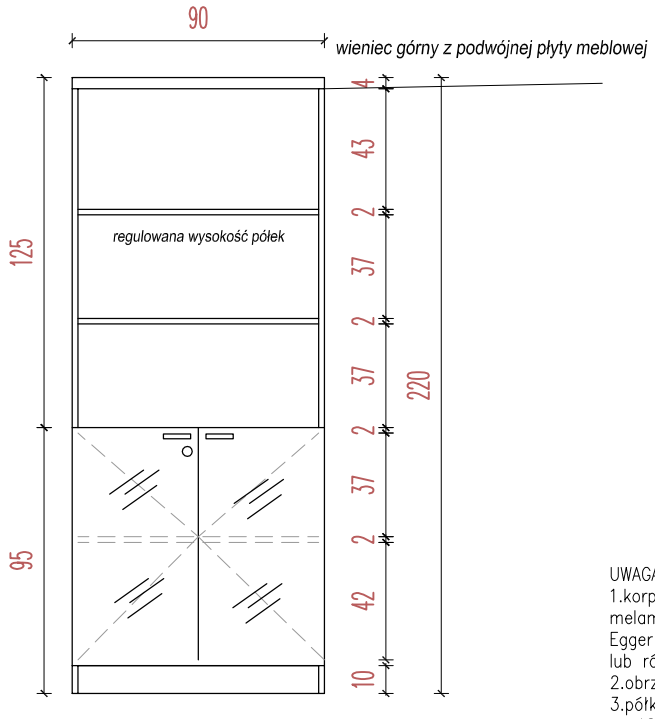

UWAGA:
1.korpus, fronty wykonane z płyty meblowej melaminowanej gr 18mm, kolor jak np. prod. Egger jesion komi 8443 wg Kronospan lub równoważny
2.obrzeża oklejane pcv gr 2mm
3.półki z płyty wiórowej w kolorze frontów gr 18mm
4. szuflady z samodomykiem jak np. metabox

regulowana wysokość półek
regał z zamykanymi szafkami u dołu. Fronty szkło mleczne w ramce aluminiowej szerokości 10mm

Moka DESIGN
Moka Design
Monika Błaszkowska
ul. Jeziorna 22, Koleczkowo
www.mokadesign.com.pl
tel. 501 446 322

Inwestor:	Szpital Specjalistyczny im.Świętej Rodziny ul.Madalinskiego 25 Warszawa		
Projekt:	Projekt zabudowy meblowej na Niskim Parterze i Wysokim Parterze		
Tutul rys.:	RBK/regał zamykany		
Opracował:	mgr inż. arch. Monika Błaszkowska mgr inż. arch. Barbara Starczewska		
korekta: A	data: 07.2014	skala: 1:25	
Nr rysunku:	3.5.5		

Uwaga! wszystkie wymiary należy sprawdzic na budowie

TYTUŁ RYS.	SSK/szafka na segregatory , Drk/szafka na drukarkę

SSK szafka ne segregatory

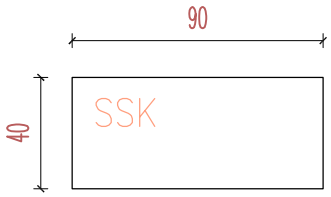

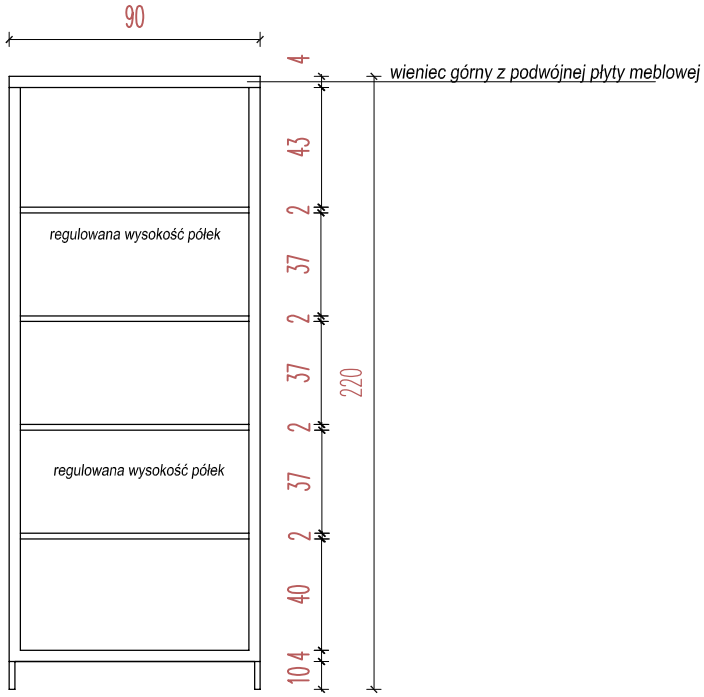

UWAGA:
1.korpus, fronty wykonane z płyty meblowej melaminowanej gr 18mm, kolor jak np. prod. jesion komi 8443 wg Kronospan lub równoważny
2.obrzeża oklejane pcv gr 2mm
3.półki z płyty wiórowej w kolorze frontów gr 18mm
4. szuflady z samodomykiem jak np. metabox

Drk szafka na drukarkę

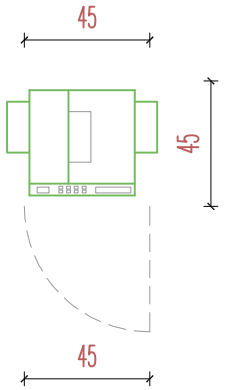

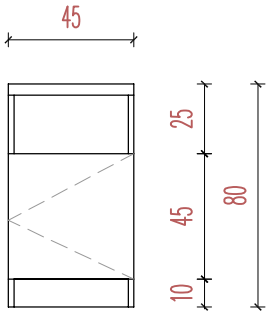

Moka DESIGN
Moka Design
Monika Błaszkowska
ul. Jeziorna 22, Koleczkowo
www.mokadesign.com.pl
tel. 501 446 322

Inwestor:	Szpital Specjalistyczny im.Świętej Rodziny ul.Madalińskiego 25 Warszawa		
Projekt:	Projekt zabudowy meblowej na Niskim Parterze i Wysokim Parterze		
Tytuł rys.:	SSK/szafka na segregatory , Drk/szafka na drukarkę		
Opracował:	mgr inż. arch. Monika Błaszkowska mgr inż. arch. Barbara Starczewska		
korekta: A	data: 07.2014	skala: 1:25	
Nr rysunku:	3.5.6		

Uwaga! wszystkie wymiary należy sprawdzic na budowie

TYTUŁ RYS.	BSK/biurko

BSK biurko

widok od str stanow. komp

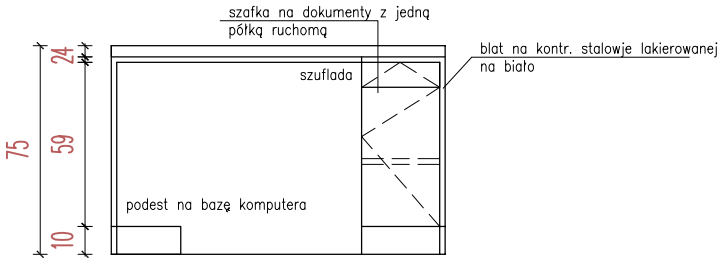

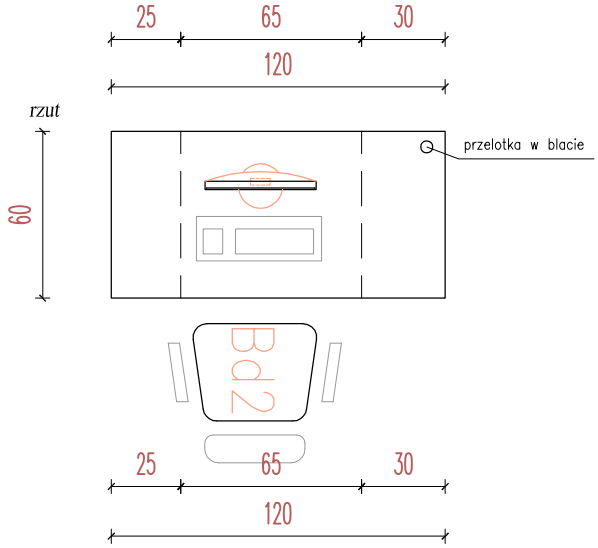

UWAGA:
1.korpus, fronty wykonane z płyty meblowej melaminowanej gr 18mm, kolor jak np. prod. jesion komi 8443 wg Kronospan lub równoważny
2.obrzeża oklejane pcv gr 2mm
3.półki z płyty wiórowej w kolorze frontów gr 18mm
4. szuflady z samodomykiem jak np. metabox

Moka DESIGN
Moka Design
Monika Błaszkowska
ul. Jeziorna 22, Koleczkowo
www.mokadesign.com.pl
tel. 501 446 322

Inwestor:	Szpital Specjalistyczny im.Świętej Rodziny ul.Madalińskiego 25 Warszawa		
Projekt:	Projekt zabudowy meblowej na Niskim Parterze i Wysokim Parterze		
Tytuł rys.:	BSK/biurko		
Opracował:	mgr inż. arch. Monika Błaszkowska mgr inż. arch. Barbara Starczewska		
korekta: A	data: 07.2014	skala: 1:25	
Nr rysunku:	3.5.7		

Uwaga! wszystkie wymiary należy sprawdzic na budowie

TYTUŁ RYS.	Bd9a/krzesło konferencyjne

poglądowe zdjęcia

ruchomy pulpit

detal łączenia

KRZESŁO BIUROWE KONFERENCYJNE
jak np.ARIZ Profi M lub inne o równoważnych parametrach

krzesło na na płozie chromowanej, tapicerowane, tapicerka zmywalna, wytrzymałości min 40 000 cykli Martindala,
metalowy stelaż, z możliwością łączenia krzeseł,
krzesła sztaplowane, bez podłokietników
szerkość stelaża 56–58cm
wysokość krzesła 84–87cm
głębokość całkowita krzesłą 52–55cm
szer. oparcia 45–48cm
możliwość montażu pulpitu
kolorytyka: krzesła dostarczyćw 3 kolorach: jasno szarym ral 7045, beżowym ral 1013, granatowym
20% krzeseł należy dostarczyć wraz z pulpitem

Moka DESIGN
Moka Design
Monika Błaszkowska
ul. Jeziorna 22, Koleczkowo
www.mokadesign.com.pl
tel. 501 446 322

Inwestor:	Szpital Specjalistyczny im.Świętej Rodziny ul.Madalinskiego 25 Warszawa		
Projekt:	Projekt zabudowy meblowej na Niskim Parterze i Wysokim Parterze		
Tytuł rys.:	Bd9a/krzesło konferencyjne		
Opracował:	mgr inż. arch. Monika Błaszkowska mgr inż. arch. Barbara Starczewska		
korekta: A	data: 07.2014	skala: 1:25	
Nr rysunku:	3.5		

Uwaga! wszystkie wymiary należy sprawdzic na budowie

TYTUŁ RYS.	RZUT- zakrystia

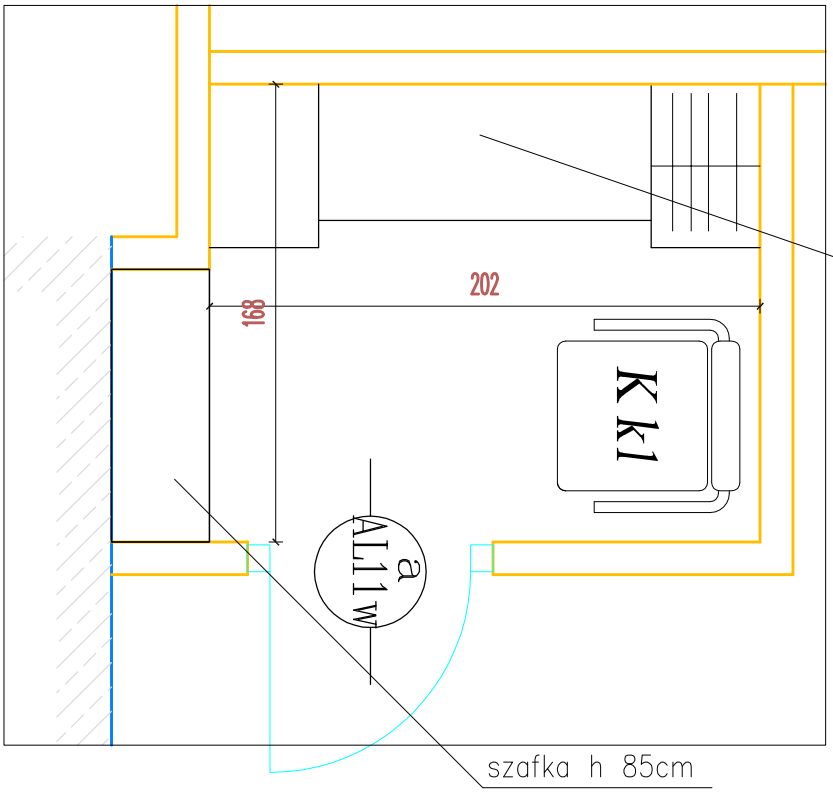

zabudowa wykonana z pł. meblowej gr 18mm, obrzeża pcv gr 2 mm, melamina w kolorze Dąb Bielony jak np. "Dąb PAlermo" wg KRono lub równoważna

Moka DESIGN

Moka Design
Monika Błaszkowska
ul. Jeziorna 22, Koleczkowo
www.mokadesign.com.pl
tel. 501 446 322

Inwestor:	Szpital Specjalistyczny im.Świętej Rodziny ul.Madalińskiego 25 Warszawa		
Projekt:	Projekt zabudowy meblowej na Niskim Parterze i Wysokim Parterze		
Tytuł rys.:	RZUT– zakrystia		
Opracował:	mgr inż. arch. Monika Błaszkowska mgr inż. arch. Barbara Starczewska		
korekta: A	data: 07.2014	skala: 1:25	
Nr rysunku:	4.0		

Uwaga! wszystkie wymiary należy sprawdzic na budowie

TYTUŁ RYS.	Szz-szafka zakrystia

SZz szafka h 85cm

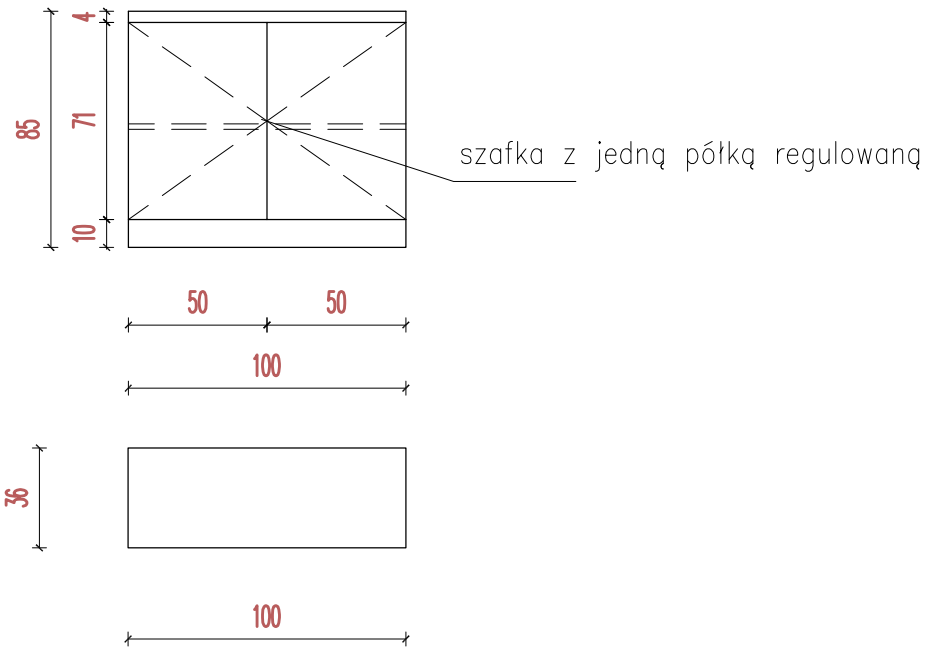

zabudowa wykonana z pł. meblowej gr 18mm, obrzeża pcv gr 2 mm, melamina w kolorze Dąb Bielony jak np. "Dąb PAlermo" wg KRono lub równoważna

Moka DESIGN

Moka Design
Monika Błaszkowska
ul. Jeziorna 22, Koleczkowo
www.mokadesign.com.pl
tel. 501 446 322

Inwestor:	Szpital Specjalistyczny im.Świętej Rodziny ul.Madalińskiego 25 Warszawa		
Projekt:	Projekt zabudowy meblowej na Niskim Parterze i Wysokim Parterze		
Tytuł rys.:	Szz-szafka zakrystia		
Opracował:	mgr inż. arch. Monika Błaszkowska mgr inż. arch. Barbara Starczewska		
korekta: A	data: 07.2014	skala: 1:25	
Nr rysunku:	4.1		

Uwaga! wszystkie wymiary należy sprawdzić na budowie

TYTUŁ RYS.	Z73/ zabudowa zakrystii

Z73 widok z przodu

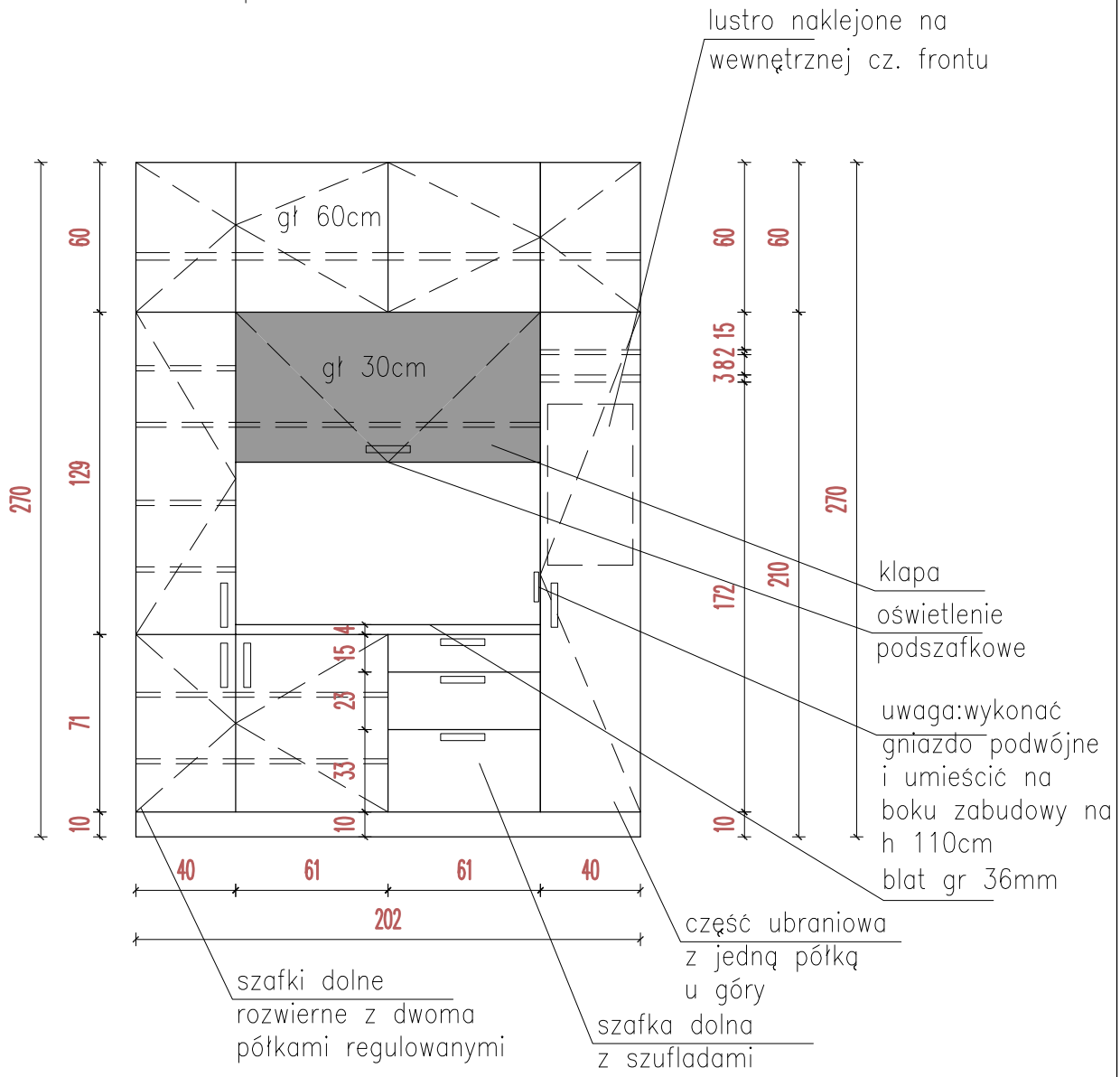

zabudowa wykonana z pł. meblowej gr 18mm, obrzeża pcv gr 2 mm, melamina w kolorze Dąb Bielony jak np. "Dąb PAlermo" wg KRono lub równoważna

rzut

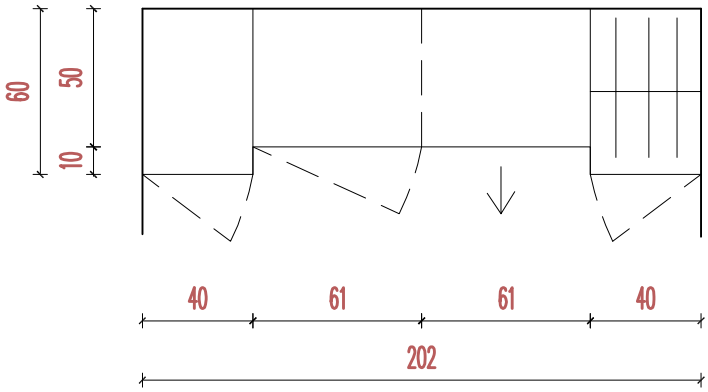

Moka DESIGN

Moka Design
Monika Błaszkowska
ul. Jeziorna 22, Koleczkowo
www.mokadesign.com.pl
tel. 501 446 322

Inwestor:	Szpital Specjalistyczny im.Świętej Rodziny ul.Madalinskiego 25 Warszawa		
Projekt:	Projekt zabudowy meblowej na Niskim Parterze i Wysokim Parterze		
Tytuł rys.:	Z73/ zabudowa zakrystii		
Opracował:	mgr inż. arch. Monika Błaszkowska mgr inż. arch. Barbara Starczewska		
korekta: A	data: 07.2014	skala: 1:25	
Nr rysunku:	4.2		

Uwaga! wszystkie wymiary należy sprawdzic na budowie

TYTUŁ RYS. KSp/wersalka

KSp wersalka

poglądowe zdjęcie wersalki

uwaga:maksymalny wymiar spania po rozłożeniu 100cmx195cm

WERSALKA Z MOŻLIWOŚCIĄ SPANIA

–siedzisko i oparcie z warstwą bonelową wysłane pianką
–tapicerka zmywalna, odporna na środki chemiczne, trudnozapalna jak np. prod. Selvin w kolorze szarym jak np. Selvin kolor Symphony Mist 26 RAL 7047
–część lędźwiowa oparcia wykonana pod lekkim kątem

Moka DESIGN

Moka Design
Monika Błaszkowska
ul. Jeziorna 22, Koleczkowo
www.mokadesign.com.pl
tel. 501 446 322

Inwestor:	Szpital Specjalistyczny im.Świętej Rodziny ul.Madalińskiego 25 Warszawa		
Projekt:	Projekt zabudowy meblowej na Niskim Parterze i Wysokim Parterze		
Tutuł rys.:	KSp/wersalka		
Opracował:	mgr inż. arch. Monika Błaszkowska mgr inż. arch. Barbara Starczewska		
korekta: A	data: 07.2014	skala: 1:25	
Nr rysunku:	5.0		

Uwaga! wszystkie wymiary należy sprawdzic na budowie

TYTUŁ RYS.	KSpm/kanapa do spania mała F/fotel

KSpm *kanapa do spania mała*

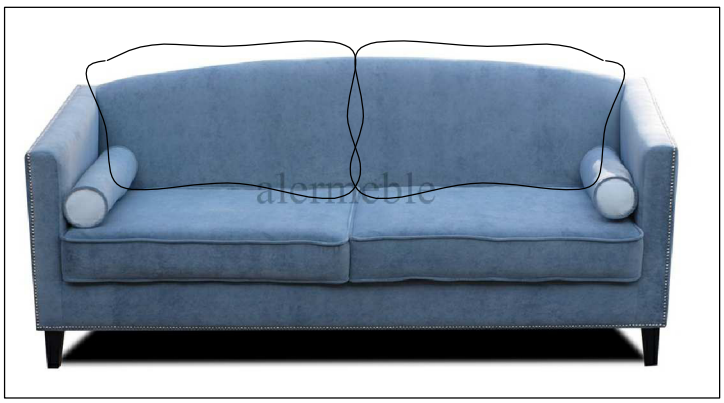

85

175

poglądowe zdjęcie wersalki

KANAPA
–siedzisko z warstwą bonelową wysłane pianką
–tapicerka zmywalna, odporna na środki chemiczne, trudnozapalna jak np. prod. Selvin w kolorze szarym jak np. Selvin kolor Symphony Mist 26 RAL 7047
–część lędźwiowa oparcia wykonana pod lekkim kątem
–wymiary maksymalne 175szer, gł 90cm,
–płytkie oparcie w celu zwiększenia powierzchni leżenia
–na całej długości dodatkowe poduszki, dające komfort siedzenia przy głębokości całkowitej sofy 90cm

F *fotel*

poglądowe zdjęcie

FOTEL
–tapicerka zmywalna, odporna na środki chemiczne, trudnozapalna jak np. prod. Selvin w kolorze szarym jak np. Selvin kolor Symphony Mist 26 RAL 7047
–część lędźwiowa oparcia wykonana pod lekkim kątem
–Wymiary: wysokość 75cm, szerokość 73cm, głębokość 77,5cm
–Drewniane nóżki bukowe zwężające się ku dołowi

Moka DESIGN
Moka Design
Monika Błaszkowska
ul. Jeziorna 22, Koleczkowo
www.mokadesign.com.pl
tel. 501 446 322

Inwestor:	Szpital Specjalistyczny im.Świętej Rodziny ul.Madalińskiego 25 Warszawa		
Projekt:	Projekt zabudowy meblowej na Niskim Parterze i Wysokim Parterze		
Tytuł rys.:	KSpm/kanapa do spania mała F/fotel		
Opracował:	mgr inż. arch. Monika Błaszkowska mgr inż. arch. Barbara Starczewska		
korekta: A	data: 07.2014	skala: 1:25	
Nr rysunku:	5.1		

Uwaga! wszystkie wymiary należy sprawdzic na budowie

TYTUŁ RYS. Af5/sofa rozkładana

Af5 sofa rozkładana

poglądowe zdjęcie wersalki

SOFA Z MOŻLIWOŚCIĄ SPANIA

–siedzisko i oparcie z warstwą bonelową wysłane pianką
–tapicerka zmywalna, odporna na środki chemiczne, trudnozapalna jak np. prod. Selvin w kolorze szarym jak np. Selvin kolor Symphony Mist 26 RAL 7047
–część lędźwiowa oparcia wykonana pod lekkim kątem
–pojemnik na pościel
–wymiary przed rozłożeniem 165cmx90cm
–powierzchnia spania 200x80cm
w komplecie 3 poduszki

Moka DESIGN
Moka Design
Monika Błaszkowska
ul. Jeziorna 22, Koleczkowo
www.mokadesign.com.pl
tel. 501 446 322

Inwestor:	Szpital Specjalistyczny im.Świętej Rodziny ul.Madalinskiego 25 Warszawa
Projekt:	Projekt zabudowy meblowej na Niskim Parterze i Wysokim Parterze
Tutul rys.:	Af5/sofa rozkładana
Opracował:	mgr inż. arch. Monika Błaszkowska mgr inż. arch. Barbara Starczewska
korekta: A	data: 07.2014 skala: 1:25
Nr rysunku:	5.2

Uwaga! wszystkie wymiary należy sprawdzic na budowie

TYTUŁ RYS. Af2/sofa rozkładana

Af2 sofa rozkładana

poglądowe zdjęcie

sofa rozkładana z pojemnikiem na pościel

- siedzisko z warstwą twardą np bonelową, wysłane pianką, tapicerowane pokryciem winylowym o wyglądzie tkaniny w kolorze RAL 7047 jak np. producentn Selvin kolor Symphony Mist 26
- odporna na czyszczenie środkami chemicznym
- trudnozapalna

- Wymiary: wysokość siedziska 45 cm
- wysokość oparcia 75 cm
- głębokość 75cm
- długość 220 cm (boki 15cm)
- powierzchnia spania 140x190 cm
- pojemnik na pościel
- Sofa rozkładana za pomocą automatu.

Moka DESIGN
Moka Design
Monika Błaszkowska
ul. Jeziorna 22, Koleczkowo
www.mokadesign.com.pl
tel. 501 446 322

Inwestor:	Szpital Specjalistyczny im.Świętej Rodziny ul.Madalińskiego 25 Warszawa		
Projekt:	Projekt zabudowy meblowej na Niskim Parterze i Wysokim Parterze		
Tytuł rys.:	Af2/sofa rozkładana		
Opracował:	mgr inż. arch. Monika Błaszkowska mgr inż. arch. Barbara Starczewska		
korekta: A	data: 07.2014	skala: 1:25	
Nr rysunku:	5.3		

Uwaga! wszystkie wymiary należy sprawdzic na budowie

TYTUŁ RYS. Afm/sofa mała

Afm sofa mała

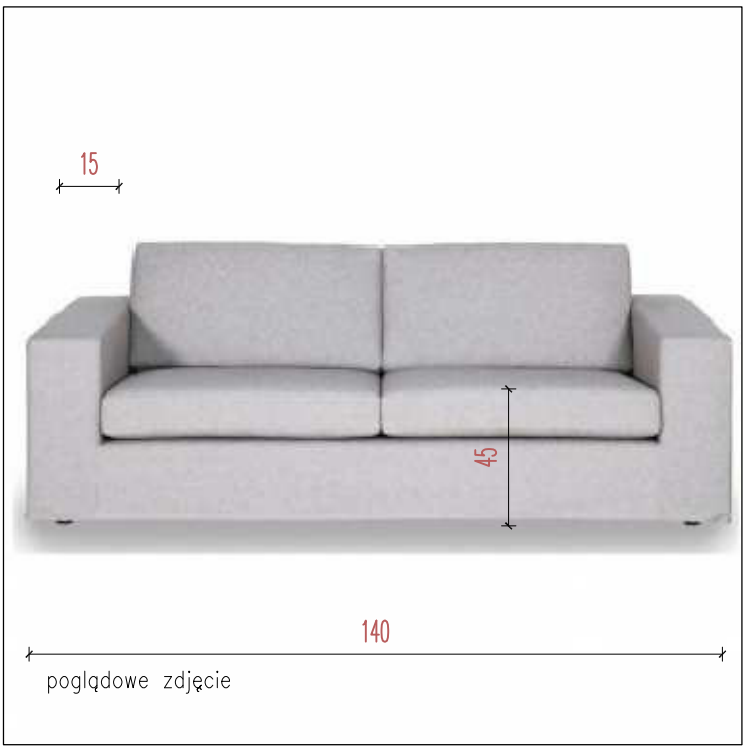

sofa mała
- siedzisko z warstwą twardą np bonelową, wysłane pianką, tapicerowane pokryciem winylowym o wyglądzie tkaniny w kolorze RAL 7047 jak np. producentn Selvin kolor Symphony Mist 26
- odporna na czyszczenie środkami chemicznym
- trudnozapalna

- Wymiary: wysokość siedziska 45 cm
- wysokość oparcia 75 cm
- głębokość 75cm
- długość 140 cm (boki 15cm)

Moka DESIGN
Moka Design
Monika Błaszkowska
ul. Jeziorna 22, Koleczkowo
www.mokadesign.com.pl
tel. 501 446 322

Inwestor:	Szpital Specjalistyczny im.Świętej Rodziny ul.Madalińskiego 25 Warszawa
Projekt:	Projekt zabudowy meblowej na Niskim Parterze i Wysokim Parterze
Tytuł rys.:	Afm/sofa mała
Opracował:	mgr inż. arch. Monika Błaszkowska mgr inż. arch. Barbara Starczewska
korekta: A	data: 07.2014 skala: 1:25
Nr rysunku:	5.4

Uwaga! wszystkie wymiary należy sprawdzic na budowie

TYTUŁ RYS. BANK MLEKA

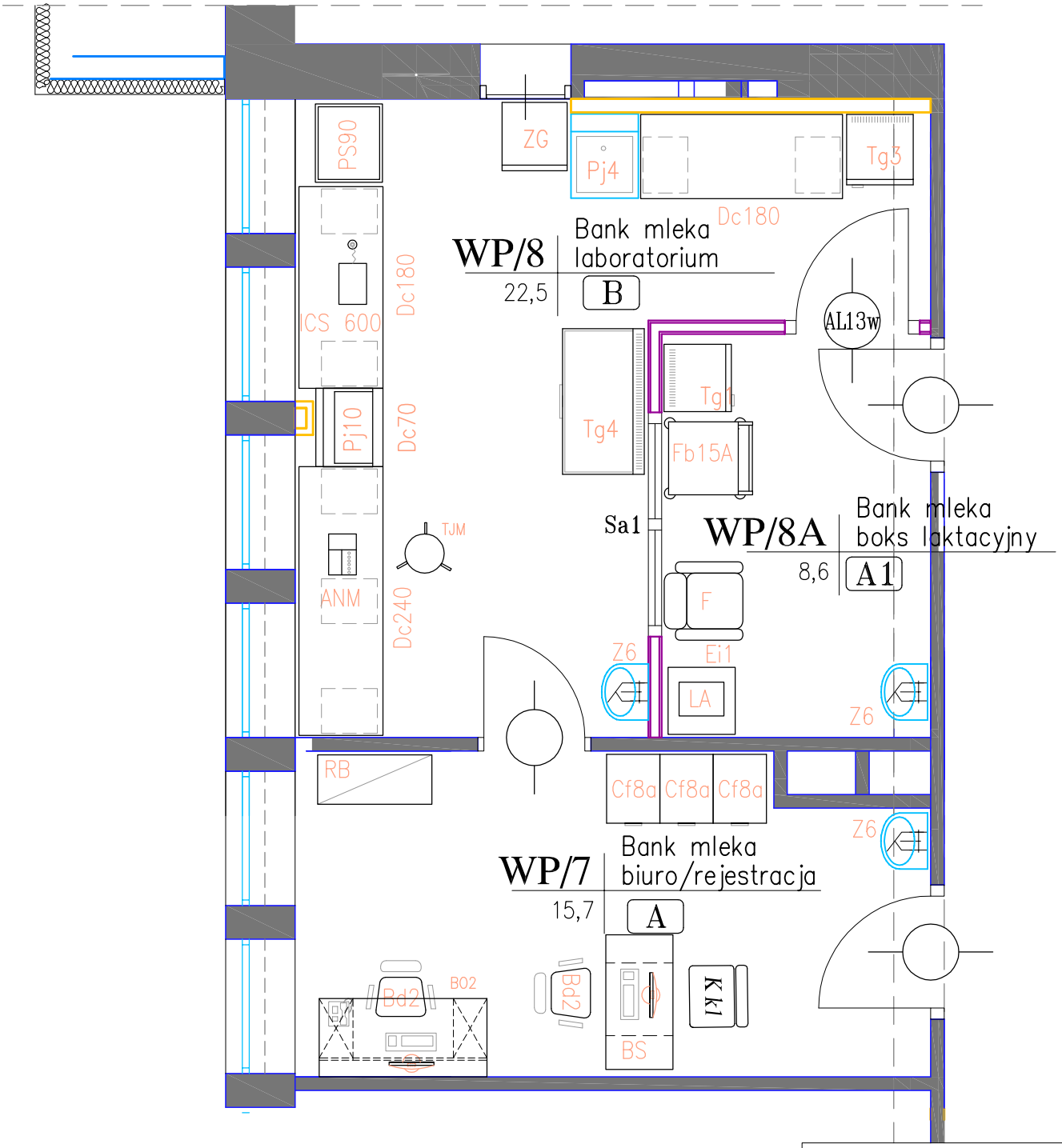

Projekt technologi opracowanie: mgr inż Stefan Głaz

Moka DESIGN

Moka Design
Monika Błaszkowska
ul. Jeziorna 22, Koleczkowo
www.mokadesign.com.pl
tel. 501 446 322

Inwestor:	Szpital Specjalistyczny im.Świętej Rodziny ul.Madalińskiego 25 Warszawa
Projekt:	Projekt zabudowy meblowej na Niskim Parterze i Wysokim Parterze
Tytuł rys.:	Bank Mleka rzut
Opracował:	mgr inż. arch. Monika Błaszkowska mgr inż. arch. Barbara Starczewska
korekta: A	data: 07.2014 skala:
Nr rysunku:	6.0

Uwaga! wszystkie wymiary należy sprawdzic na budowie