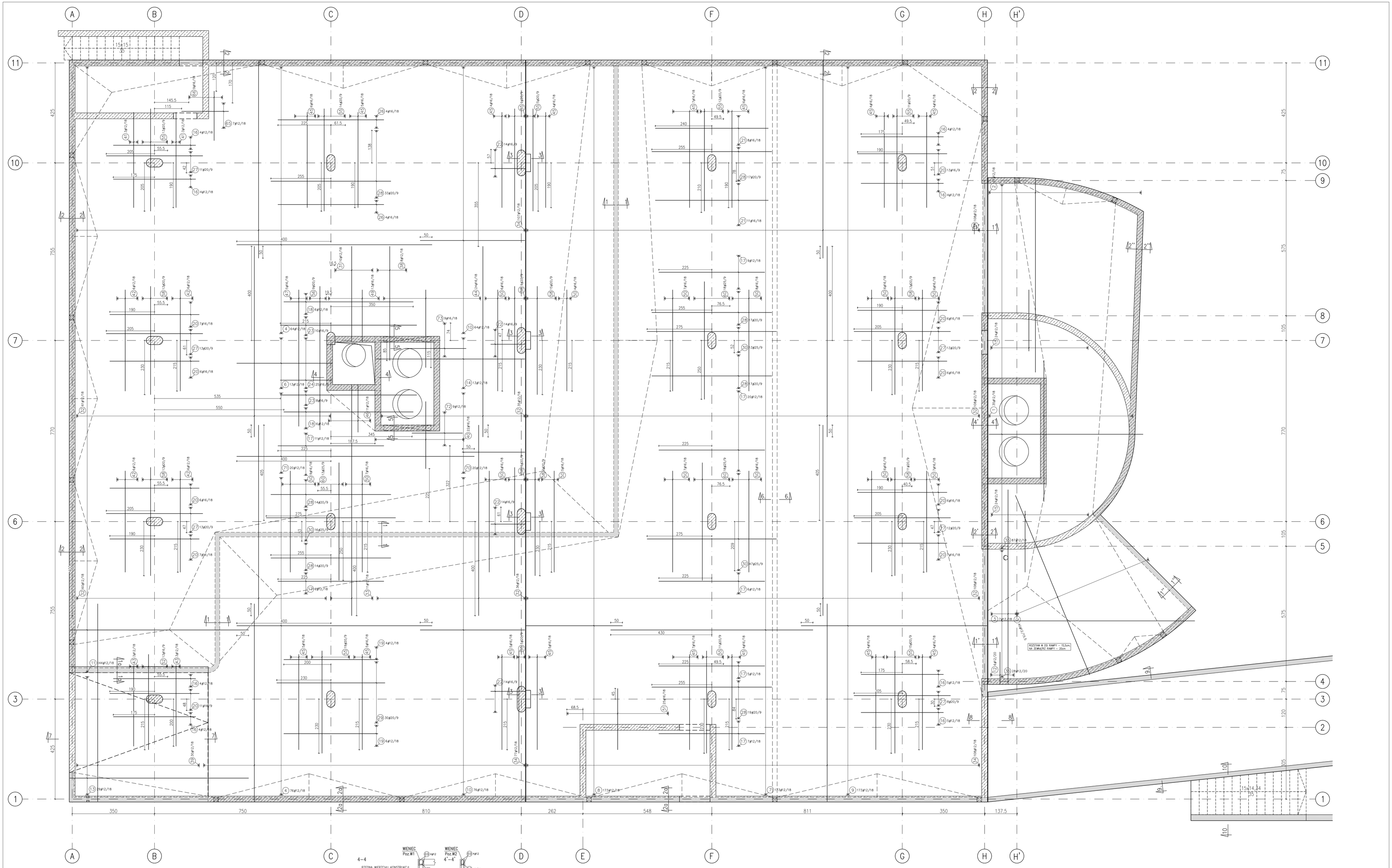

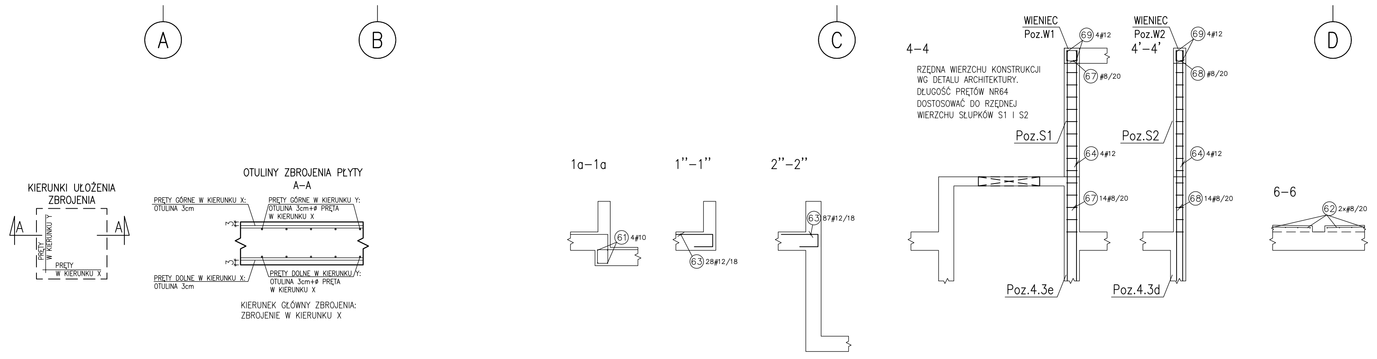

UWAGI:

1. PRZED PRZYSTĄPIENIEM DO ROBÓT WYKONAWCA JEST ZOBOWIĄZANY DO ZAPOZNANIA SIĘ Z CAŁOŚCIĄ DOKUMENTACJI WSZYSTKICH BRANŻ
2. WSZYSTKIE PRACE NALEŻY WYKONYWAĆ POD STAŁYM NADZOREM GEODEZYJNYM
3. BETON wg PN–B–03264:2002: B37 (C30/37)
4. KLASA ŚRODOWISKA XC3 wg PN–B–03264:2002
5. STAL: ⌀ A–IIIN o fyk=500MPa, klasie ciągliwości C, spojolno
6. W PRZYPADKU PRZERW W BETONOWANIU DŁUŻSZYCH NIŻ 8 GODZIN, NALEŻY STOSOWAĆ MATERIAŁY SCZEPNE DO BETONU TYPU "SIKA MONO TOP 910N"
7. OSIE NALEŻY WYTYCZYĆ NA PODSTAWIE PROJEKTU ARCHEKTURY
8. W SPRAWACH NIE OKREŚLNYCH DOKUMENTACJĄ OBOWIĄZUJĄ:
   - WARUNKI TECHNICZNE WYKONYWANIA I ODBIORU ROBÓT BUDOWLANO–MONTAŻOWYCH (WG WŁAŚCIWEGO MINISTERSTWA ORAZ INSTYTUTU TECHNIKI BUDOWLANEJ)
   - NORMY POLSKIEGO KOMITETU NORMALIZACYJNEGO (P.K.N.)
   - INSTRUKCJE, WYTYCZNE, ŚWIADECTWA DOPUSZCZENIA, ATESTY INSTYTUTU TECHNIKI BUDOWLANEJ
   - INSTRUKCJE, WYTYCZNE I WARUNKI TECHNICZNE PRODUKTÓW I DOSTAWCÓW MATERIAŁÓW BUDOWLANO–INSTALACYJNYCH
   - PRZEPISY TECHNICZNE INSTYTUCJI KONTROLUJĄCYCH JAKOŚĆ MATERIAŁÓW I WYKONYWANYCH ROBÓT
   - SPECYFIKACJA WYKONYWANIA ROBÓT ZAŁĄCZONA DO NINIEJSZEGO OPRACOWANIA
9. NINIEJSZY RYSUNEK NALEŻY ROZPARTYWAĆ ŁĄCZNIE Z POWAŻANYMI RYSUNKAMI ZBROJENIOWYMI STROPÓW, SCHODÓW, SŁUPÓW I ŚCIAN, Z PROJEKTEM ARCHITEKTONICZNYM ORAZ PROJEKTAMI BRANŻOWYMI
10. PRĘTY TRAFIAJĄCE W OTWORY DOCIĄĆ Z ZACHOWANIEM OTULINY
11. PRZY WYKONYWANIU PRAC ZBROJARSKICH PRĘTY NALEŻY DOGIĄĆ DO SZALUNKU Z ZACHOWANIEM OTULIN I PROMIENI GIĘCIA
12. WYKAZ STALI NA ZAŁĄCZONYM WYDRUKU
13. BETONOWĄ NADLEWKĘ NALEŻY ZBROIĆ SIATKĄ ⌀8co20cm

NAZWA I ADRES OBIEKTU BUDOWLANEGO	PROJEKT PARKINGU WRAZ Z ZAGOSPODAROWANIEM TERENU WARSZAWA, UL. MADALIŃSKIEGO 25, DZIAŁKA NR EW. 13 OBRĘBU 1-01-20
FAZA:	PROJEKT WYKONAWCZY
INWESTOR:	SZPITAL SPECJALISTYCZNY IM. ŚW. RODZINY SP ZOZ Warszawa, ul. Madalińskiego 25
TYTUŁ RYSUNKU:	STROP NAD -1 - ZBROJENIE GÓRNE
PROJEKTANT:	mgr inż. Jacek Lipiec — nr upr. Wa-418/93
OPRACOWANIE:	mgr inż. Marta Grzybowska
SPRAWDZAJĄCY:	mgr inż. Krzysztof Guraj — nr upr. St-363/73
DATA: VIII 2016	SKALA 1:50 — NUMER RYSUNKU: K-10