TYTUŁ RYS.	127/WU/SK.2.2

SK.2.2 STÓŁ OKRĄGŁY

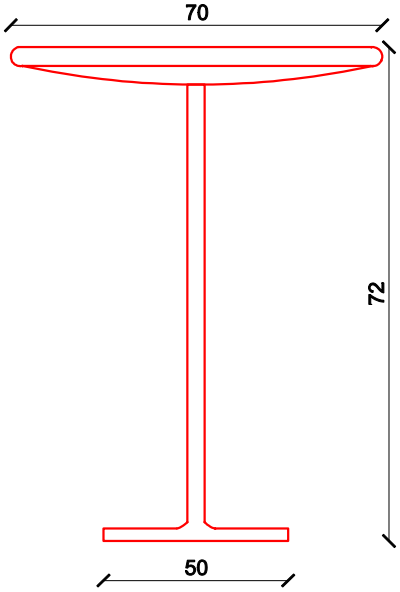

Stół powieniem składać się z:
- BLAT - wykonany z tworzywa sztucznego, (np ABS), odporny na bardzo częste działanie środków czyszczoących i dezynfekcyjnych, średnica blatu FI 70cm, górna krawędź blatu na wysokości 72-75cm
- NOGA - stalowa, chromowana, wys 70-72cm
- STOPA - stalowa, chromowana, o średnicy FI 50cm

Moka DESIGN
Moka design Monika Błaszkowska
ul.Jeziorna 22
84-207 Koleczkowo
tel. 501 446 322
e-mail. moka@mokadesign.com.pl

Inwestor:	SPZOZ Szpital Specjalistyczny im. Świętej Rodziny ul. Madalińskiego 25 Warszawa		
Projekt:	PROJEKTY WYPOSAŻENIA UZUPEŁNIAJĄCEGO		
Tytuł rys.:	STOLIK DO POKOJU PACJENTA		
Opracował:	mgr inż. arch Monika Błaszkowska mgr inż. arch. Marta Trzciałkowska		
korekta: A	data: 2016.01	skala: 1:25	
Nr rysunku:	127/WU/SK.2.2		

TYTUŁ RYS.	128 WU

Z.S. Zestaw sanitarny

W skład zestawu wchodzi:
1) dozownik mydła w płynie – wsady workowe , kolor biały
2) dozownik środka dezynfekującego z dźwignią łokciową lub automatyczny – kolor biały
3) pojemnik na ręczniki papierowe – kolor biały

Uwaga – formy dozowników należy przedstawić Zamawiającemu do akceptacji, należy dopasować Z.S. do istniejących, zamontowanych już dozowników na terenie obektu, tak by obecnie stosowanie wkłady były kompatybilne z nowo dostarczanym Z.S.

Z.S. P.

Dozownik aluminiowy do płynu pielęgnacyjnego motowany w okolicy modułu do pielęgnacji noworodka z wanienką.
kolor biały

T.Korkowa

tablica korkowa w ramie aluminiowej – 150x100cm, kolor ramy aluminium szczotkowane

Lw.

Lodówka wolnostojąca wysoka

wartości minimalne

Wymiary minimalne (wys. x szer. x gł.) 177,2 x 54,3 x 55 cm

Położenie zamrażarki brak

Liczba agregatów 1

Liczba termostatów 1

Czas utrzymania temperatury w przypadku braku zasilania brak danych Bezszronowa (No Frost)

System automatycznego odszraniania (rozmrażania) chłodziarki

Sposób odszraniania (rozmrażania) chłodziarki automatyczny

Zmiana kierunku otwierania drzwi

Efektywność energetyczna Klasa energetyczna A+

Roczne zużycie prądu maks 151 kWh

Pojemność użytkowa chłodziarki (litr) ok. 303 litry

Poziom hałasu (dB) maks. 40 dB

Bezpieczeństwo użytkowania półki wykonane ze „szkła bezpiecznego"

Wyposażenie 3 szuflady na warzywa i owoce, 5 półek w drzwiach

, 6 półek szklanych w chłodziarce, instrukcja obsługi w języku polskim

, karta gwarancyjna

jak np. **lodówka do zabudowy**

Hotpoint-Ariston | nr kat. 118675

Moka DESIGN
Moka design Monika Błaszkowska
ul.Jeziorna 22
84-207 Koleczkowo
tel. 501 446 322
e-mail. moka@mokadesign.com.pl

Inwestor:	SPZOZ Szpital Specjalistyczny im. Świętej Rodziny ul. Madalińskiego 25 Warszawa		
Projekt:	PROJEKTY WYPOSAŻENIA UZUPEŁNIAJĄCEGO		
Tytuł rys.:	fotel do karmienia		
Opracował:	mgr inż. arch Monika Błaszkowska mgr inż. arch. Marta Trzciałkowska		
korekta: A	data: 2016.01	skala: 1:25	
Nr rysunku:	128WU		

WU

H.Ł.1 HOTEL
ŁÓŻKO POJEDYŃCZE

widok z góry

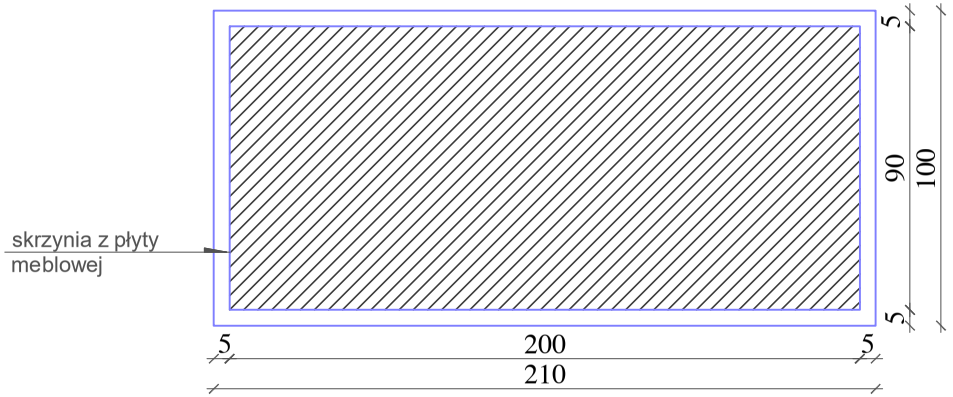

INFORMACJE DO PROJEKTU ŁÓŻKA:

1. PŁYTA MEBLOWA - płyta melaminowana, gr 18mm, o jasnym wybarwieniu, równoważne jak Egger H1277 ST9 Akacja Lakeland Jasna
2. NÓŻKI MEBLOWE - aluminiowe o przekroju okrągłym o średnicy 38mm, wysokość 100mm, kolor aluminium szczotkowane, jak np Gamet nr katalogowy NA50
3. Materac 90x200x15-20 [cm] bonelowy

OZNACZENIA:

MATERAC 90X200x15-20 [cm] BONELOWY

widok dłuższego boku

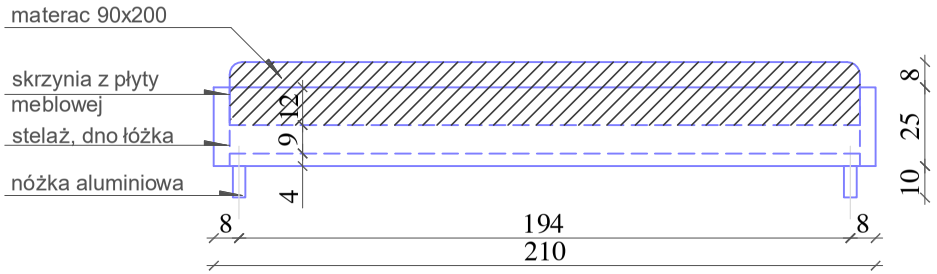

widok dłuższego boku

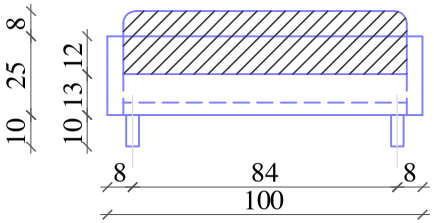

Moka DESIGN

Moka design Monika Błaszkowska
ul.Jeziorna 22
84-207 Koleczkowo
tel. 501 446 322
e-mail. moka@mokadesign.com.pl

Inwestor:	SPZOZ Szpital Specjalistyczny im. Świętej Rodziny ul. Madalińskiego 25 Warszawa
Projekt:	Projekt zabudowy meblowej Hotel Piętro III
Tytuł rys.:	ŁÓŻKO POJEDYŃCZE
Opracował:	mgr inż. arch Monika Błaszkowska mgr inż. arch. Alicja Kaczykowska
korekta: A	data: 2016.0 3 / skala: 1:25
Nr rysunku:	129/WU/ H.Ł.1

130/WU/H.B./H.SN.

H.B./ H. SN. HOTEL - BIURKO, SZAFKA NOCNA

BIURKO

widok z góry

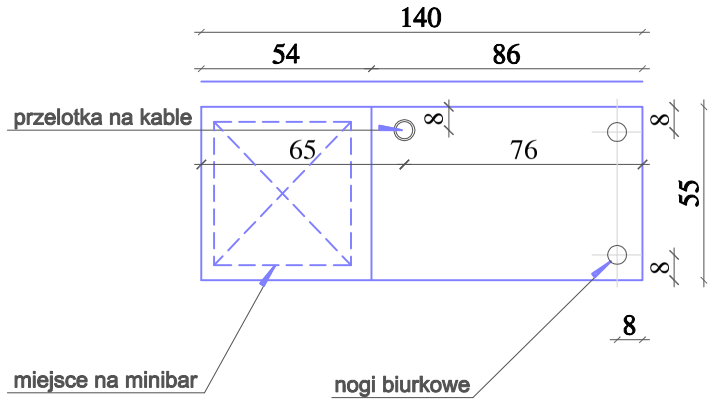

widok od frontu

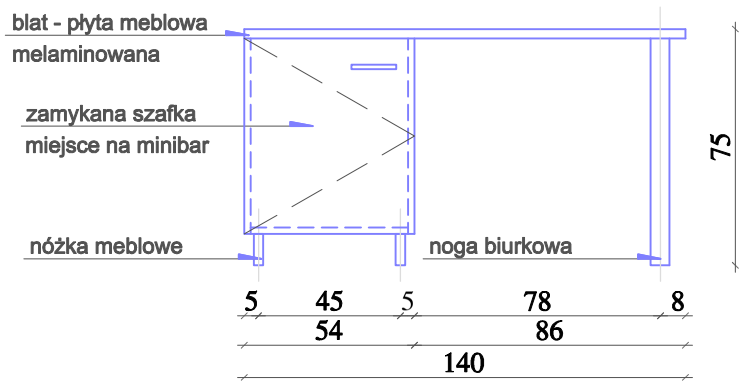

INFORMACJE DO PROJEKTU BIURKA:

1. PŁYTA MEBLOWA - płyta melaminowana, gr 18mm, o jasnym wybarwieniu, równoważne jak Egger H1277 ST9 Akacja Lakeland Jasna
2. BLAT - blat melaminowana, gr 36mm, kolor jak fornty
3. NÓŻKI MEBLOWE - aluminiowe o przekroju kwadratowym o wymiarze boku 30mm-42mm, wysokość 100mm, kolor aluminium szczotkowane, jak np Gamet nr katalogowy NA50
4. NOGA BIURKOWA - aluminiowa o przekroju kołowym w wymiarze średnicy ~5cm, jak np Gamet nr katalogowy FNM-011 CHROM
5. SZAFKA Z MIEJSCEM NA MINIBAR HOTELOWY otwierana wg schematu
6. UCHWYT - relingowy, kolor aluminium szczotkowane, wys. 150mm-200mm, jak np Gamet nr katalogowy UA06

MINIBAR HOTELOWY

-maksymalne wymiary [WxSZxG] 580x420x440
-możliwość zabudowania w meblach
-technologia chłodzenia: absorbcyjna, termoelektryczna lub kompresorowa
-wnętrze minibaru jest podświetlane diodami LED
-prosta w obsłudze regulacja temperatury wewnątrz oraz wyposażonie w system automatycznego rozmrażania
-klasa energetyczna A+
-minimalna pojemność 30litrów

INFORMACJE DO PROJEKTU SZAFKI NOCNEJ:

1. PŁYTA MEBLOWA - płyta melaminowana, gr 18mm, o jasnym wybarwieniu, równoważne jak Egger H1277 ST9 Akacja Lakeland Jasna
2. SZUFLADA - z cichym domykiem, np. Metabox5.
3. UCHWYT - relingowy, kolor aluminium szczotkowane, wys. 150mm-200mm, jak np Gamet nr katalogowy UA06

SZAFKA NOCNA

widok z góry

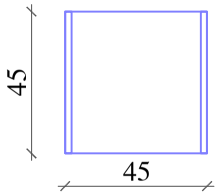

widok od frontu

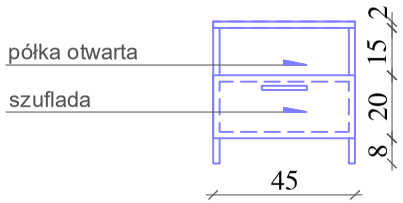

Moka DESIGN
Moka design Monika Błaszkowska
ul.Jeziorna 22
84-207 Koleczkowo
tel. 501 446 322
e-mail. moka@mokadesign.com.pl

Inwestor:	SPZOZ Szpital Specjalistyczny im. Świętej Rodziny ul. Madalińskiego 25 Warszawa
Projekt:	Projekt zabudowy meblowej Hotel Piętro III
Tytuł rys.:	BIURKO, SZAFKA NOCNA
Opracował:	mgr inż. arch Monika Błaszkowska mgr inż. arch. Alicja Kaczykowska
korekta: A	data: 2016.0 3 / skala: 1:25
Nr rysunku:	130/WU/H.B./H.SN.

H.SZ.1, HOTEL - SZAFA Z BAGAŻOWNIKIEM

widok z góry

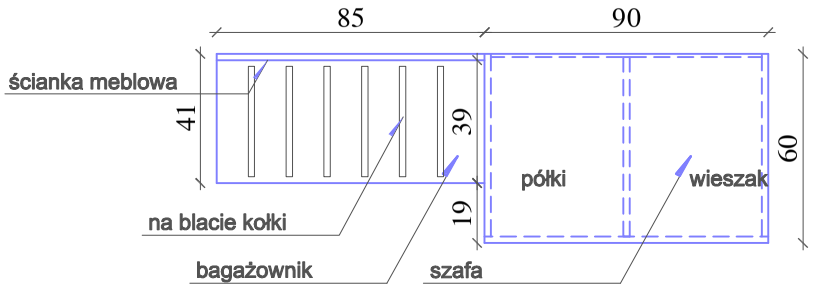

widok frontu

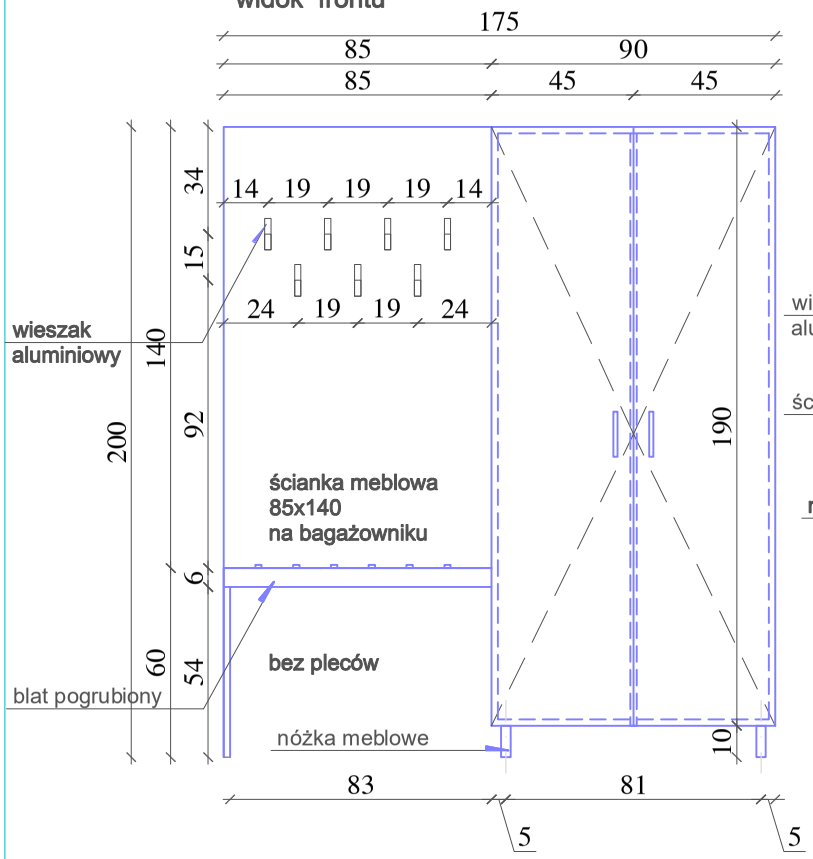

widok z boku

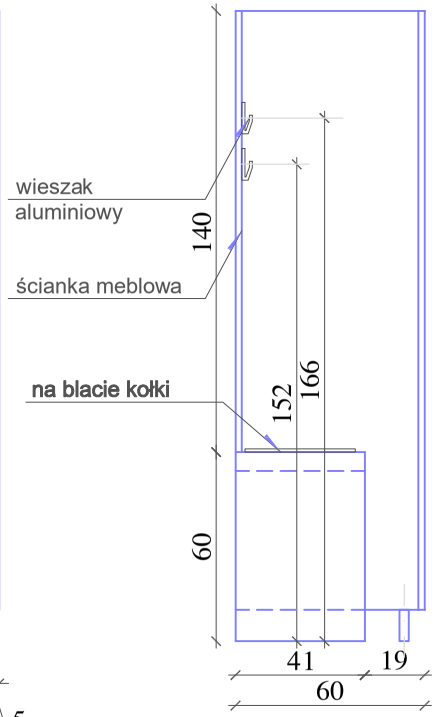

wnętrze szafy

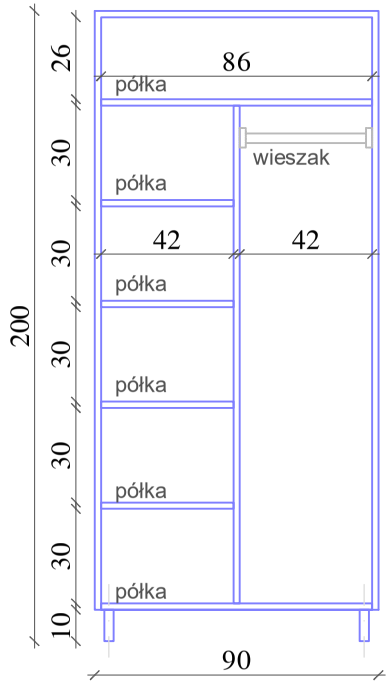

INFORMACJE DO PROJEKTU SZAFY:

1. PŁYTA MEBLOWA - płyta melaminowana, gr 18mm, o jasnym wybarwieniu, równoważne jak Egger H1277 ST9 Akacja Lakeland Jasna
2. BLAT - blat melaminowany, pogrubiony, gr 60mm, kolor jak fornty, Na wierzchu kołki aluminiowe ułatwiające przesuwanie bagażu
3. WIESZAKI aluminiowe mocowane do pionowej płyty meblowej , kolor aluminium (taki jak uchwyty szafy) np. Wieszak meblowy WA02 ; Kod produktu: WA02-A0C00
4. PLECY SZAFY - płyta HDF lakierowana, kol. biały
5. UCHWYT - relingowy, kolor aluminium szczotkowane, wys. 150mm-200mm, jak np Gamet nr katalogowy UA06
6. NÓŻKI MEBLOWE - aluminiowe o przekroju kwadratowym o wymiarze boku 30mm-42mm, wysokość 100mm, kolor aluminium szczotkowane, jak np Gamet nr katalogowy NA50

Moka DESIGN
Moka design Monika Błaszkowska
ul.Jeziorna 22
84-207 Koleczkowo
tel. 501 446 322
e-mail. moka@mokadesign.com.pl

Inwestor:	SPZOZ Szpital Specjalistyczny im. Świętej Rodziny ul. Madalińskiego 25 Warszawa
Projekt:	Projekt zabudowy meblowej Hotel Piętro III
Tytuł rys.:	SZAFA Z BAGAŻOWNIKIEM
Opracował:	mgr inż. arch Monika Błaszkowska mgr inż. arch. Alicja Kaczykowska
korekta: A	data: 2016.0 3 skala: 1:25
Nr rysunku:	131/WU/H.SZ.1

PIĘTRO III
HOTEL

H.SZ.2L, H.SZ.2P HOTEL - -SZAFY

SZAFA Z PÓŁKAMI

widok z góry

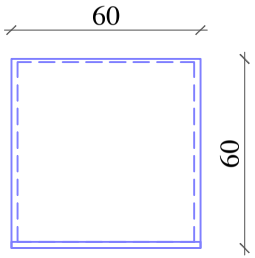

widok frontu

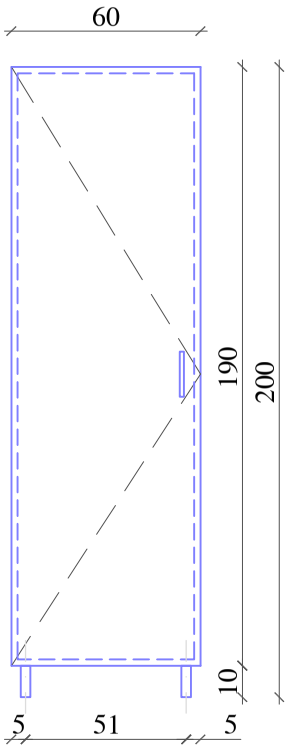

wnętrze szafy

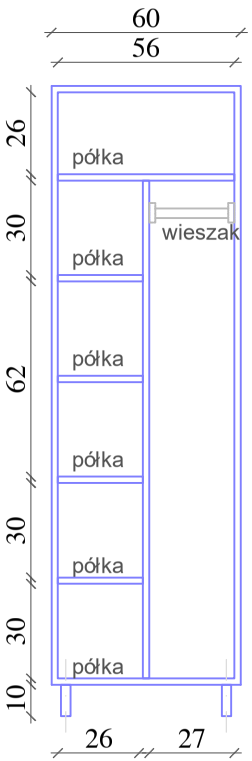

SZAFA Z WIESZAKIEM

widok z góry

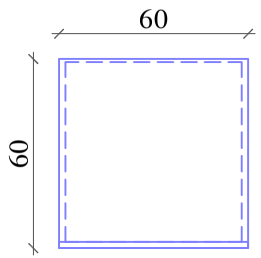

widok frontu

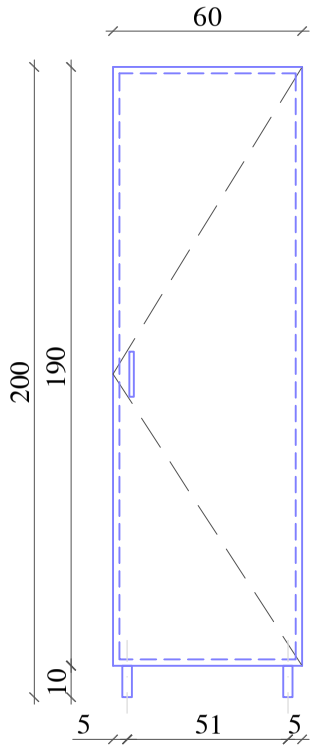

wnętrze szafy

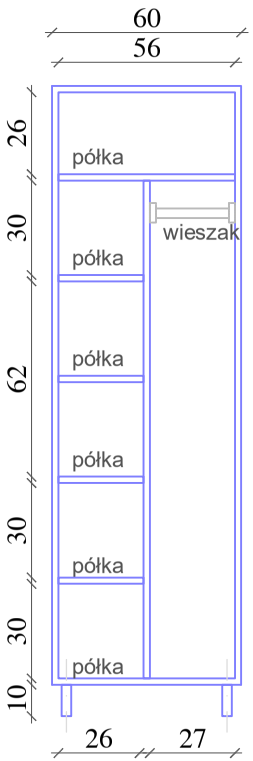

INFORMACJE DO PROJEKTU SZAFY:
1. PŁYTA MEBLOWA - płyta melaminowana, gr 18mm, o jasnym wybarwieniu, równoważne jak Egger H1277 ST9 Akacja Lakeland Jasna
2.RELING NA WIESZAKI WEWNĘTRZNY- aluminiowy montowany do boków szafy
3. PLECY SZAFY - płyta HDF lakierowana, kol. biały
4. UCHWYT - relingowy, kolor aluminium szczotkowane, wys. 150mm-200mm, jak np Gamet nr katalogowy UA06
5.NÓŻKI MEBLOWE - aluminiowe o przekroju kwadratowym o wymiarze boku 30mm-42mm, wysokość 100mm, kolor aluminium szczotkowane, jak np Gamet nr katalogowy NA50

Moka DESIGN
Moka design Monika Błaszkowska
ul.Jezioma 22
84-207 Koleczkowo
tel. 501 446 322
e-mail. moka@mokadesign.com.pl

Inwestor:	SPZOZ Szpital Specjalistyczny im. Świętej Rodziny ul. Madalińskiego 25 Warszawa
Projekt:	Projekt zabudowy meblowej Hotel Piętro III
Tytuł rys.:	SZAFY "SŁUPKI"
Opracował:	mgr inż. arch Monika Błaszkowska mgr inż. arch. Alicja Kaczykowska
korekta: A	data: 2016.0 3 skala: 1:25
Nr rysunku:	132/WU/H.SZ.2L, H.SZ.2P

POZIOM NP- BLOK PORODOWY

SZ.B.P. SZAFKA

widok z góry

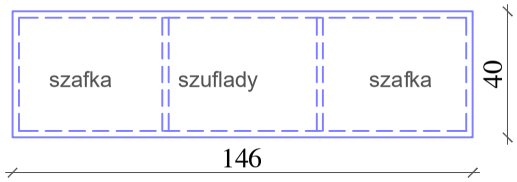

widok od frontu

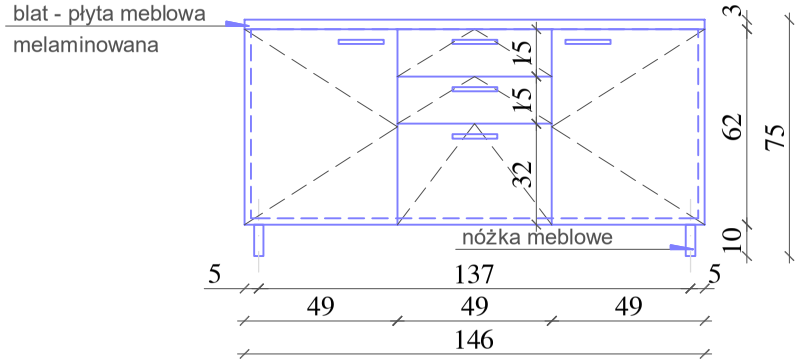

widok boku

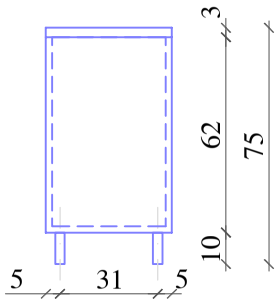

INFORMACJE DO PROJEKTU BIURKA:

1. PŁYTA MEBLOWA - płyta melaminowana, gr 18mm, o jasnym wybarwieniu, równoważne jak Egger H1277 ST9 Akacja Lakeland Jasna
2. BLAT - blat melaminowana, gr 36mm, kolor jak fornty
3. NÓŻKI MEBLOWE - aluminiowe o przekroju kwadratowym o wymiarze boku 30mm-42mm, wysokość 100mm, kolor aluminium szczotkowane, jak np Gamet nr katalogowy NA50
4. UCHWYT - relingowy, kolor aluminium szczotkowane, wys. 150mm-200mm, jak np Gamet nr katalogowy UA06
5. SZUFLADY - z systemem cichego domykania, np. Metabox5.

Moka DESIGN

Moka design Monika Błaszkowska
ul.Jeziorna 22
84-207 Koleczkowo
tel. 501 446 322
e-mail. moka@mokadesign.com.pl

Inwestor:	SPZOZ Szpital Specjalistyczny im. Świętej Rodziny ul. Madalińskiego 25 Warszawa
Projekt:	Projekt zabudowy meblowej Oddział położniczy Poziom NISKI PARTER
Tytuł rys.:	SZAFKA
Opracował:	mgr inż. arch Monika Błaszkowska mgr inż. arch. Alicja Kaczykowska
korekta: A	data: 2016.0 3 — skala: 1:25
Nr rysunku:	133/WU/SZ.B.P.

134/WU/S.B.P.

POZIOM NP- BLOK PORODOWY

So.B.P. Sofa

INFORMACJE DO PROJEKTU ŁÓŻKA:

1. NÓŻKI MEBLOWE - aluminiowe o przekroju okrągłym o średnicy 38mm, wysokość 150mm, kolor aluminium szczotkowane, jak np Gamet nr katalogowy NA50
2.Tapicerka winylowa

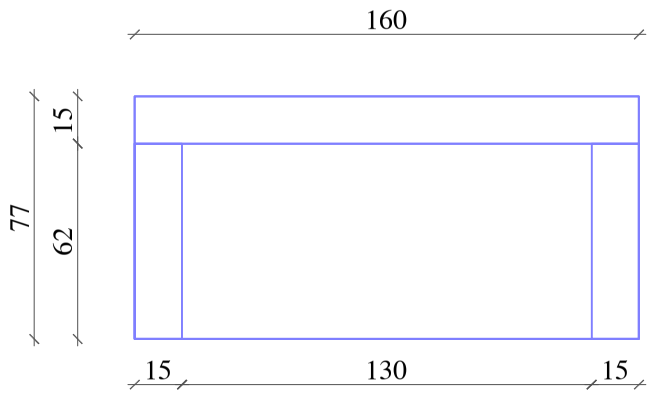

Sofa tapicerowana tapicerką o udokumentowanych parametrach nie gorszych niż :

- Skład : powłoka 100% winyl PERMABLOCK, nośnik - DOPUSZCZA SIĘ poliester 100%, HJ-loft2TM
- Waga NIE PRZEKRACZAJĄCA 650 g/m2
- Ścieralność MIN. :300 tys cykli Martindala
- Trudnopalność

Tkanina powinna posiadać:

- barierę przed drobnoustrojami
- barierę przeciwbakteryjną
- barierę przeciwgrzybiczną
- odporna na pot
- odporna na zabrudzenia min. krwią, uryną, olejeM
- ODPORNA NA ZABRUDZENIA Z ODZIEŻY NP. Z DŻINSÓW

KOLOR JASNY BEŻ

- wymiary od podanych mogą się różić w zakresie do 5%

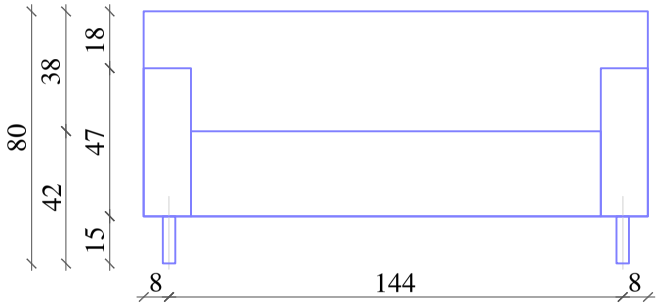

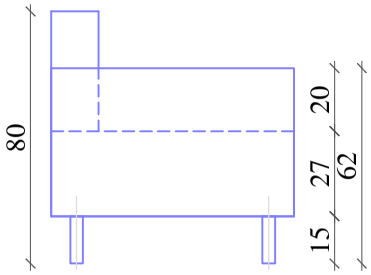

Moka DESIGN

Moka design Monika Błaszkowska
ul.Jeziorna 22
84-207 Koleczkowo
tel. 501 446 322
e-mail. moka@mokadesign.com.pl

Inwestor:	SPZOZ Szpital Specjalistyczny im. Świętej Rodziny ul. Madalińskiego 25 Warszawa
Projekt:	Projekt zabudowy meblowej Oddział położniczy Poziom NISKI PARTER
Tytuł rys.:	KANAPA
Opracował:	mgr inż. arch Monika Błaszkowska mgr inż. arch. Alicja Kaczykowska
korekta: A	data: 2016.0 3 / skala: 1:25
Nr rysunku:	134/WU/S.B.P.

TYTUŁ RYS.	135/WU

TI- telefon stacjonarny

analogowy telefon biurowy dedykowany do współpracy z dowolną centralą Slican. Nowoczesny telefon wyposażony w wyświetlacz LCD, książkę telefoniczną, tryb głośnomówiący, listę połączeń przychodzących, listę wybieranych numerów oraz wiele innych, użytecznych funkcji i tryb głośnomówiący nie wymaga baterii.

- wyświetlacz LCD prezentujący nazwę i numer dzwoniącego
- ustawienie kontrastu wyświetlacza LCD
- wybór języka
- **min.** 10 komórek pamięci jednoprzyciskowej
- **min** 10 komórek pamięci dwuprzyciskowej
- REDIAL, Flash, Pause, Mute

- informacja o połączeniu przychodzącym w FSK oraz DTMF
- ustawienie czasu sygnału Flash
- regulowany poziom głośności
- wybór typu/głośności dzwonienia
- tryb głośnomówiący, który nie wymaga dodatkowego źródła zasilania
- wskaźnik nowego połączenia
- powtarzanie ostatnio wybieranego numeru
- zapamiętywanie do 99 informacji o połączeniach przychodzących, nazwy dzwoniącego numeru, daty czasu
- zapamiętywanie do 15 numerów wybieranych
- książka telefoniczna o pojemności 99 nazw oraz numerów
- funkcja oddzwaniania (Call Back)
- kasowanie pojedynczego lub wszystkich rekordów z listy
- zegar czasu rzeczywistego (Ustawianie czasu)
- funkcja oczekującej wiadomości głosowej
- ustawianie trybu wybierania
- podtrzymanie pamięci przy braku połączenia z centralą (baterie R6 AA)
- współpracuje z centralami Slican serii: IPL-256, IPM-032, IPU-14, IPS-08, MAC-6400, ITS,CCT1668, CXS-0424 oraz centralami innych producentów

jak np. Slican XL-2023ID

Moka DESIGN
Moka design Monika Błaszkowska
ul.Jeziorna 22
84-207 Koleczkowo
tel. 501 446 322
e-mail. moka@mokadesign.com.pl

Inwestor:	SPZOZ Szpital Specjalistyczny im. Świętej Rodziny ul. Madalińskiego 25 Warszawa		
Projekt:	PROJEKTY WYPOSAŻENIA UZUPEŁNIAJĄCEGO		
Tytuł rys.:	telefon analogowy		
Opracował:	mgr inż. arch Monika Błaszkowska mgr inż. arch. Marta Trzciałkowska		
korekta: A	data: 2016.01	skala: 1:25	
Nr rysunku:	135/WU		

TYTUŁ RYS.	100/WU/FK. 1

FK.1 FOTEL DO KARMIENIA Z PODNÓŻKIEM

fotel do karmienia z podnóżkiem

tapicerowany fotel bujany do karmienia piersią, na obrotowej konstrukcji metalowej malowanej proszkowo na kolor szary. Możliwy obrót mechaniczny o 360 stopni, oparcie regulowane do pozycji leżącej – możliwość blokady w każdej pozycji. Ruch bujany wachadłowy – na pod konstrukcji łożyskowej – podstawa fotela w kształcie koła występuje zarówno w fotelu, jak i podnóżku. Podnóżek tapicerowany. Tapicerka zmywalna, ognioodporna, łatwa w czyszczeniu w kolorze RAL 1019, ciemny beż. Wysokość siedziska 47–50cm, kąt nachylenia do wewn. strony min. 3%, wyskość oparcia min.70cm – miekkie wypełnienie w okolicach zagłówka, podłokietniki tapicerowane, miękkie – szerokie z zakładką posiadającą kieszenie.
Podstawa fotela stabilna, system bujania łożyskowy
jak np. Hauck Metal Glider Fotel bujany do karmienia z podnóżkiem
kolor Cream

poglądowa wizualizacja

Moka DESIGN
Moka design Monika Błaszkowska
ul.Jezlorna 22
84-207 Koleczkowo
tel. 501 446 322
e-mail. moka@mokadesign.com.pl

Inwestor:	SPZOZ Szpital Specjalistyczny im. Świętej Rodziny ul. Madalińskiego 25 Warszawa		
Projekt:	PROJEKTY WYPOSAŻENIA UZUPEŁNIAJĄCEGO		
Tutuł rys.:	fotel do karmienia		
Opracował:	mgr inż. arch Monika Błaszkowska mgr Inż. arch. Marta Trzdałkowska		
korekta: A	data: 2016.01	skala: 1:25	
Nr rysunku: 100/WU/FK.1			

F.1 FOTEL BIUROWY

TYTUŁ RYS.	101/F.1 FOTEL BIUROWY

Wizualizacja fotela

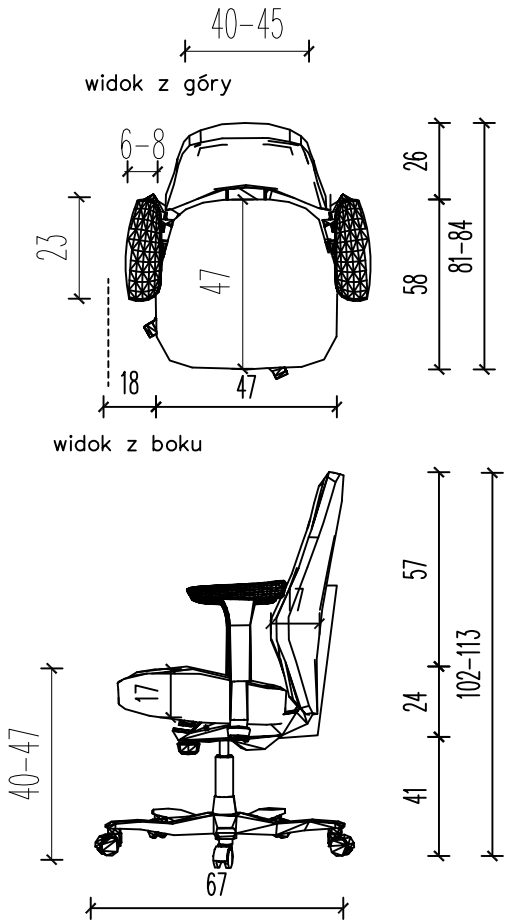

Fotel obrotowy na kółkach z mechanizmem synchronicznym , na podnośniku gazowym powinien posiadać :

- Szerokość oparcia 425 mm
- Promień krzywizny oparcia 900 mm
- Szerokość siedziska 470 mm
- Średnica podstawy 670 mm
- Regulacja wysokości podłokietników 200 mm – 280 mm
- Regulacja wysokości siedziska 405 mm – 515 mm
- Wysokość całkowita 1025 mm – 1135 mm
- Wysokość oparcia 575 mm
- Głębokość siedziska 475 mm
- Podłokietniki z nakładkami o szerokości 85 mm , długości 230 mm
- Szerokość całkowita krzesła 680 mm

Fotel musi posiadać:

- Oparcie wykonane na bazie plastikowej ramy i rozpiętej na niej tapicerki. Rama stanowi integralną część wspornika w kształcie litery T mocowanego do mechanizmu.
- Oparcie nie posiada twardego szkieletu
- Tapicerka oparcia wykonana na bazie tkaniny winylowej widocznej z przodu i z tyłu oparcia
- Tapicera oparcia posiada podwójne poprzeczne przeszycie w okolicy pasa lędźwiowego
- Pomiędzy przednią częścią wspornika oparcia a tapicerką znajduje się regulowane na wysokość podparcie lędźwiowe
- Rama oparcia wraz z tapicerką połączone są bez używania dodatkowych elementów mocujących (np. śruba , klej)
- Podparcie lędźwiowe wykonane na bazie formatki plastikowej tapicerowana od przodu planką i czarną tkaniną
- Regulacja wysokości poduszki lędźwiowej w zakresie 80 mm
- Poduszka lędźwiowa samo dopasowująca do krzywizny pleców
- Siedzisko posiada wyraźne krawędzie i powierzchnie boczne zszywane są z kawałków tkaniny. Nie dopuszcza się zaokrąglonych boków.
- Siedzisko wykonane na bazie formatki sklejkowej o grubości 11 mm oraz ciętej pianki.
- Siedzisko o całkowitej grubości 60 mm
- Tył siedziska nieco uniesiony ku górze
- Siedzisko w tylnej części posiada wciąg tapicerski i przeszycie zapobiegające marszczeniu tkaniny
- Podstawa pięcioramienna plastikowa o ramionach z wyraźnymi krawędziami i płaskiej górnej powierzchni.
- Kółka o średnicy 65 mm z przeznaczeniem na twarde podłoże.
- Podłokietniki plastikowe z regulacją wysokości i miękką nakładką z PU. Zakres regulacji ich wysokości 80 mm.
- Mechanizm synchroniczny z blokadą w 4 pozycjach odchylenia oraz regulacją siły nacisku na oparcie i regulacją głębokości siedziska
- Obsługa wszystkich funkcji mechanizmu winna znajdować się po prawej stronie pod siedziskiem

Krzesło tapicerowane tkaniną o udokumentowanych parametrach nie gorszych niż :

- Skład : powłoka 100% winyl PERMABLOCK, nośnik - DOPUSZCZA SIĘ pollester 100%, HJ-loft2TM
- Waga NIE PRZEKRACZAJĄCA 650 g/m2
- Ścieralność MIN. :300 tys cykli Martindala
- Trudnopalność

Tkanina powinna posiadać:
- barierę przed drobnoustrojami
- barierę przeciwbakteryjną
- barierę przeciwgrzybiczną
- odporna na pot
- odporna na zabrudzenia min. krwią, uryną, olejem

Krzesło musi posiadać opinie zgodności z wymaganiami norm wystawione przez niezależne jednostki badawcze :

- PN- EN 1335-1:2004 , PN-EN 1335- 2:2009 , PN-EN 1335-3:2009/AC:2010 w zakresie wymiarów ,
- wymagań wytrzymałościowych oraz bezpiecznych rozwiązań konstrukcyjnych

- Pozytywną opinię właściwości ergonomiczno-fizjologicznych zgodnie z PN-EN 1335-1 Meble biurowe.
- Krzesło biurowe do pracy – zgodność z rozporządzeniem MPiPS z 1 grudnia 1998 roku (Dz.U.Nr 148,poz.973)

Wymaga się aby producent krzesła posiadał i dostarczył certyfikat ISO 9001 oraz ISO 14001 .
jak np. Jott firmy Bejot

Moka DESIGN
Moka design Monika Błaszkowska
ul.Jezlorna 22
84-207 Koleczkowo
tel. 501 446 322
e-mail. moka@mokadesign.com.pl

Inwestor:	SPZOZ Szpital Specjalistyczny im. Świętej Rodziny ul. Madalińskiego 25 Warszawa
Projekt:	PROJEKTY WYPOSAŻENIA UZUPEŁNIAJĄCEGO
Tytuł rys.:	fotel do karmienia
Opracował:	mgr inż. arch Monika Błaszkowska mgr inż. arch. Marta Trzdałkowska
korekta: A	data: 2016.01 skala: 1:25
Nr rysunku:	101/WU/FK.1

Fw.1 FOTEL WYPOCZYNKOWY

TYTUŁ RYS.	102/FW.1 FOTEL WYPOCZYNKOWY

Wizualizacja fotela

Oparcie

Wykonane na bazie profilowanej formatki sklejkowej, z zastosowaniem wypełnienia z pianki tapicerowanej tkaniną lub skórą. Oparcie posiada poprzecznie przeszycie rozdzielające optycznie część dolną i górną, które umożliwia łączenie dwóch materiałów na oparciu: tkaniny new blazer i skóry. Tapicerka ma wyraźnie zaznaczone krawędzie boczne wzdłuż oparcia i podłokietników zszywane z osobnych elementów. Intergralnym elementem są podłokietniki, które stanowią wraz z oparciem jeden element.

Siedzisko

Wykonane na bazie formatki sklejkowej, posiadającej specjalny układ tapicerski. Tapicerowne tkaniną lub skórą. Przód siedziska jest wyraźnie zaokrąglony w dół. Tapicerka posiada wyraźnie widoczne boczne krawędzie zszywane z osobnych elementów.

Stelaż

Metalowy malowany proszkowo, kolor biały

- Wyposażony w kółka w kolorze białym, dostosowane do twardych powierchni
- ROL W -białe wykończenie

jak. np Bejot IN ACCESS AC 225

Fotel tapicerowany tapicerką o udokumentowanych parametrach nie gorszych niż :

- Skład : powłoka 100% winyl PERMABLOCK, nośnik - DOPUSZCZA SIĘ pollester 100%, HJ-loft2TM
- Waga NIE PRZEKRACZAJĄCA 650 g/m2
- Ścieralność MIN. :300 tys cykli Martindala
- Trudnopalność

Tkanina powinna posiadać:
- barierę przed drobnoustrojami
- barierę przeciwbakteryjną
- barierę przeciwgrzybiczną
- odporna na pot
- odporna na zabrudzenia min. krwią, uryną, olejem
- ODPORNA NA ZABRUDZENIA Z ODZIEŻY NP. Z DŻINSÓW

KOLOR JASNY BEŻ
- wymiary od podanych mogą się różnić w zakresie do 5%

A	wysokość siedziska: wymiar gabarytowy
B	wysokość siedziska: pomiar zgodny z normą PN EN 1335-1
C	regulacja wysokości fotela
D	regulacja wysokości oparcia
E	regulacja wysokości zagłówka
F	szerokość gabarytowa fotela / ø krzyżaka
G	szerokość siedziska
H	szerokość oparcia
I	szerokość między podłokietnikami
K	wysokość od podłogi do podłokietnika
L	długość oparcia
M	głębokość gabarytowa fotela
N	regulacja głębokości siedziska / długość siedziska

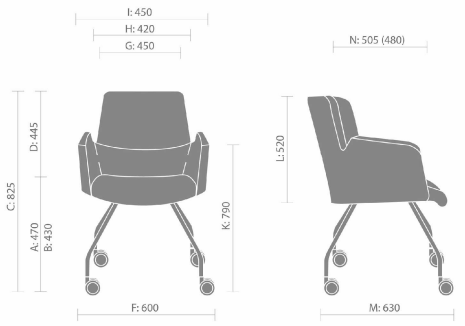

IN ACCESS 225

Moka DESIGN
Moka design Monika Błaszkowska
ul.Jezlorna 22
84-207 Koleczkowo
tel. 501 446 322
e-mail. moka@mokadesign.com.pl

Inwestor:	SPZOZ Szpital Specjalistyczny im. Świętej Rodziny ul. Madalińskiego 25 Warszawa
Projekt:	PROJEKTY WYPOSAŻENIA UZUPEŁNIAJĄCEGO
Tutuł rys.:	fotel do karmienia
Opracował:	mgr inż. arch Monika Błaszkowska mgr inż. arch. Marta Trzdałkowska
korekta: A	data: 2016.01 skala: 1:25
Nr rysunku:	102/WU/FW.1

FS.1 FOTEL WYPOCZYNKOWY

TYTUŁ RYS.	103/FS.1 FOTEL Z FUNKCJĄ SPANIA

1P | 1BF

Oryginalny system rozkładania – dzięki niemu sofa nie wygląda na mebel z funkcją. Brak elementów toczących się po podłodze eliminuje ewentualne uszkodzenia podłoża. Poziom leżyska znajduje się na wysokości około 45cm od podłogi, co znacząco ułatwia wstawanie. Występują dwa niezależne mechanizmy rozkładania funkcji do leżenia.

1RP

Wizualizacja

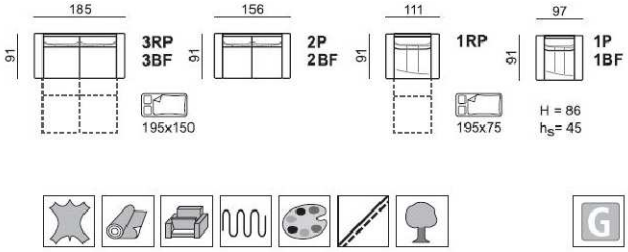

Fotel tapicerowany tapicerką o udokumentowanych parametrach nie gorszych niż :

- Skład : powłoka 100% winyl PERMABLOCK, nośnik - DOPUSZCZA SIĘ poliester 100%, HJ-loft2TM
- Waga NIE PRZEKRACZAJĄCA 650 g/m2
- Ścieralność MIN. :300 tys cykli Martindala
- Trudnopalność

Tkanina powinna posiadać:
- barierę przed drobnoustrojami
- barierę przeciwbakteryjną
- barierę przeciwgrzybiczną
- odporna na pot
- odporna na zabrudzenia min. krwią, uryną, olejeM
- ODPORNA NA ZABRUDZENIA Z ODZIEŻY NP. Z DŻINSÓW

KOLOR JASNY BEŻ
- wymiary od podanych mogą się różnić w zakresie do 5%

FOTEL JAK NP. PRODUCENT MEBLOMAK SERIA REMO

Moka DESIGN
Moka design Monika Błaszkowska
ul.Jeziorna 22
84-207 Koleczkowo
tel. 501 446 322
e-mail. moka@mokadesign.com.pl

Inwestor:	SPZOZ Szpital Specjalistyczny im. Świętej Rodziny ul. Madalińskiego 25 Warszawa
Projekt:	PROJEKTY WYPOSAŻENIA UZUPEŁNIAJĄCEGO
Tytuł rys.:	fotel do karmienia
Opracował:	mgr inż. arch Monika Błaszkowska mgr inż. arch. Marta Trzdałkowska
korekta: A	data: 2016.01 skala: 1:25
Nr rysunku:	103/WU/FS.1

K.1 KRZESŁA

TYTUŁ RYS.	104/K.1 KRZESŁO

POGLĄDOWE ZDJĘCIA

Krzesło przeźroczyste, łatwe w składowaniu, przeznaczone zarówno do pomieszczeń jak i do użytku na zewnątrz. Oparcie wykonane z błyszczącego przeźroczystego polipropleu w obłym kształcie z dwiema poprzeczkami siedzenie okrągłe , wykonane z czystego poliwęglanu wzmocnionego włóknem szklanym . Siedzisko i nogi są wykonane jako jeden odlew
Wymiary od podanych mogą odbiegać z tolerancją do 5%

Krzesła są odporne na zarysowania oraz na promieniowanie UV.
jak np. krzesło Miss BiBi

Moka DESIGN
Moka design Monika Błaszkowska
ul.Jezlorna 22
84-207 Koleczkowo
tel. 501 446 322
e-mail. moka@mokadesign.com.pl

Inwestor:	SPZOZ Szpital Specjalistyczny im. Świętej Rodziny ul. Madalińskiego 25 Warszawa		
Projekt:	PROJEKTY WYPOSAŻENIA UZUPEŁNIAJĄCEGO		
Tutuł rys.:	fotel do karmienia		
Opracował:	mgr inż. arch Monika Błaszkowska mgr Inż. arch. Marta Trzdałkowska		
korekta: A	data: 2016.01	skala: 1:25	
Nr rysunku: 104/WU/K.1			

T.1 TABORET JEZDNY

TYTUŁ RYS.	105/T.1 TABORET JEZDNY

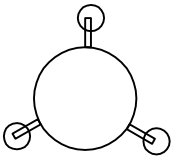

Taboret tapicerowany jezdny:

Taboret jezdny z oparciem. Taboret posiada podstawę jezdą na kółkach, wykonaną ze stali nierdzewnej kwasoodpornej lub ze stali chromowanej. Wyposażony jest w siedzisko tapicerowane, z regulacją wysokości za pomocą siłownika pneumatycznego. Wyposażenie dodatkowe to: oparcie na plecy i podpórka pod stopy. Kółka dostosowane są do powierzchni twardej, z możliwością blokady. Tapicerka zmywalna, ognioodporna, łatwa w czyszczeniu w kolorze RAL 1015, beż. Waga do 5kg. szerokość siedziska min. 33cm, regulacja wysokości min. 50cm–maks. 70cm, Zgodność: CE, UNE EN-12520:2010 jak np. ***Taboret TB-OP***

Wizualizacja

Moka DESIGN
Moka design Monika Błaszkowska
ul.Jezlorna 22
84-207 Koleczkowo
tel. 501 446 322
e-mail. moka@mokadesign.com.pl

Inwestor:	SPZOZ Szpital Specjalistyczny im. Świętej Rodziny ul. Madalińskiego 25 Warszawa		
Projekt:	PROJEKTY WYPOSAŻENIA UZUPEŁNIAJĄCEGO		
Tutuł rys.:	fotel do karmienia		
Opracował:	mgr inż. arch Monika Błaszkowska mgr inż. arch. Marta Trzdałkowska		
korekta: A	data: 2016.01	skala: 1:25	
Nr rysunku:	105/Wu/T.1		

SF.1 SOFA - pom. personelu

TYTUŁ RYS.	106/ SF.1 SOFA

Wizualizacja

Fotel tapicerowany tapicerką o udokumentowanych parametrach nie gorszych niż :

- Skład : powłoka 100% winyl PERMABLOCK, nośnik - DOPUSZCZA SIĘ poliester 100%, HJ-loft2TM
- Waga NIE PRZEKRACZAJĄCA 650 g/m2
- Ścieralność MIN. :300 tys cykli Martindala
- Trudnopalność

Tkanina powinna posiadać:
- barierę przed drobnoustrojami
- barierę przeciwbakteryjną
- barierę przeciwgrzybiczną
- odporna na pot
- odporna na zabrudzenia min. krwią, uryną, olejem
- ODPORNA NA ZABRUDZENIA Z ODZIEŻY NP. Z DŻINSÓW

KOLOR JASNY BEŻ
- wymiary od podanych mogą się różić w zakresie do 5%
- wymiary sofy 75 *180*80h
- stabilna konstrukcja, wykonana z drewna i sklejki podstawą sofy jest metalowa rama o powierzchni wykończonej chromowaniem siedzisko ułożone jest na stalowych elementach pokrytych pianą PUR
- zaokrąglone narożniki
- jak np. sofa Bulldog, 3-miejscowa

Moka DESIGN
Moka design Monika Błaszkowska
ul.Jezlorna 22
84-207 Koleczkowo
tel. 501 446 322
e-mail. moka@mokadesign.com.pl

Inwestor:	SPZOZ Szpital Specjalistyczny im. Świętej Rodziny ul. Madalińskiego 25 Warszawa		
Projekt:	PROJEKTY WYPOSAŻENIA UZUPEŁNIAJĄCEGO		
Tytuł rys.:	fotel do karmienia		
Opracował:	mgr inż. arch Monika Błaszkowska mgr inż. arch. Marta Trzcdałkowska		
korekta: A	data: 2016.01	skala: 1:25	
Nr rysunku:	106 /WU/SF.1		

SF.2 SOFA - korytarze

TYTUŁ RYS.	107/ SF.2 SOFA

kaapa tapicerowana tapicerką o udokumentowanych parametrach nie gorszych niż :

- Skład : powłoka 100% winyl PERMABLOCK, nośnik - DOPUSZCZA SIĘ poliester 100%, HJ-loft2TM
- Waga NIE PRZEKRACZAJĄCA 650 g/m2
- Ścieralność MIN. :300 tys cykli Martindala
- Trudnopalność , kolor beżowy jak np. DECOMA, Selvin MICHIGAN Muscade - 58

Tkanina powinna posiadać:
- barierę przed drobnoustrojami
- barierę przeciwbakteryjną
- barierę przeciwgrzybiczną
- odporna na pot
- odporna na zabrudzenia min. krwią, uryną, olejeM
- ODPORNA NA ZABRUDZENIA Z ODZIEŻY NP. Z DŻINSÓW

KOLOR JASNY BEŻ
- wymiary od podanych mogą się różić w zakresie do 5%

Funkcje/Cechy:
rozkładane
Materiał:
tkanina vinylowa
Styl:
nowoczesny
Materiał nóg:
metal
Rodzaj nóg:
4 nogi
Szerokość maksymalna (cm):
215
Wysokość maksymalna (cm):
80
Rozkładanie:
tak - system umożliwiający niezwykle intensywne ekploatowanie / wersalka
Podłokietniki:
tak
Rodzaj oparcia:
pełne
Wysokość oparcia:
średnie
Materiał tapicerki:
tkanina
Wysokość siedziska maks.(cm):
40
Głębokość siedziska maks.(cm):
55
Głębokość (cm):
85
Powierzchnia spania:
185x105 Waga maks.:50kg

Wizualizacja

Moka DESIGN
Moka design Monika Błaszkowska
ul.Jeziorna 22
84-207 Koleczkowo
tel. 501 446 322
e-mail. moka@mokadesign.com.pl

Inwestor:	SPZOZ Szpital Specjalistyczny im. Świętej Rodziny ul. Madalińskiego 25 Warszawa
Projekt:	PROJEKTY WYPOSAŻENIA UZUPEŁNIAJĄCEGO
Tutuł rys.:	fotel do karmienia
Opracował:	mgr inż. arch Monika Błaszkowska mgr inż. arch. Marta Trzciałkowska
korekta: A	data: 2016.01 skala: 1:25
Nr rysunku:	107 /WU/SF.2

A- zabudowa akwarium

TYTUŁ RYS.	108 /WU/A

zabudowa pod akwarium, płyta meblowa w kolorze dopasowanym do lady pielęgniarskiej na bloku porodowym,

jak np. Dąb Rijeka Kronopol, głębokość zabudowy 60cm

Uwaga! należy przewidieć duże obciążeie szafki ze względu na stojące na niej akwarium.

W komplecie do zabudowy należy dostarczyć fototapetę do wyklejenia istaniejącego akwrium o wymiarach : h 56 x 150cm o tematyce akwarystycznej

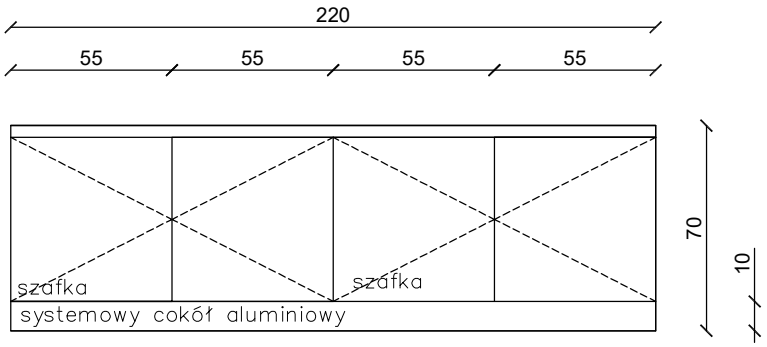

Moka DESIGN
Moka design Monika Błaszkowska
ul.Jeziorna 22
84-207 Koleczkowo
tel. 501 446 322
e-mail. moka@mokadesign.com.pl

Inwestor:	SPZOZ Szpital Specjalistyczny im. Świętej Rodziny ul. Madalińskiego 25 Warszawa
Projekt:	PROJEKTY WYPOSAŻENIA UZUPEŁNIAJĄCEGO
Tytuł rys.:	fotel do karmienia
Opracował:	mgr inż. arch Monika Błaszkowska mgr inż. arch. Marta Trzciałkowska
korekta: A	data: 2016.01 skala: 1:25
Nr rysunku:	108 /WU/A

TYTUŁ RYS.	109/ Lodówki

Lzn -chłodziarka do zabudowy podblatowej

wymiary maksymalne: Wysokość: 82 cm Szerokość: 59,8 cm Głębokość: 54,5 cm Waga netto: 30 kg
jednodrzwiowa, kolor biały,
Klasa efektywności energetycznej min.: A+
Zużycie energii na dobę (kWh) maks.: 0,323 kWh
Zużycie energii na rok (kWh)maks: 118 kWh
posiada możliwość przełożenia drzwi
posiada min. dwie półki
Pojemność całkowita brutto: 130 l
Pojemność chłodziarki netto: 128 l

jak np. BECO BU 1101

do wszystkich chłodziarek LZN należy dostarczyć farmaceutyczny termometr do monitorowania pomiaru temperatury

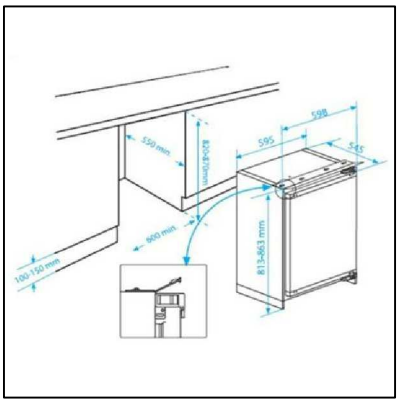

Lzw -chłodziarka do zabudowy wysoka

wartości minimalne

Wymiary (wys. x szer. x gł.) 177,2 x 54,3 x 55 cm Położenie zamrażarki brak Liczba agregatów 1 Liczba termostatów 1 Czas utrzymania temperatury w przypadku braku zasilania brak danych Bezszronowa (No Frost) nie System automatycznego odszraniania (rozmrażania) chłodziarki tak Sposób odszraniania (rozmrażania) chłodziarki automatyczny System automatycznego odszraniania (rozmrażania) zamrażalnika nie Sposób odszraniania (rozmrażania) zamrażalnika brak danych Sterowanie mechaniczne Szybkie chłodzenie nie Szybkie zamrażanie nie Zmiana kierunku otwierania drzwi tak Funkcje dodatkowe brak Efektywność energetyczna Klasa energetyczna A+ Roczne zużycie prądu 151 kWh Pojemność użytkowa chłodziarki (litr) 303 litry Pojemność użytkowa zamrażarki (litr) nie dotyczy Klasa zamrażarki nie dotyczy Klasa klimatyczna N, T, ST Poziom hałasu (dB) 40 dB Rodzaj lodówki lodówka do zabudowy Bezpieczeństwo użytkowania Bezpieczeństwo użytkowania półki wykonane ze „szkła bezpiecznego" Wyposażenie 3 szuflady na warzywa i owoce, 5 półek w drzwiach, 6 półek szklanych w chłodziarce, instrukcja obsługi w języku polskim, karta gwarancyjna

jak np. **lodówka do zabudowy**

Hotpoint-Ariston | nr kat. 118675

Lza - chłodziarka do zabudowy średnia

Wysokość urządzenia (mm)
1 221 mm
Szerokość urządzenia (mm)
538 mm
Pojemność całkowita: 174 l Klasa efektywności energetycznej: A+ Zużycie energii[1]: 229 kWh/rok Poziom hałasu: 37 dB(A) re1 pW Klasa klimatyczna: SN
bez zamrażalnika
kolor biały

Lzs - witryna chłodnicza do zabudowy

Wymiary zewnętrzne: 600x600x850 mm
Wymiary wewnętrzne: 513x441x702 mm
Pojemność brutto/pojemność użytkowa: 180/157 l
Zużycie energii w ciągu 24 godzin (przy wyłączonym oświetleniu): 1,20 kWh

Układ chłodzenia: dynamiczny,
Metoda odszraniania: odszranianie automatyczne,
Zakres temperatury: +1°C do +15°C ,
Materiał obudowy/kolor: stal/srebrny,
Materiał drzwi: drzwi ze szkła izolacyjnego,
Materiał wnętrza: tworzywo sztuczne w kolorze białym,
Rodzaj sterowania: sterowanie mechaniczne,
Wskaźnik temperatury: wewętrzny analogowy,
Awaria (sygnał ostrzegawczy): optyczny i dźwiękowy,
Oświetlenie wewnętrzne: oświetlenie sufitowe, włączane oddzielnie, oświetlenie LED,
Regulowane półki: 3
Materiał półek: ruszty z powłoką z tworzywa sztucznego,
Maksymalne obciążenie półek: 45 kg
Zamek: w wyposażeniu,
Kierunek otwierania drzwi: prawe przestawne,
Klasa klimatyczna: SN,
Poziom szumu re 1 pW: 43 dB(A),
Czynnik chłodniczy: R 600a
Moc znamionowa: 1,1 A/120 W
Napięcie: 240 V
jak np. Szafa chłodnicza przeszklona 180 l - FKvesf 1803
Producent: Liebherr

zamknięcie drzwi na zamek

Moka DESIGN
Moka design Monika Błaszkowska
ul.Jezlorna 22
84-207 Koleczkowo
tel. 501 446 322
e-mail. moka@mokadesign.com.pl

Inwestor:	SPZOZ Szpital Specjalistyczny im. Świętej Rodziny ul. Madalińskiego 25 Warszawa		
Projekt:	PROJEKTY WYPOSAŻENIA UZUPEŁNIAJĄCEGO		
Tytuł rys.:	fotel do karmienia		
Opracował:	mgr inż. arch Monika Błaszkowska mgr inż. arch. Marta Trzdałkowska		
korekta: A	data: 2016.01	skala: 1:25	
Nr rysunku:	109 /WU/ Lzn		

Mv-mikrofalowa kuchenka do zabudowy

TYTUŁ RYS.	110/ Mv

Kolor: Inox
Grill: Tak
Sterowanie: Elektroniczne
Pojemność [l]: 25
Wysokość [cm]: 38.8
Szerokość [cm]: 59.5
Głębokość [cm]: 50
Moc mikrofali [W]: 900
jak np. Kuchenka mikrofalowa AMICA AMM 25 BI

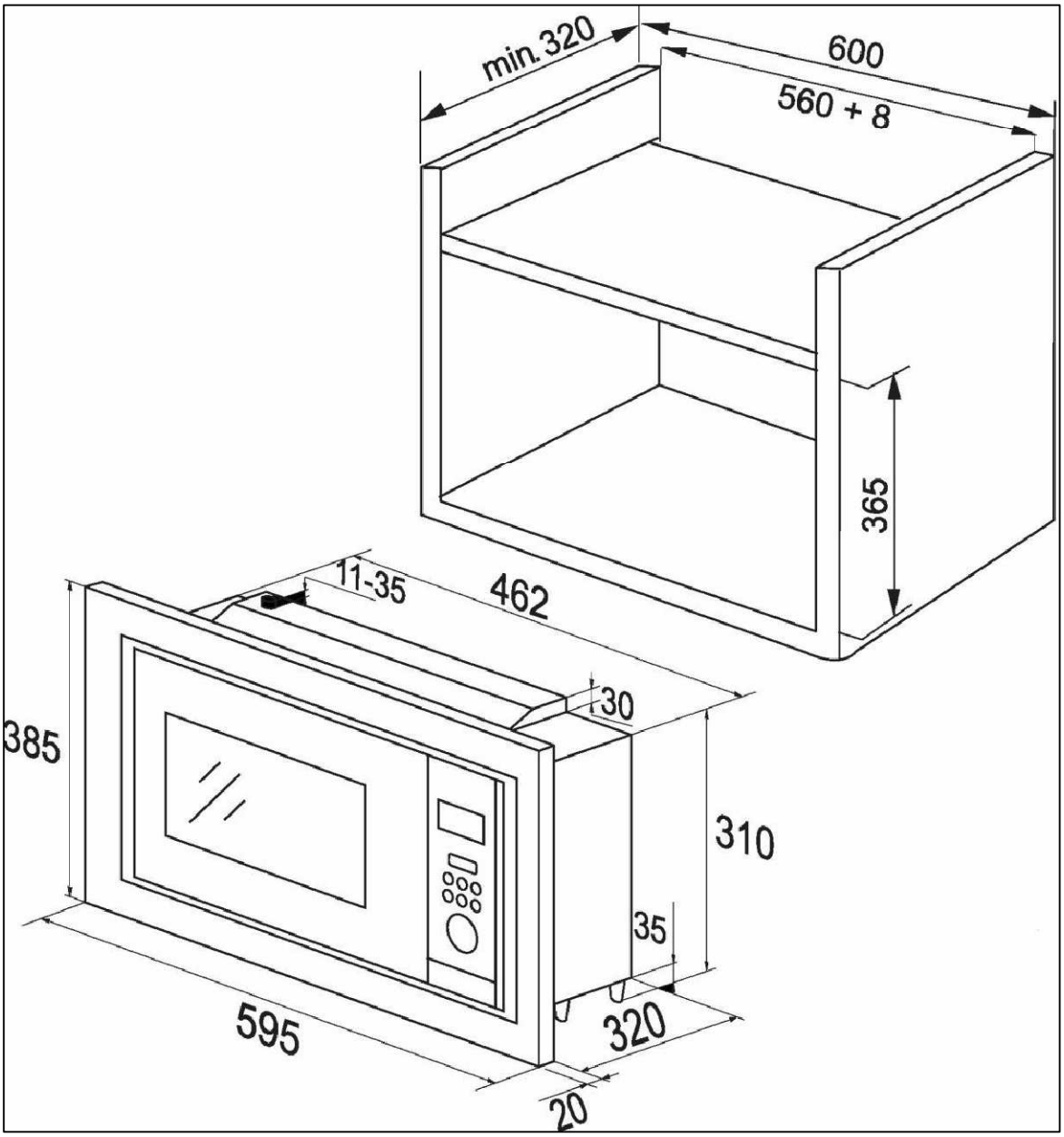

Moka DESIGN
Moka design Monika Błaszkowska
ul.Jezlorna 22
84-207 Koleczkowo
tel. 501 446 322
e-mail. moka@mokadesign.com.pl

Inwestor:	SPZOZ Szpital Specjalistyczny im. Świętej Rodziny ul. Madalińskiego 25 Warszawa
Projekt:	PROJEKTY WYPOSAŻENIA UZUPEŁNIAJĄCEGO
Tutuł rys.:	fotel do karmienia
Opracował:	mgr inż. arch Monika Błaszkowska mgr inż. arch. Marta Trzdałkowska
korekta: A	data: 2016.01 skala: 1:25
Nr rysunku:	110/WU/Lzn

Mv-mikrofalowa kuchenka do zabudowy

TYTUŁ RYS.	110/ Mv

Kolor: Inox
Grill: Tak
Sterowanie: Elektroniczne
Pojemność [l]: 25
Wysokość [cm]: 38.8
Szerokość [cm]: 59.5
Głębokość [cm]: 50
Moc mikrofali [W]: 900
jak np. Kuchenka mikrofalowa AMICA AMM 25 BI

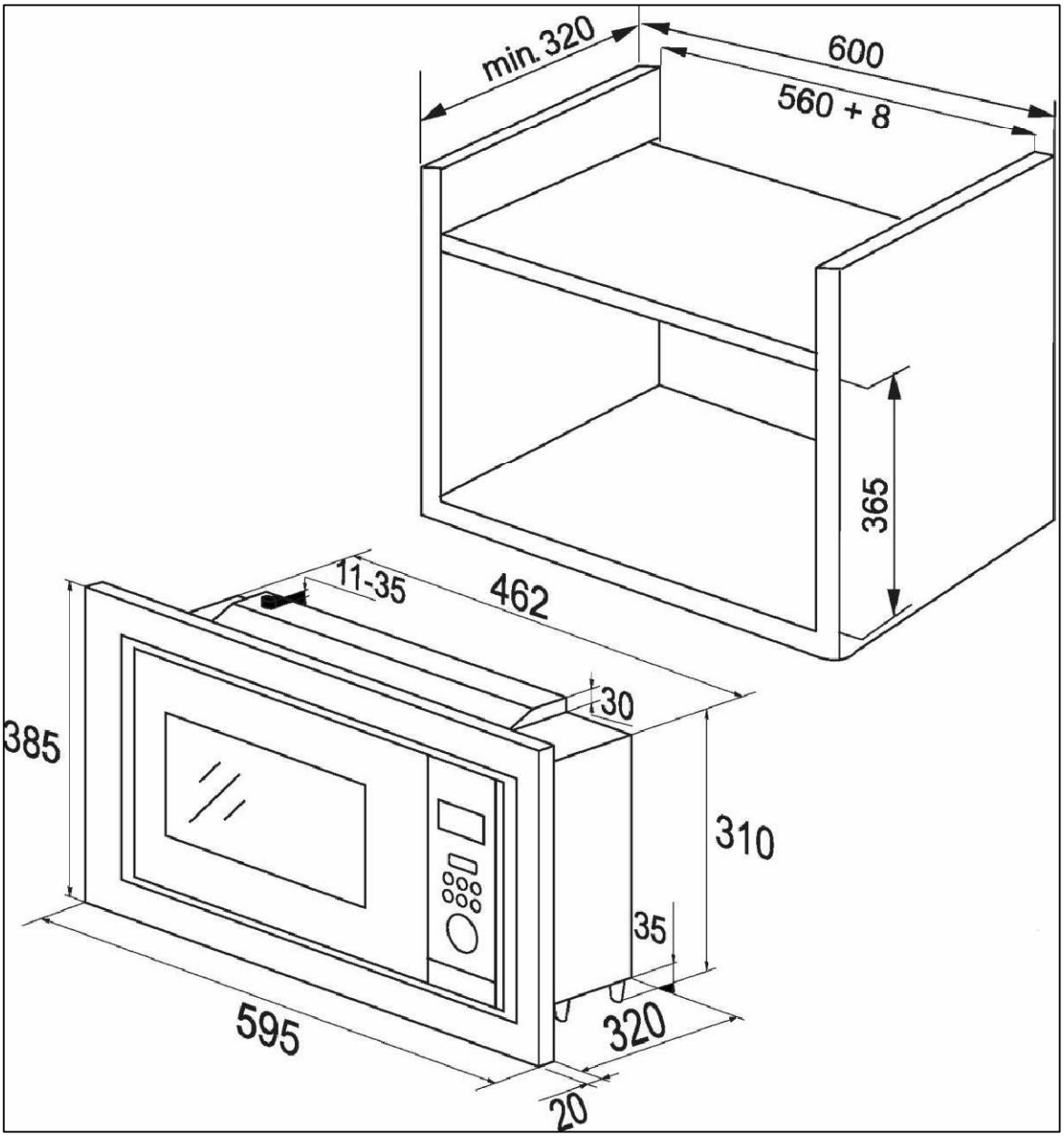

Moka DESIGN
Moka design Monika Błaszkowska
ul.Jezlorna 22
84-207 Koleczkowo
tel. 501 446 322
e-mail. moka@mokadesign.com.pl

Inwestor:	SPZOZ Szpital Specjalistyczny im. Świętej Rodziny ul. Madalińskiego 25 Warszawa
Projekt:	PROJEKTY WYPOSAŻENIA UZUPEŁNIAJĄCEGO
Tutuł rys.:	fotel do karmienia
Opracował:	mgr inż. arch Monika Błaszkowska mgr inż. arch. Marta Trzdałkowska
korekta: A	data: 2016.01 skala: 1:25
Nr rysunku:	110/WU/Mv

TYTUŁ RYS.	111/ Bz - bateria zlewozmywakowa Z z - zlew

Bz - bateria zlewozmywakowa - zwykła

bateria zlewozmywakowa do pomieszczeń socjalnych i aneksów kuchennych

Nazwa produktu: Bateria zlewozmywakowa jak np. NOLI DELINIA
Kolor chrom
Sposób montażu stojąca
Wyposażenie wężyki przyłączeniowe
z obrotową wylewką Wysokość min.12 cm
Wysokość wypływu wody maks.12,5 cm
Zasięg wypływu wody 12,5 cm
Głowica 40 mm

ilość sztuk do dostarczeniu w zamówieniu 9

Bz b - bateria zlewozmywakowa - bezdotykowa

bateria zlewozmywakowa do pomieszczeń zabiegowych - ilość sztuk

bezdotykowa bateria umywalkowa sztorcowa z uchwytem regulującym temperaturę, zasilana 6 V baterią litową.
Bateria wyposażona w filtry siatkowe, zawory zwrotne oraz technologię Autofocus sensor, dzięki której nie wymaga jakichkolwiek regulacji przy instalacji.
Sterowany impulsami zawór trzpienia
Regulator przepływu (5 l/min) . Posiada: znak budowlany „B", atest PZH, deklarację zgodności. Atest Higieniczny PZH HK/W/0904/01/2008.
jak np. Oras 1714F Bateria bezdotykowa umywalkowa Vienda
ilość sztuk do dostarczenia w zamówieniu - 13szt

Zz - zlewozmywak nablatowy stalowy jednokomorowy

wymiary minimalne :
Długość
480 mm
Średnica
480 mm
Głębokość
150 mm
Do szafki o wymiarach
450 mm
Odpływ
2 cale
Model zlewozmywaka
okrągły
powierzchnia wykończona strukturą jak np. Deante Seria: Twist wykończenie : **dekor** kod: ZEU 3810

Zzc - zlewozmywak stolowy jednokomorowy z ociekaczem krótkim

Długość
580 mm
Szerokość
445 mm
Głębokość
160 mm
Do szafki o wymiarach
450 mm
Odpływ
3,5 cala
Model zlewozmywaka
1 komora
powierzchnia wykończona strukturą jak np. Deante Seria: Twist wykończenie : **dekor** kod: ZEU 3810

Moka DESIGN
Moka design Monika Błaszkowska
ul.Jezlorna 22
84-207 Koleczkowo
tel. 501 446 322
e-mail. moka@mokadesign.com.pl

Inwestor:	SPZOZ Szpital Specjalistyczny im. Świętej Rodziny ul. Madalińskiego 25 Warszawa		
Projekt:	PROJEKTY WYPOSAŻENIA UZUPEŁNIAJĄCEGO		
Tutuł rys.:	fotel do karmienia		
Opracował:	mgr inż. arch Monika Błaszkowska mgr inż. arch. Marta Trzdałkowska		
korekta: A	data: 2016.01	skala: 1:25	
Nr rysunku:	111 /WU/ Bz i Zz		

ZM-zmywarka do zabudowy 60cm

TYTUŁ RYS.	112/ Zm - zmywarka

Ilość kompletów naczyń] • 13

Klasa efektywności zmywania • A+

Klasa efektywności suszenia • A

Głośność • 46 dB

Zużycie wody w cyklu zmywania • 7,5 l/cykl

Funkcje

Liczba programów • 5 **Programy •** Garnki 70 °C, Auto 45-65 °C, Eco 50 °C, TurboSpeed 20 min, Mycie wstępne **Sensor załadunku •** tak

Temperatury zmywania • 45-70 stopni Celsjusza

Sterowanie

Sposób sterowania • elektroniczne

Sterowanie • przyciski **Panel sterowania •** tak **Ukryty panel sterowania •** tak

• **jak np. •**

Bosch SMV58L60EU

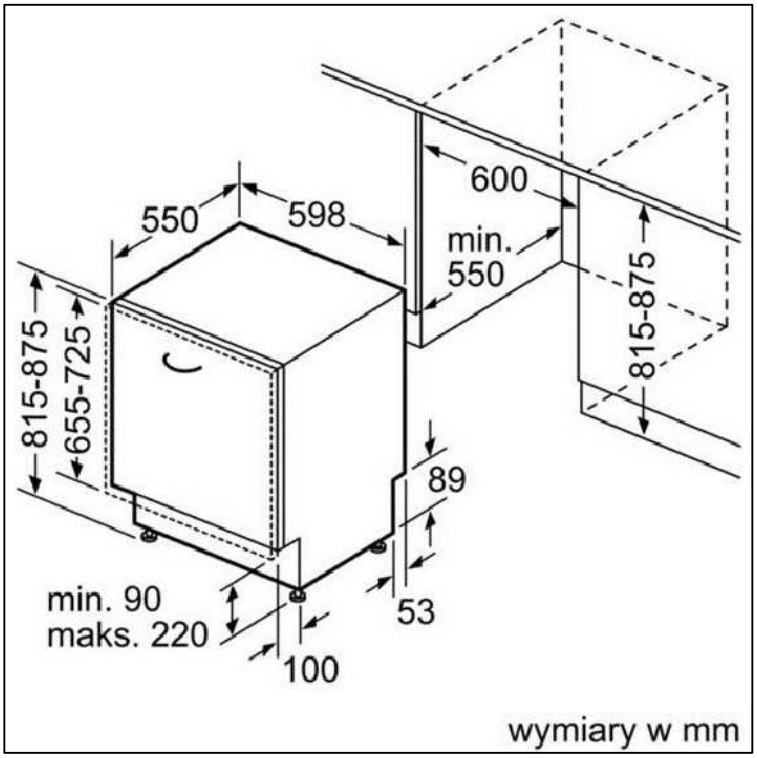

Moka DESIGN

Moka design Monika Błaszkowska
ul.Jezlorna 22
84-207 Koleczkowo
tel. 501 446 322
e-mail. moka@mokadesign.com.pl

Inwestor:	SPZOZ Szpital Specjalistyczny im. Świętej Rodziny ul. Madalińskiego 25 Warszawa
Projekt:	PROJEKTY WYPOSAŻENIA UZUPEŁNIAJĄCEGO
Tutuł rys.:	fotel do karmienia
Opracował:	mgr inż. arch Monika Błaszkowska mgr inż. arch. Marta Trzdałkowska
korekta: A	data: 2016.01 skala: 1:25
Nr rysunku:	112 / Wu/Zm

H.1 - haczyk łazienkowy

TYTUŁ RYS.	113/ H.1 haczyk łazienkowy

wartości minimalne:

- wysokość 40 mm
- szerokość 65 mm
- głębokość 40 mm
- kolor : chrom

materiał : stal chromowana

jak np. Tiger Melbourne haczyk 2746.03

SK.2 STÓŁ W POKOJU PACJENTA

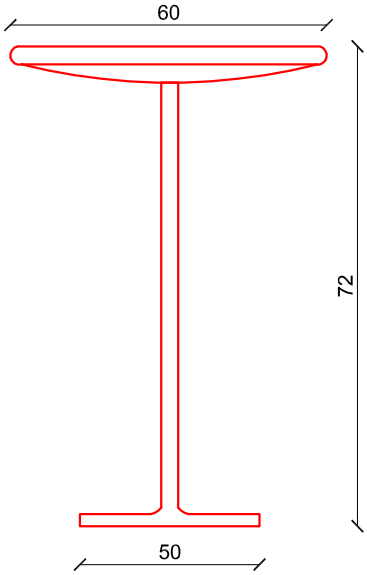

Stół powieniem składać się z:

- BLAT - wykonany z tworzywa sztucznego, (np ABS), odporny na bardzo częste działanie środków czyszczoących i dezynfekcyjnych, średnica blatu Fl 60cm, górna krawędź blatu na wysokości 72-75cm
- NOGA - stalowa, chromowana, wys 70-72cm
- STOPA - stalowa, chromowana, o średnicy Fl 50cm

Moka DESIGN

Moka design Monika Błaszkowska
ul.Jezlorna 22
84-207 Koleczkowo
tel. 501 446 322
e-mail. moka@mokadesign.com.pl

Inwestor:	SPZOZ Szpital Specjalistyczny im. Świętej Rodziny ul. Madalińskiego 25 Warszawa		
Projekt:	PROJEKTY WYPOSAŻENIA UZUPEŁNIAJĄCEGO		
Tytuł rys.:	fotel do karmienia		
Opracował:	mgr inż. arch Monika Błaszkowska mgr inż. arch. Marta Trzcłałkowska		
korekta: A	data: 2016.01	skala: 1:25	
Nr rysunku:	113 / Wu/H.1		

K.5 krzesło konferencyjne

TYTUŁ RYS.	114/WU/K.5

Krzesyło konferencyjne na płozie chromowanej, tapicerowane , tapicerka zmywalna, wytrzymałość min. 40 000cykli Martindala,

metalowy stelaż z możliwością łączenia krzeseł , krzesła sztaplowane , bez podłokietników

szerokość stelaża od 56-58cm

wysokość krzesła 84-87cm

głębokość całkowita krzesła 52-55cm

szer oparcia 45-48 cm

kolorytyka krzesła - jasny beż , należy dopadować do istniejących krzeseł w sali konferencyjnej

jak np. Ariz, Profi M

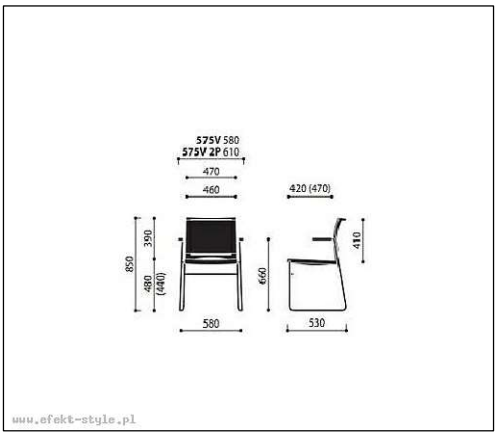

Moka DESIGN
Moka design Monika Błaszkowska
ul.Jeziorna 22
84-207 Koleczkowo
tel. 501 446 322
e-mail. moka@mokadesign.com.pl

Inwestor:	SPZOZ Szpital Specjalistyczny im. Świętej Rodziny ul. Madalińskiego 25 Warszawa
Projekt:	PROJEKTY WYPOSAŻENIA UZUPEŁNIAJĄCEGO
Tutuł rys.:	fotel do karmienia
Opracował:	mgr inż. arch Monika Błaszkowska mgr inż. arch. Marta Trzciałkowska
korekta: A	data: 2016.01 skala: 1:25
Nr rysunku:	114/WU/K.5

TYTUŁ RYS.	114/ K.2 krzesła na stelażu

K.2 - ławeczka - 2 krzesła na stelażu

siedzisko - 2 sztuki wykonane z polipropylenu, kształt kompatybilny z dotychczasowym wyposażeniem szpitala

stelaż siedziska : kolor chrom
ilość siedzisk : 2
kolorystyka siedzisk do dobrania z próbnika producenta
siedzisko jak np : Bejot SHELL SH 224

szerokość 106cm

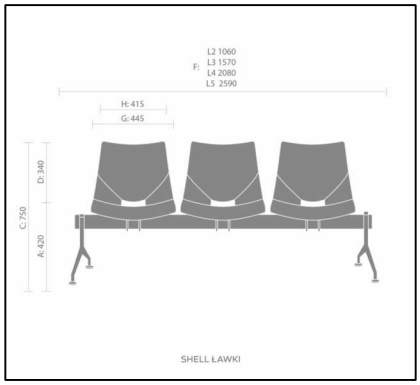

K.4 - ławeczka - 4 krzesła na stelażu

siedzisko - 4 sztuki wykonane z polipropylenu, kształt kompatybilny z dotychczasowym wyposażeniem szpitala

stelaż siedziska : kolor chrom
ilość siedzisk : 4
kolorystyka siedzisk do dobrania z próbnika producenta
siedzisko jak np : Bejot SHELL SH 224

szerokość 208cm

Moka DESIGN
Moka design Monika Błaszkowska
ul.Jezlorna 22
84-207 Koleczkowo
tel. 501 446 322
e-mail. moka@mokadesign.com.pl

Inwestor:	SPZOZ Szpital Specjalistyczny im. Świętej Rodziny ul. Madalińskiego 25 Warszawa
Projekt:	PROJEKTY WYPOSAŻENIA UZUPEŁNIAJĄCEGO
Tutuł rys.:	fotel do karmienia
Opracował:	mgr inż. arch Monika Błaszkowska mgr inż. arch. Marta Trzdałkowska
korekta: A	data: 2016.01 skala: 1:25
Nr rysunku:	114 / Wu/K.2 , K.4

L.p - lampa stojąca

TYTUŁ RYS.	115/ L.p

Lampa podłogowa
wymiary minimalne :

Wysokość: 159 cm
Średnica klosza: 16 cm
Długość kabla: 89 cm

Opis produktu
Waga: piasek, tworzywo EVA (kopolimer etylenu z octanem winylu)
Rurka/ Podstawa: stal, farba
Klosz: Tworzywo polipropylenowe , dwa klosze kolor biały

jak np. IKEA SVIRVEL

Wizualizacja

Moka DESIGN
Moka design Monika Błaszkowska
ul.Jezlorna 22
84-207 Koleczkowo
tel. 501 446 322
e-mail. moka@mokadesign.com.pl

Inwestor:	SPZOZ Szpital Specjalistyczny im. Świętej Rodziny ul. Madalińskiego 25 Warszawa		
Projekt:	PROJEKTY WYPOSAŻENIA UZUPEŁNIAJĄCEGO		
Tutuł rys.:	fotel do karmienia		
Opracował:	mgr inż. arch Monika Błaszkowska mgr inż. arch. Marta Trzcdałkowska		
korekta: A	data: 2016.01	skala: 1:25	
Nr rysunku:	115 /WU/L.p		

TYTUŁ RYS.	118/WU/SK.1

SK.1 STÓŁ JADALNIANY

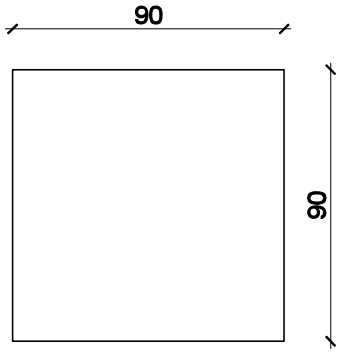

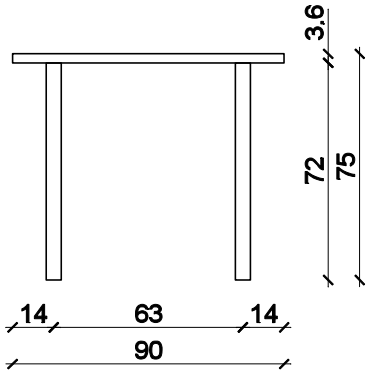

INFORMACJE DO PROJEKTU:

1. PŁYTA MEBLOWA - płyta melaminowana, gr 18mm,o jasnym wybarwieniu, jednoity kolor NCS S 1005 Y50R, równoważne jak Egger U 103 ST15 Wanilia
2. OBRZEŻA - okleina PCV gr 2mm
3. NOGI - szare, aluminiowe, kwadratowe o boku 30 - 60 mm
4. BLAT - podwójna płyta meblowa melaminowane, kolor jak wyżej. Zaoblone krawędzie blatu

Moka DESIGN

Moka design Monika Błaszkowska
ul.Jeziorna 22
84-207 Koleczkowo
tel. 501 446 322
e-mail. moka@mokadesign.com.pl

Inwestor:	SPZOZ Szpital Specjalistyczny im. Świętej Rodziny ul. Madalińskiego 25 Warszawa
Projekt:	PROJEKTY WYPOSAŻENIA UZUPEŁNIAJĄCEGO
Tytuł rys.:	STÓŁ JADALNIANY
Opracował:	mgr inż. arch Monika Błaszkowska mgr inż. arch. Marta Trzciałkowska
korekta: A	data: 2016.01 skala: 1:25
Nr rysunku:	118/WU/SK.1

TYTUŁ RYS.	119/WU/SK.1.1

SK.1.1 STÓŁ JADALNIANY

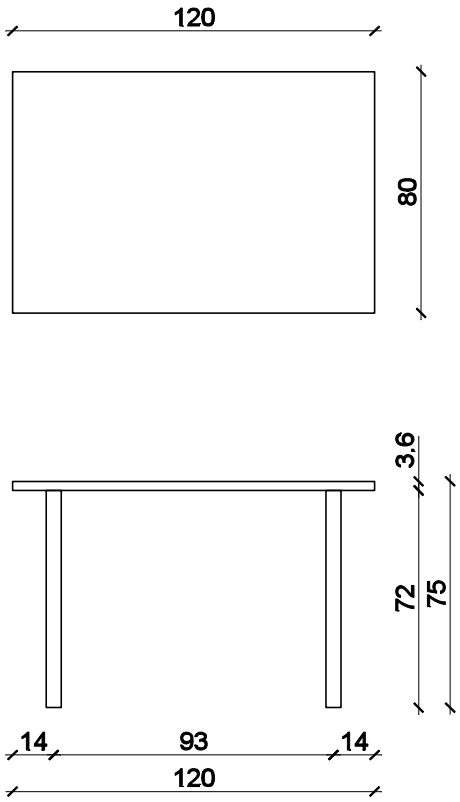

INFORMACJE DO PROJEKTU:

1. PŁYTA MEBLOWA - płyta melaminowana, gr 36mm,o jasnym wybarwieniu , równoważne jak Egger H1277 ST9 Akacja Lakeland Jasna
2. OBRZEŻA - okleina PCV gr 2mm
3. NOGI - szare, aluminiowe, kwadratowe o boku 30 - 60 mm
4. BLAT - podwójna płyta meblowa melaminowane, kolor jak wyżej. Zaoblone krawędzie blatu

Moka DESIGN

Moka design Monika Błaszkowska
ul.Jezioma 22
84-207 Koleczkowo
tel. 501 446 322
e-mail. moka@mokadesign.com.pl

Inwestor:	SPZOZ Szpital Specjalistyczny im. Świętej Rodziny ul. Madalińskiego 25 Warszawa
Projekt:	PROJEKTY WYPOSAŻENIA UZUPEŁNIAJĄCEGO
Tytuł rys.:	STÓŁ JADALNIANY
Opracował:	mgr inż. arch Monika Błaszkowska mgr inż. arch. Marta Trzciałkowska
korekta: A	data: 2016.01 skala: 1:25
Nr rysunku:	119/WU/SK.1.1

TYTUŁ RYS.	120/WU/SK.1.2

SK.1.2A STÓŁ JADALNIANY

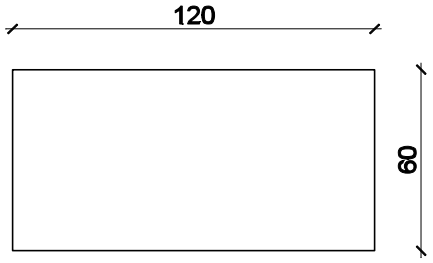

INFORMACJE DO PROJEKTU:
1. PŁYTA MEBLOWA - płyta melaminowana, gr 18mm,o jasnym wybarwieniu, jednoity kolor NCS S 1005 Y50R, równoważne jak Egger U 103 ST15 Wanilia
2. OBRZEŻA - okleina PCV gr 2mm
3. NOGI - szare, aluminiowe, kwadratowe o boku 30 - 60 mm
4. BLAT - podwójna płyta meblowa melaminowane, kolor jak wyżej. Zaoblone krawędzie blatu

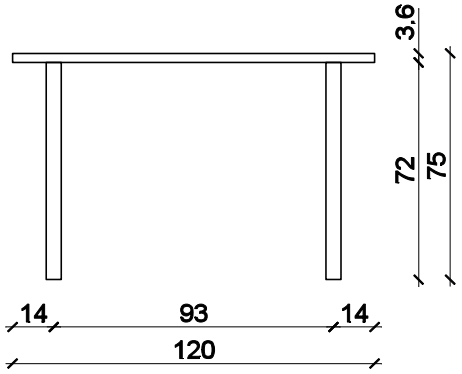

SK.1.2B STÓŁ JADALNIANY

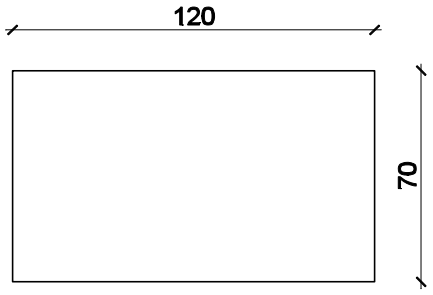

INFORMACJE DO PROJEKTU:
1. PŁYTA MEBLOWA - płyta melaminowana, gr 36mm,o jasnym wybarwieniu , równoważne jak Egger H1277 ST9 Akacja Lakeland Jasna
2. OBRZEŻA - okleina PCV gr 2mm
3. NOGI - szare, aluminiowe, kwadratowe o boku 30 - 60 mm
4. BLAT - podwójna płyta meblowa melaminowane, kolor jak wyżej. Zaoblone krawędzie blatu

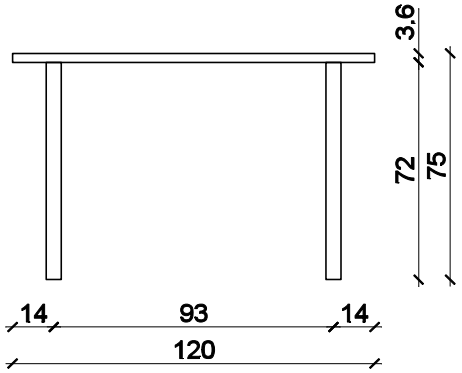

Moka DESIGN
Moka design Monika Błaszkowska
ul.Jezioma 22
84-207 Koleczkowo
tel. 501 446 322
e-mail. moka@mokadesign.com.pl

Inwestor:	SPZOZ Szpital Specjalistyczny im. Świętej Rodziny ul. Madalińskiego 25 Warszawa		
Projekt:	PROJEKTY WYPOSAŻENIA UZUPEŁNIAJĄCEGO		
Tytuł rys.:	STÓŁ JADALNIANY		
Opracował:	mgr inż. arch Monika Błaszkowska mgr inż. arch. Marta Trzciałkowska		
korekta: A	data: 2016.01	skala: 1:25	
Nr rysunku:	120/WU/SK.1.2		

TYTUŁ RYS.	121/WU/SK.1.3

SK.1.3 STÓŁ JADALNIANY

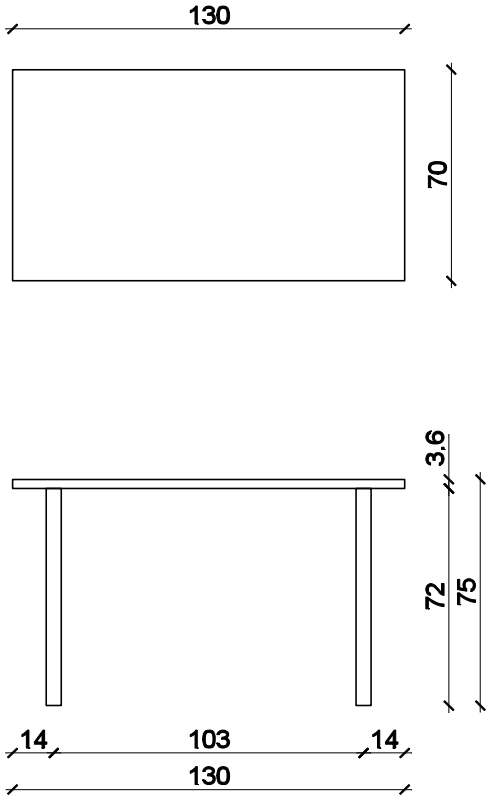

INFORMACJE DO PROJEKTU:

1. PŁYTA MEBLOWA - płyta melaminowana, gr 36mm,o jasnym wybarwieniu , równoważne jak Egger H1277 ST9 Akacja Lakeland Jasna
2. OBRZEŻA - okleina PCV gr 2mm
3. NOGI - szare, aluminiowe, kwadratowe o boku 30 - 60 mm
4. BLAT - podwójna płyta meblowa melaminowane, kolor jak wyżej. Zaoblone krawędzie blatu

Moka DESIGN

Moka design Monika Błaszkowska
ul.Jeziorna 22
84-207 Koleczkowo
tel. 501 446 322
e-mail. moka@mokadesign.com.pl

Inwestor:	SPZOZ Szpital Specjalistyczny im. Świętej Rodziny ul. Madalińskiego 25 Warszawa
Projekt:	PROJEKTY WYPOSAŻENIA UZUPEŁNIAJĄCEGO
Tytuł rys.:	STÓŁ JADALNIANY
Opracował:	mgr inż. arch Monika Błaszkowska mgr inż. arch. Marta Trzciałkowska
korekta: A	data: 2016.01 skala: 1:25
Nr rysunku:	121/WU/SK.1.3

SK.2 STÓŁ W POKOJU PACJENTA

TYTUŁ RYS.	122/WU/SK.2

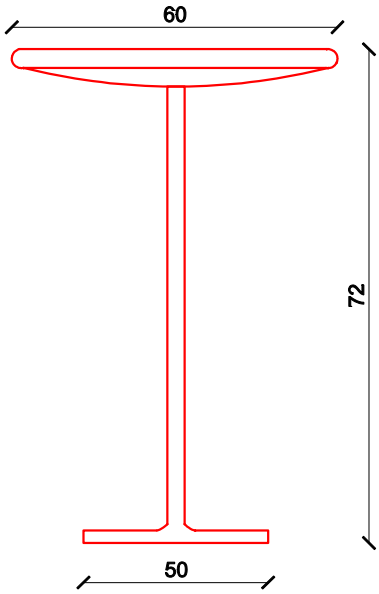

Stół powieniem składać się z:
- BLAT - wykonany z tworzywa sztucznego, (np ABS), odporny na bardzo częste działanie środków czyszczoących i dezynfekcyjnych, średnica blatu FI 60cm, górna krawędź blatu na wysokości 72-75cm
- NOGA - stalowa, chromowana, wys 70-72cm
- STOPA - stalowa, chromowana, o średnicy FI 50cm

Moka DESIGN
Moka design Monika Błaszkowska
ul.Jeziorna 22
84-207 Koleczkowo
tel. 501 446 322
e-mail. moka@mokadesign.com.pl

Inwestor:	SPZOZ Szpital Specjalistyczny im. Świętej Rodziny ul. Madalińskiego 25 Warszawa		
Projekt:	PROJEKTY WYPOSAŻENIA UZUPEŁNIAJĄCEGO		
Tytuł rys.:	STOLIK DO POKOJU PACJENTA		
Opracował:	mgr inż. arch Monika Błaszkowska mgr inż. arch. Marta Trzciałkowska		
korekta: A	data: 2016.01	skala: 1:25	
Nr rysunku:	122/WU/SK.2		

TYTUŁ RYS.	123/WU/SK.3

SK.3A STOLIK KAWOWY

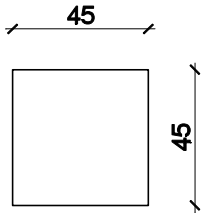

INFORMACJE DO PROJEKTU:
1. PŁYTA MEBLOWA - płyta melaminowana, gr 18mm,o jasnym wybarwieniu, jednoity kolor NCS S 1005 Y50R, równoważne jak Egger U 103 ST15 Wanilia
2. OBRZEŻA - okleina PCV gr 2mm
3. NOGI - szare, aluminiowe, kwadratowa, o boku 30 - 60 mm
4. BLAT - podwójna płyta meblowa melaminowane, kolor jak wyżej. Zaoblone krawędzie blatu

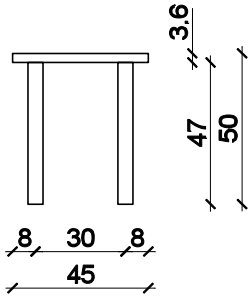

SK.3B STOLIK KAWOWY

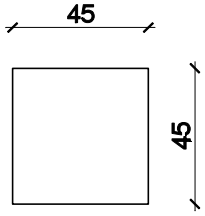

INFORMACJE DO PROJEKTU:
1. PŁYTA MEBLOWA - płyta melaminowana, gr 36mm,o jasnym wybarwieniu , równoważne jak Egger H1277 ST9 Akacja Lakeland Jasna
2. OBRZEŻA - okleina PCV gr 2mm
3. NOGI - szare, aluminiowe, kwadratowe o boku 30 - 60 mm
4. BLAT - podwójna płyta meblowa melaminowane, kolor jak wyżej. Zaoblone krawędzie blatu

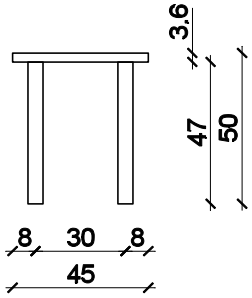

Moka DESIGN
Moka design Monika Błaszkowska
ul.Jeziorna 22
84-207 Koleczkowo
tel. 501 446 322
e-mail. moka@mokadesign.com.pl

Inwestor:	SPZOZ Szpital Specjalistyczny im. Świętej Rodziny ul. Madalińskiego 25 Warszawa
Projekt:	PROJEKTY WYPOSAŻENIA UZUPEŁNIAJĄCEGO
Tytuł rys.:	STÓŁ JADALNIANY
Opracował:	mgr inż. arch Monika Błaszkowska mgr inż. arch. Marta Trzciałkowska
korekta: A	data: 2016.01 skala: 1:25
Nr rysunku:	123/WU/SK.3

TYTUŁ RYS.	124/WU/SK.4

SK.4 STÓŁ JADALNIANY

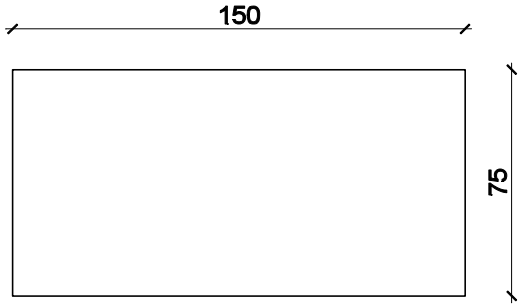

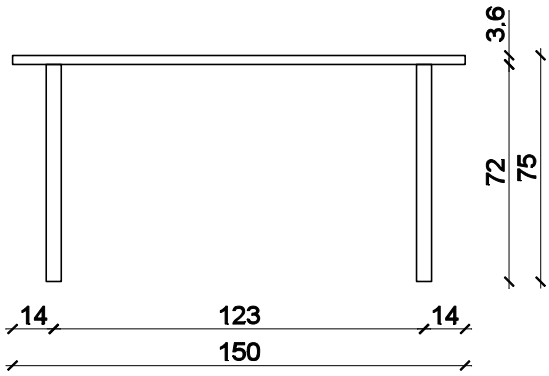

INFORMACJE DO PROJEKTU:

1. PŁYTA MEBLOWA - płyta melaminowana, gr 36mm,o jasnym wybarwieniu , równoważne jak Egger H1277 ST9 Akacja Lakeland Jasna
2. OBRZEŻA - okleina PCV gr 2mm
3. NOGI - szare, aluminiowe, kwadratowe o boku 30 - 60 mm
4. BLAT - podwójna płyta meblowa melaminowane, kolor jak wyżej. Zaoblone krawędzie blatu

Moka DESIGN

Moka design Monika Błaszkowska
ul.Jezioma 22
84-207 Koleczkowo
tel. 501 446 322
e-mail. moka@mokadesign.com.pl

Inwestor:	SPZOZ Szpital Specjalistyczny im. Świętej Rodziny ul. Madalińskiego 25 Warszawa		
Projekt:	PROJEKTY WYPOSAŻENIA UZUPEŁNIAJĄCEGO		
Tytuł rys.:	STÓŁ JADALNIANY		
Opracował:	mgr inż. arch Monika Błaszkowska mgr inż. arch. Marta Trzciałkowska		
korekta: A	data: 2016.01	skala: 1:25	
Nr rysunku:	124/WU/SK.4		

SK.4.1 STÓŁ JADALNIANY

TYTUŁ RYS.	125/WU/SK.4.1

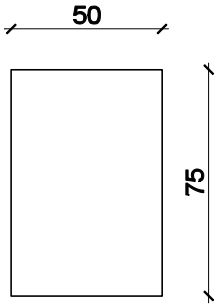

INFORMACJE DO PROJEKTU:

1. PŁYTA MEBLOWA - płyta melaminowana, gr 36mm,o jasnym wybarwieniu , równoważne jak Egger H1277 ST9 Akacja Lakeland Jasna
2. OBRZEŻA - okleina PCV gr 2mm
3. NOGI - szare, aluminiowe, kwadratowe o boku 30 - 60 mm
4. BLAT - podwójna płyta meblowa melaminowane, kolor jak wyżej. Zaoblone krawędzie blatu

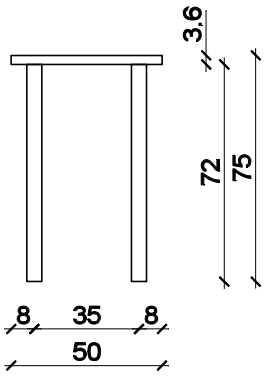

Moka DESIGN

Moka design Monika Błaszkowska
ul.Jeziorna 22
84-207 Koleczkowo
tel. 501 446 322
e-mail. moka@mokadesign.com.pl

Inwestor:	SPZOZ Szpital Specjalistyczny im. Świętej Rodziny ul. Madalińskiego 25 Warszawa
Projekt:	PROJEKTY WYPOSAŻENIA UZUPEŁNIAJĄCEGO
Tytuł rys.:	STÓŁ JADALNIANY
Opracował:	mgr inż. arch Monika Błaszkowska mgr inż. arch. Marta Trzciałkowska
korekta: A	data: 2016.01 skala: 1:25
Nr rysunku:	125/WU/SK.4.1

TYTUŁ RYS.	126/WU/SK.5

SK.5 STÓŁ JADALNIANY

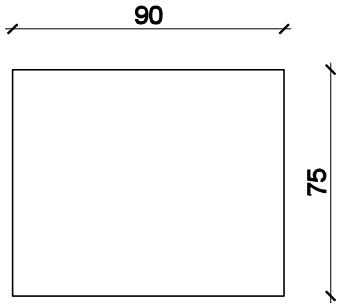

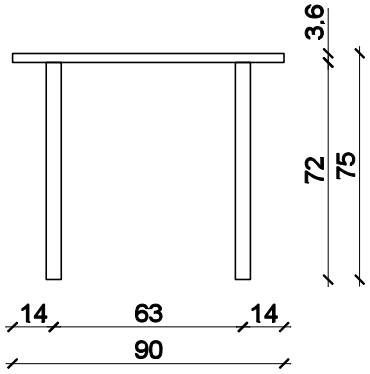

INFORMACJE DO PROJEKTU:

1. PŁYTA MEBLOWA - płyta melaminowana, gr 18mm,o jasnym wybarwieniu, jednoity kolor NCS S 1005 Y50R, równoważne jak Egger U 103 ST15 Wanilia
2. OBRZEŻA - okleina PCV gr 2mm
3. NOGI - szare, aluminiowe, kwadratowe o boku 30 - 60 mm
4. BLAT - podwójna płyta meblowa melaminowane, kolor jak wyżej. Zaoblone krawędzie blatu

Moka DESIGN

Moka design Monika Błaszkowska
ul.Jeziorna 22
84-207 Koleczkowo
tel. 501 446 322
e-mail. moka@mokadesign.com.pl

Inwestor:	SPZOZ Szpital Specjalistyczny im. Świętej Rodziny ul. Madalińskiego 25 Warszawa		
Projekt:	PROJEKTY WYPOSAŻENIA UZUPEŁNIAJĄCEGO		
Tytuł rys.:	STÓŁ JADALNIANY		
Opracował:	mgr inż. arch Monika Błaszkowska mgr inż. arch. Marta Trzciałkowska		
korekta: A	data: 2016.01	skala: 1:25	
Nr rysunku:	126/WU/SK.5		