PIĘTRO III
MARKETING

MP.1 MARKETING - PÓŁKA BIUROWA

widok od góry

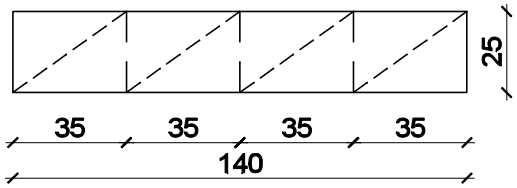

widok od frontu

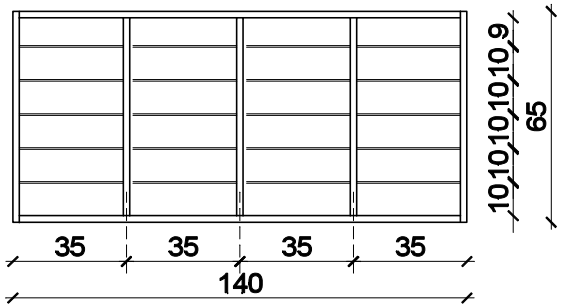

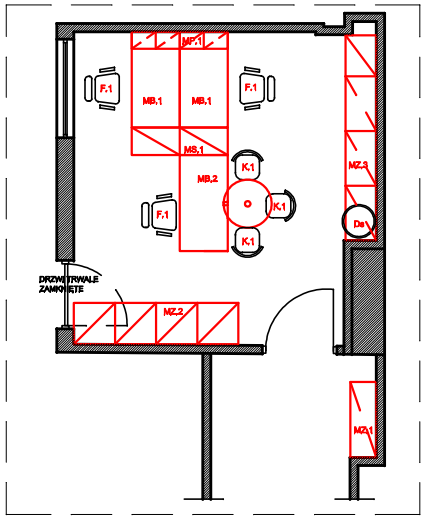

rzut pomieszczenia

INFORMACJE DO PROJEKTU PÓŁKI BIURKOWEJ MP.1 :

1. PŁYTA MEBLOWA - płyta melaminowana, gr 18mm, o jasnym wybarwieniu , równoważne jak Egger H1277 ST9 Akacja Lakeland Jasna
2. OBRZEŻA - okleina PCV gr 2mm
3. PÓŁKI - szklane, ze szkła hartowanego gr 4mm
4. UCWYTY - relingowy, kolor aluminium szczotkowane, wys. 150mm-200mm, jak np Gamet nr katalogowy UA06

Moka DESIGN
Moka design Monika Błaszkowska
ul.Jeziorna 22
84-207 Koleczkowo
tel. 501 446 322
e-mail. moka@mokadesign.com.pl

Inwestor:	SPZOZ Szpital Specjalistyczny im. Świętej Rodziny ul. Madalińskiego 25 Warszawa
Projekt:	Projekt zabudowy meblowej Marketing Piętro III
Tytuł rys.:	PÓŁKA BIUROWA
Opracował:	mgr inż. arch Monika Błaszkowska mgr inż. arch. Marta Trzciałkowska
korekta: A	data: 2016.01 skala: 1:25
Nr rysunku:	5/III/MP.1

PIĘTRO III
MARKETING

MB.1 MARKETING - BIURKO

widok od góry

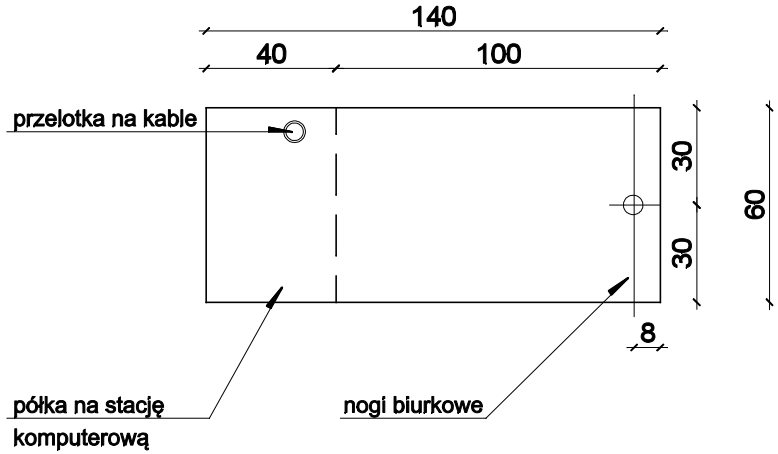

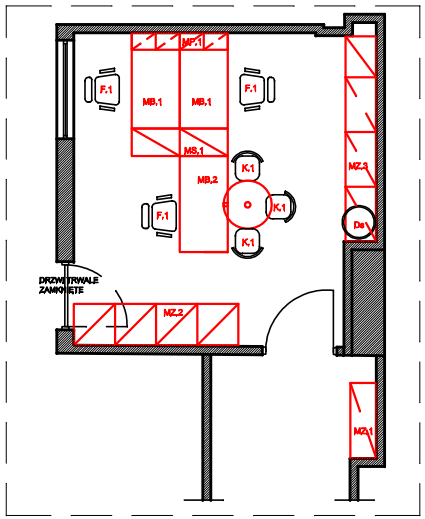

rzut pomieszczenia

widok od frontu

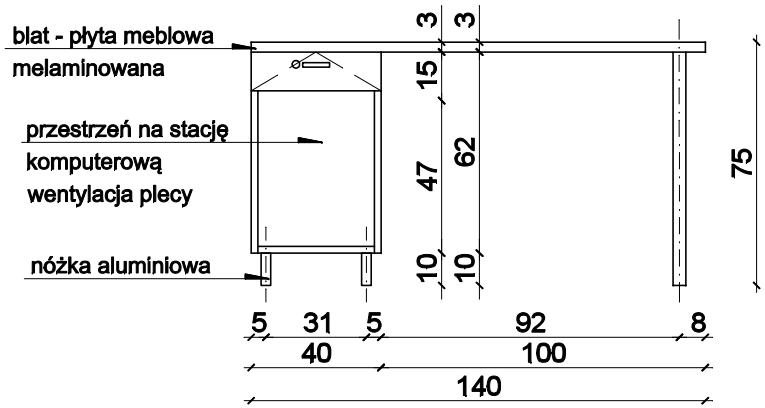

INFORMACJE DO PROJEKTU BIURKA:

1. PŁYTA MEBLOWA - płyta melaminowana, gr 18mm, o jasnym wybarwieniu , równoważne jak Egger H1277 ST9 Akacja Lakeland Jasna
2. OBRZEŻA - okleina PCV gr 2mm
3. BLAT - blat melaminowany, gr 36mm, kolor jak fronty
4. NÓŻKI MEBLOWE - aluminiowe o przekroju kwadratowym o wymiarze boku 30mm-42mm, wysokość 100mm, kolor aluminium szczotkowane, jak np Gamet nr katalogowy NA50
5. NOGA BIURKOWA - aluminiowa o przekroju kołowym w wymiarze O5-7cm, jak np Gamet nr katalogowy FNM-011 CHROM
6. SZUFLADA - z cichym domykiem, np. Metabox, zamykana na klucz
7. UCHWYT - relingowy, kolor aluminium szczotkowane, wys. 150mm-200mm, jak np Gamet nr katalogowy UA06

Moka DESIGN
Moka design Monika Błaszkowska
ul.Jeziorna 22
84-207 Koleczkowo
tel. 501 446 322
e-mail. moka@mokadesign.com.pl

Inwestor:	SPZOZ Szpital Specjalistyczny im. Świętej Rodziny ul. Madalińskiego 25 Warszawa
Projekt:	Projekt zabudowy meblowej Marketing Piętro III
Tytuł rys.:	PÓŁKA BIUROWA
Opracował:	mgr inż. arch Monika Błaszkowska mgr inż. arch. Marta Trzciałkowska
korekta: A	data: 2016.01 skala: 1:25
Nr rysunku:	6/III/MB.1

PIĘTRO III
MARKETING

MB.2 MARKETING - BIURKO

INFORMACJE DO PROJEKTU BIURKA:

1. PŁYTA MEBLOWA - płyta melaminowana, gr 18mm, o jasnym wybarwieniu , równoważne jak Egger H1277 ST9 Akacja Lakeland Jasna
2. OBRZEŻA - okleina PCV gr 2mm
3. BLAT - blat melaminowany, gr 36mm, kolor jak fronty
4. NÓŻKI MEBLOWE - aluminiowe o przekroju kwadratowym o wymiarze boku 30mm-42mm, wysokość 100mm, kolor aluminium szczotkowane, jak np Gamet nr katalogowy NA50
5. NOGA BIURKOWA - aluminiowa o przekroju kołowym w wymiarze FI 5-7cm, jak np Gamet nr katalogowy FNM-011 CHROM
6. SZUFLADA - z cichym domykiem, np. Metabox, zamykana na klucz
7. UCHWYT - relingowy, kolor aluminium szczotkowane, wys. 150mm-200mm, jak np Gamet nr katalogowy UA06

widok od góry

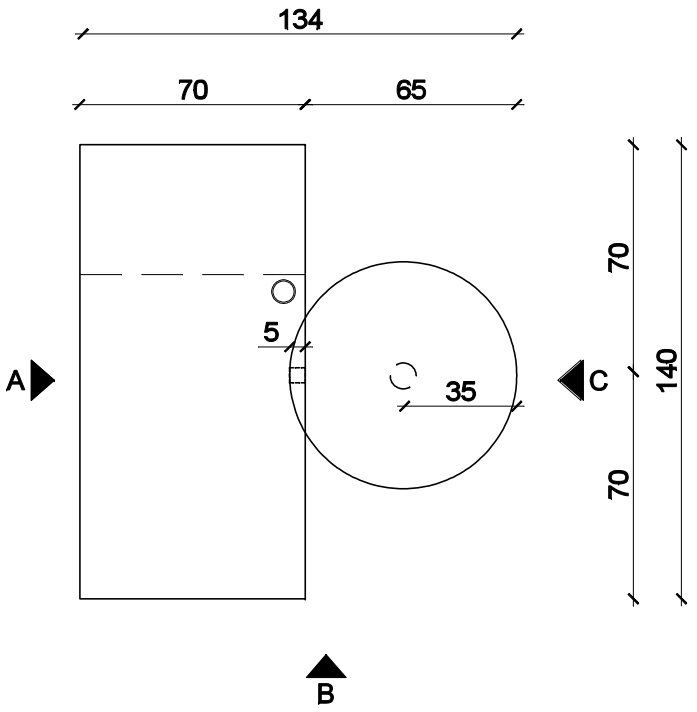

widok od strony B

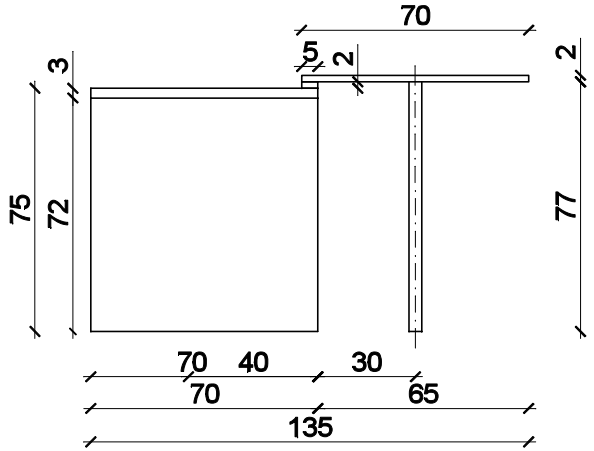

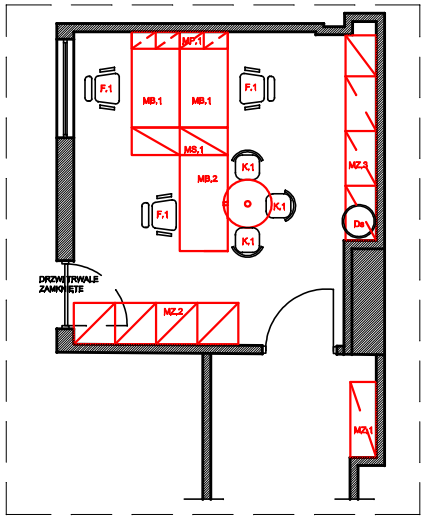

rzut pomieszczenia

widok od strony A

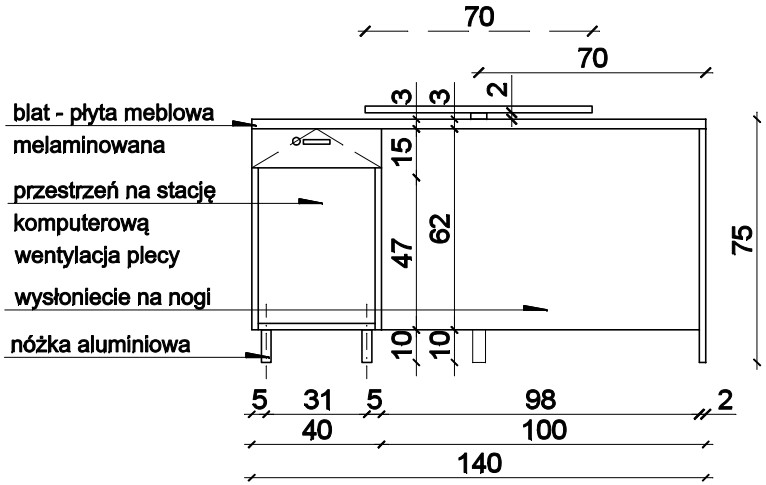

widok od strony C

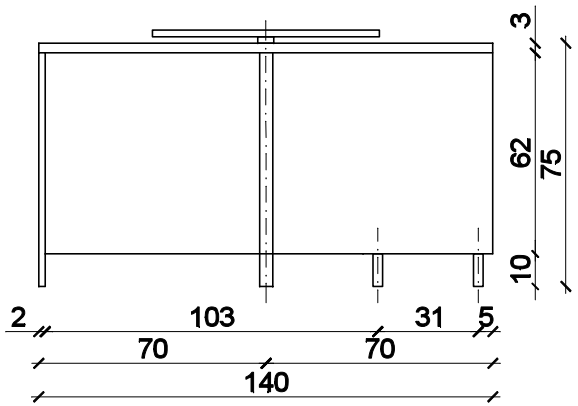

Moka DESIGN
Moka design Monika Błaszkowska
ul.Jeziorna 22
84-207 Koleczkowo
tel. 501 446 322
e-mail. moka@mokadesign.com.pl

Inwestor:	SPZOZ Szpital Specjalistyczny im. Świętej Rodziny ul. Madalińskiego 25 Warszawa
Projekt:	Projekt zabudowy meblowej Marketing Piętro III
Tytuł rys.:	PÓŁKA BIUROWA
Opracował:	mgr inż. arch Monika Błaszkowska mgr inż. arch. Marta Trzciałkowska
korekta: A	data: 2016.01 skala: 1:25
Nr rysunku:	7/III/MB.2

PIĘTRO III
POM. SOCJALNE

SAK.1 SOCJALNY III PIĘTRO - ZABUDOWA MEBLOWA

widok od góry

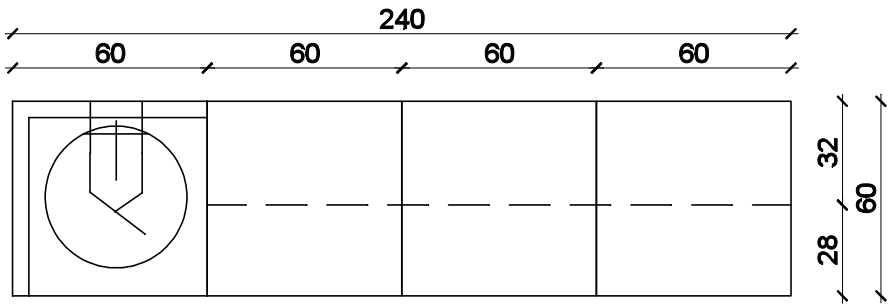

widok od frontu

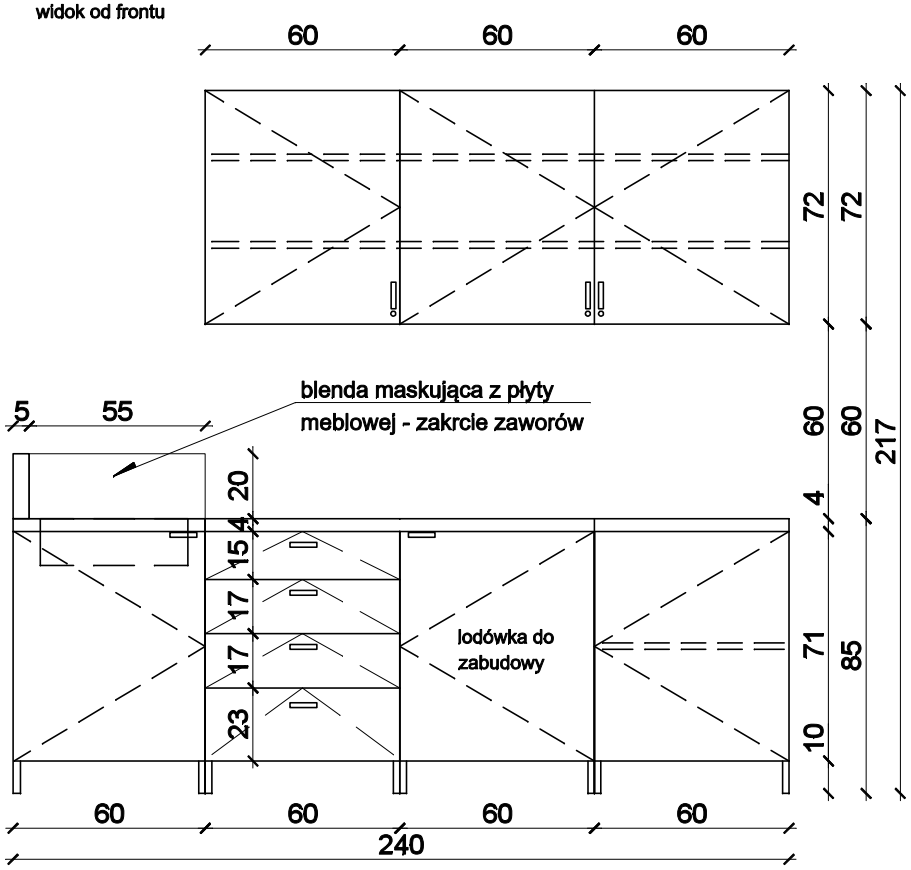

SPECYFIKACJA WYPOSAŻENIA ANEKSU KUCHENNEGO III PIĘTRA:

Bz	BATERIA ZLEWOZMYWAKOWA
K.1	KRZESŁO - 2szt.
Lzn	LODÓWKA DO ZABUDOWY
SKA.1	ANEKS KUCHENNY
SK.2	STÓŁ KAWOWY
Zz	ZLEWOZMYWAK

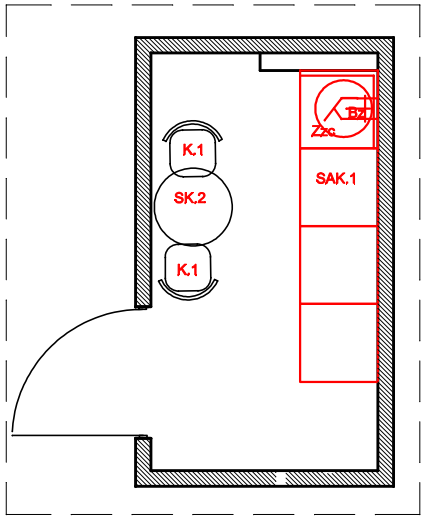

rzut pomieszczenia

INFORMACJE DO PROJEKTU ANEKSU KUCHENNEGO III PIĘTRO:

1. PŁYTA MEBLOWA - płyta melaminowana, gr 18mm, o jasnym wybarwieniu , równoważne jak Egger H1277 ST9 Akacja Lakeland Jasna
2. OBRZEŻA - okleina PCV gr 2mm
3. BLAT - blat melaminowany, gr 36mm, kolor jak frontyciemnoszary jednolity , równoważny jak KRONO D4103 SK WEZUWIUSZ
4. NÓŻKI MEBLOWE - aluminiowe o przekroju kwadratowym o wymiarze boku 30mm-42mm, wysokość 100mm, kolor aluminium szczotkowane, jak np Gamet nr katalogowy NA50
5. SZAFKA WISZĄCA - przgotować w plecach wzmocnienie z szyną, aby powiesić szafkę.
6. UCHWYT - relingowy, kolor aluminium szczotkowane, wys. 150mm-200mm, jak np Gamet nr katalogowy UA06
7. SZUFLADY - z cichym domykiem, np: Metabox
8. LODÓWKA - do zabudowy wg opisu technicznego

Moka DESIGN
Moka design Monika Błaszkowska
ul.Jeziorna 22
84-207 Koleczkowo
tel. 501 446 322
e-mail. moka@mokadesign.com.pl

Inwestor:	SPZOZ Szpital Specjalistyczny im. Świętej Rodziny ul. Madalińskiego 25 Warszawa
Projekt:	Projekt zabudowy meblowej Marketing Piętro III
Tytuł rys.:	ZABUDOWA MEBLOWA
Opracował:	mgr inż. arch Monika Błaszkowska mgr inż. arch. Marta Trzciałkowska
korekta: A	data: 2016.01 skala: 1:25
Nr rysunku:	8/III/SAK.1

PIĘTRO III
ADMINISTRACJA
BIURKO

widok od góry

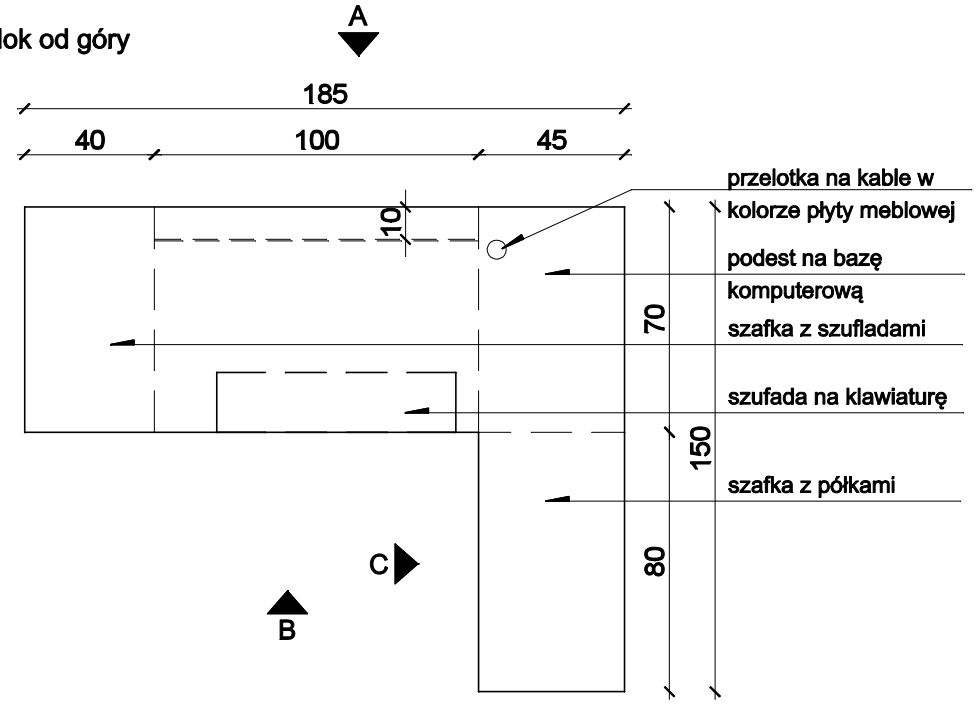

widok A

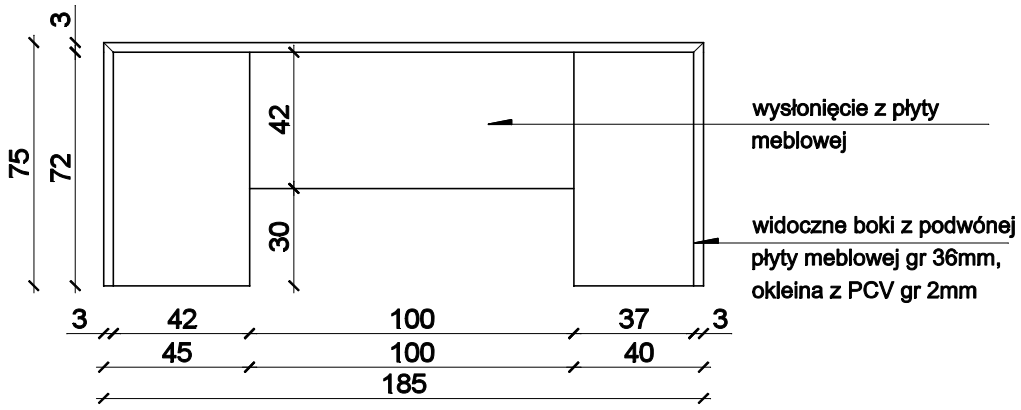

widok B

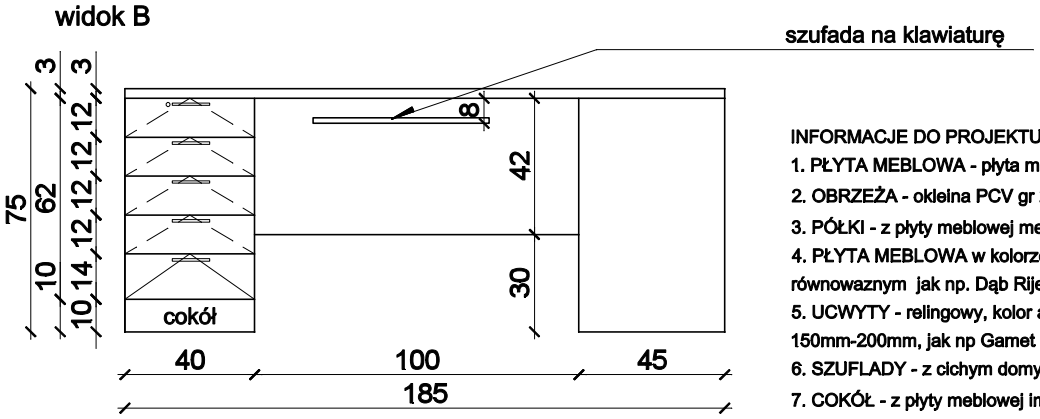

INFORMACJE DO PROJEKTU BIURKA:

1. PŁYTA MEBLOWA - płyta melaminowana, gr 18mm,
2. OBRZEŻA - okleina PCV gr 2mm
3. PÓŁKI - z płyty meblowej melaminowanej, w kolorze frontów
4. PŁYTA MEBLOWA w kolorze imitującym drewno o jasnym wybarwieniu, równoważnym jak np. Dąb Rijeka Jasny D3166MX Krono
5. UCWYTY - relingowy, kolor aluminium szczotkowane, wys. 150mm-200mm, jak np Gamet nr katalogowy UA06
6. SZUFLADY - z cichym domykiem, np. Metabox, z zamkiem centralnym
7. COKÓŁ - z płyty meblowej imitujcej stal szczotkowane

widok C

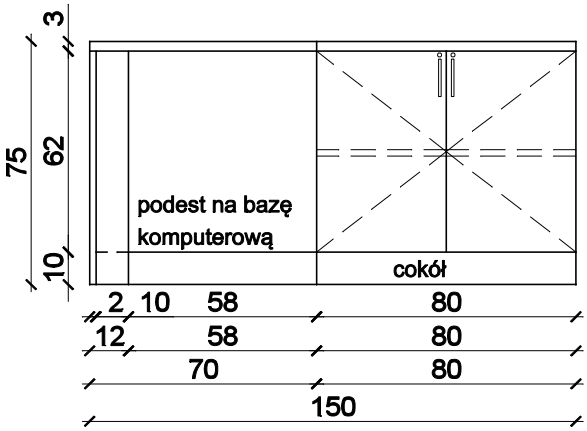

Moka DESIGN
Moka design Monika Błaszkowska
ul.Jeziorna 22
84-207 Koleczkowo
tel. 501 446 322
e-mail. moka@mokadesign.com.pl

Inwestor:	SPZOZ Szpital Specjalistyczny im. Świętej Rodziny ul. Madalińskiego 25 Warszawa
Projekt:	Projekt zabudowy meblowej Administracja Piętro III
Tytuł rys.:	BIURKO NA III PIĘTRO
Opracował:	mgr inż. arch Monika Błaszkowska mgr inż. arch. Marta Trzciałkowska
korekta: A	data: 2016.01 skala: 1:25
Nr rysunku:	9/III/1

SZAFKA POD DRUKARKĘ

PIĘTRO III
ADMINISTRACJA

widok od góry

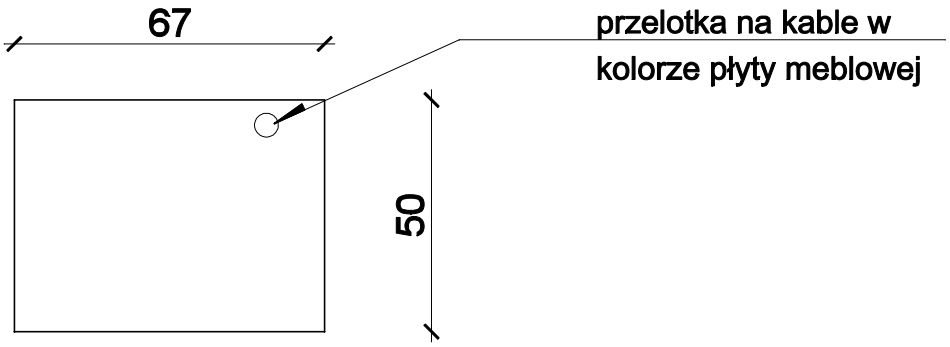

widok od frontu

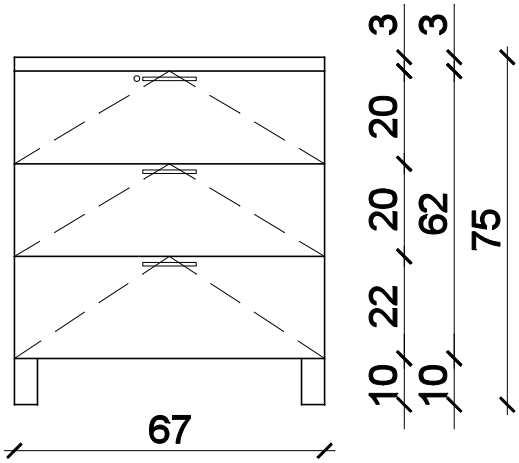

INFORMACJE DO PROJEKTU SZAFKI POD DRUKARKĘ:

1. PŁYTA MEBLOWA - płyta melaminowana, gr 18mm,
2. OBRZEŻA - okleina PCV gr 2mm
3. PÓŁKI - z płyty meblowej melaminowanej, w kolorze frontów
4. PŁYTA MEBLOWA w kolorze imitującym drewno o jasnym wybarwieniu, równoważnym jak np. Dąb Rijeka Jasny D3166MX Krono
5. UCWYTY - relingowy, kolor aluminium szczotkowane, wys. 150mm-200mm, jak np Gamet nr katalogowy UA06

ODBÓJ NA ŚCIANĘ ZA BIURKIEM

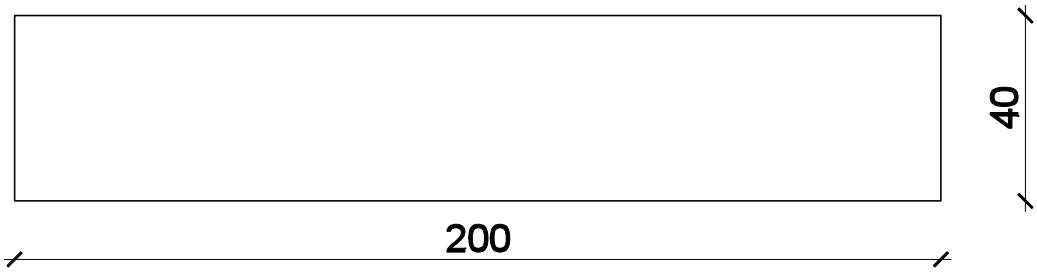

INFORMACJE DO PROJEKTU ODBOJU:

1. PŁYTA MEBLOWA - płyta melaminowana, gr 18mm,
2. OBRZEŻA - okleina PCV gr 2mm
3. Mocowanie do ściany, wysokość dostosować do krzesła
4. PŁYTA MEBLOWA w kolorze imitującym drewno o jasnym wybarwieniu równoważnym jak np. Dąb Rijeka Jasny D3166MX Krono

Moka DESIGN
Moka design Monika Błaszkowska
ul.Jeziorna 22
84-207 Koleczkowo
tel. 501 446 322
e-mail. moka@mokadesign.com.pl

Inwestor:	SPZOZ Szpital Specjalistyczny im. Świętej Rodziny ul. Madalińskiego 25 Warszawa
Projekt:	Projekt zabudowy meblowej Administracja Piętro III
Tytuł rys.:	SZAFKA NA III PIĘTRO
Opracował:	mgr inż. arch Monika Błaszkowska mgr inż. arch. Marta Trzciałkowska
korekta: A	data: 2016.01 skala: 1:25
Nr rysunku:	10/III/2

SZAFA Z SYSTEMEM FRONTÓ SUWANYCH

PIĘTRO III
ADMINISTRACJA

SZAFA / ANEKS

widok od góry

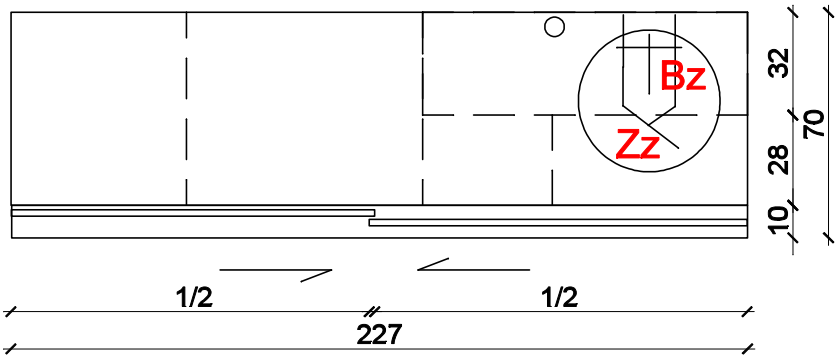

Bz - bateria zlewozmywakowa z mieszaczem wody, z perlatorem, wykończenie chrom
Zz - zlewozmywak, stal szczotkowana, okrągły o śr. 45cm

widok od frontu

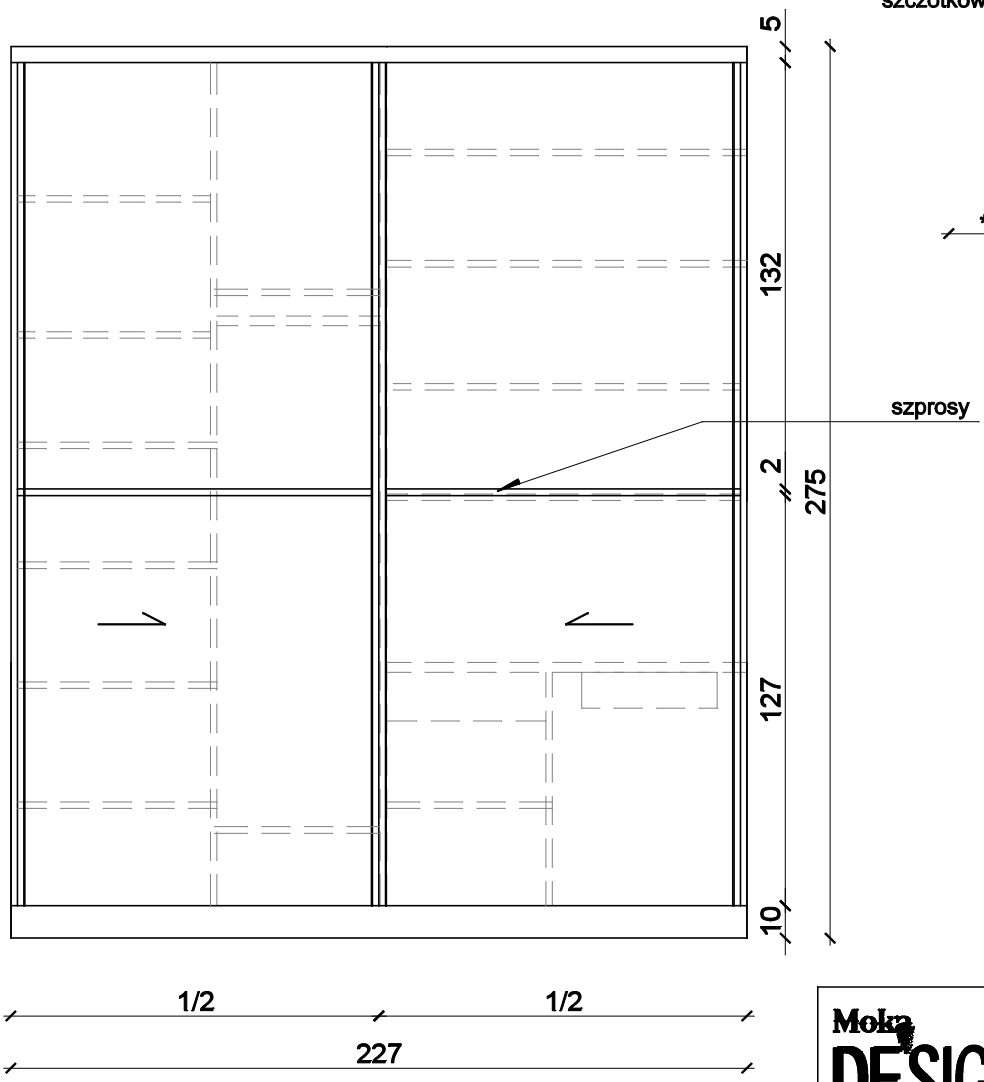

* wymiar wynikowy

INFORMACJE DO PROJEKTU SZAFY/ ANEKS:

1. PŁYTA MEBLOWA - płyta melaminowana, gr 18mm,
2. OBRZEŻA - okleina PCV gr 2mm
3. FRONTY PRZESUWNE - z płyty meblowej, okucia i profile: alumioniowe - cichy domyk, maskownice wózków jezdnych z płyty meblowej, kolor jak fronty
4. PÓŁKI - z płyty meblowej melaminowanej, w kolorze frontów, część półek regulowanych
5. SZUFLADA - z cichym domykiem, uchwyt wpuszczany
6. PŁYTA MEBLOWA w kolorze imitującym drewno o jasnym wybarwieniu, jak np. Dąb Rijeka Jasny D3166MX Krono

Moka DESIGN
Moka design Monika Błaszkowska
ul.Jeziorna 22
84-207 Koleczkowo
tel. 501 446 322
e-mail. moka@mokadesign.com.pl

Inwestor:	SPZOZ Szpital Specjalistyczny im. Świętej Rodziny ul. Madalińskiego 25 Warszawa
Projekt:	Projekt zabudowy meblowej Administracja Piętro III
Tytuł rys.:	SZAFA / ANEKS NA III PIĘTRO
Opracował:	mgr inż. arch Monika Błaszkowska mgr inż. arch. Marta Trzciałkowska
korekta: A	data: 2016.01 skala: 1:25
Nr rysunku:	11/III/3

SZAFA Z SYSTEMEM FRONTÓ SUWANYCH

PIĘTRO III
ADMINISTRACJA

SZAFA / ANEKS

widok od góry

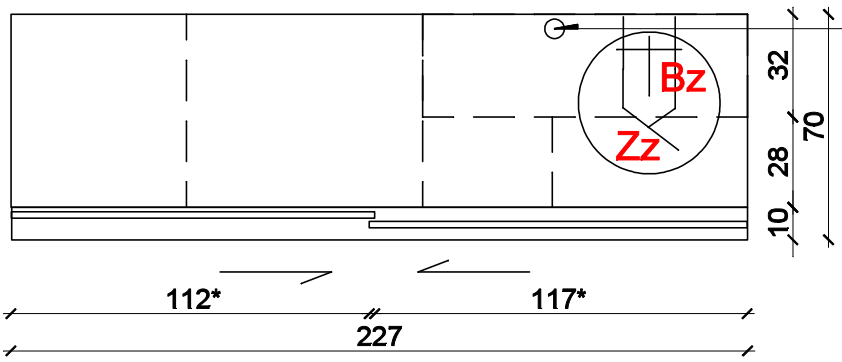

przelotka na kable elektryczne w kolorze płyty meblowej

Bz - bateria zlewozmywakowa z mieszaczem wody, z perlatorem, wykończenie chrom
Zz - zlewozmywak, stal szczotkowana, okrągły o śr. 45cm

widok wnętrza

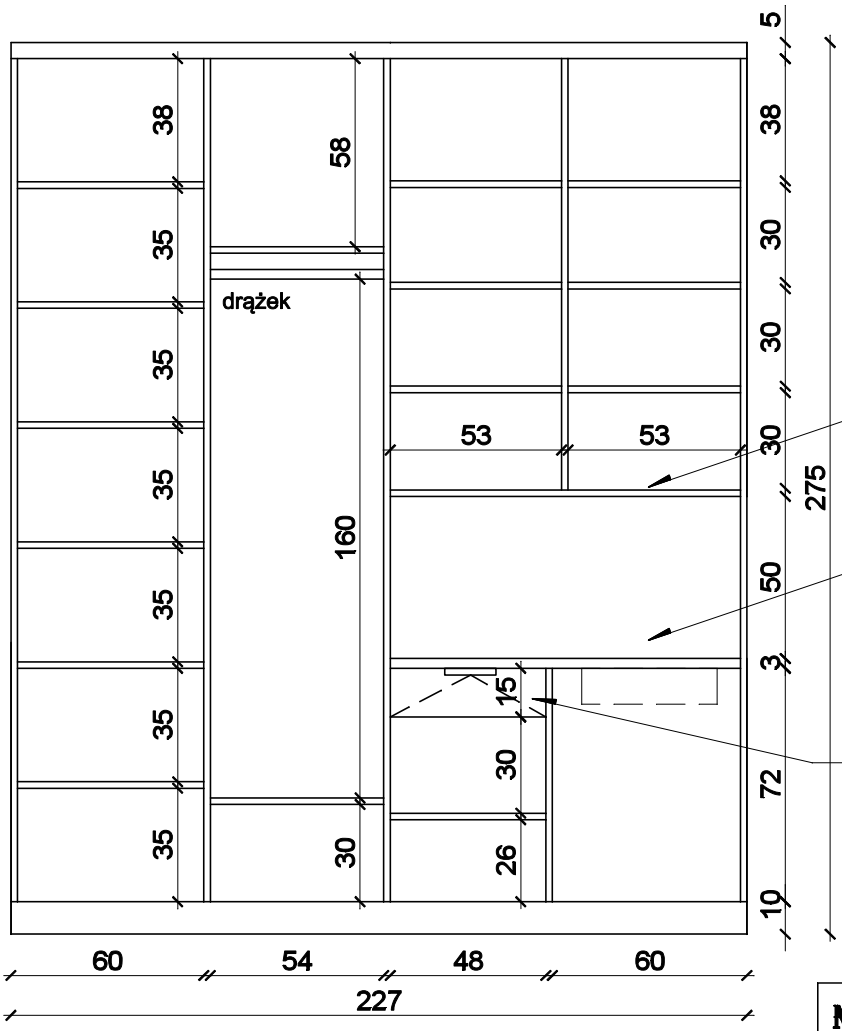

* wymiar wynikowy

ociekacz do naczyń

wywinięcie blatu na ścianę (forma ochrony ściany)

szuflada z wkładem na sztućce

INFORMACJE DO PROJEKTU SZAFY/ ANEKS:

1. PŁYTA MEBLOWA - płyta melaminowana, gr 18mm,
2. OBRZEŻA - okleina PCV gr 2mm
3. FRONTY PRZESUWNE - z płyty meblowej, okucia i profile: alumioniowe - cichy domyk, maskownice wózków jezdnych z płyty meblowej, kolor jak fronty
4. PÓŁKI - z płyty meblowej melaminowanej, w kolorze frontów, część półek regulowanych
5. SZUFLADA - z cichym domykiem, uchwyt wpuszczany
6. PŁYTA MEBLOWA w kolorze imitującym drewno o jasnym wybarwieniu, jak np. Dąb Rijeka Jasny D3166MX Krono

Moka DESIGN
Moka design Monika Błaszkowska
ul.Jeziorna 22
84-207 Koleczkowo
tel. 501 446 322
e-mail. moka@mokadesign.com.pl

Inwestor:	SPZOZ Szpital Specjalistyczny im. Świętej Rodziny ul. Madalińskiego 25 Warszawa
Projekt:	Projekt zabudowy meblowej Administracja Piętro III
Tytuł rys.:	SZAFA / ANEKS NA III PIĘTRO
Opracował:	mgr inż. arch Monika Błaszkowska mgr inż. arch. Marta Trzciałkowska
korekta: A	data: 2016.01 skala: 1:25
Nr rysunku:	12/III/4

PIĘTRO III
MARKETING

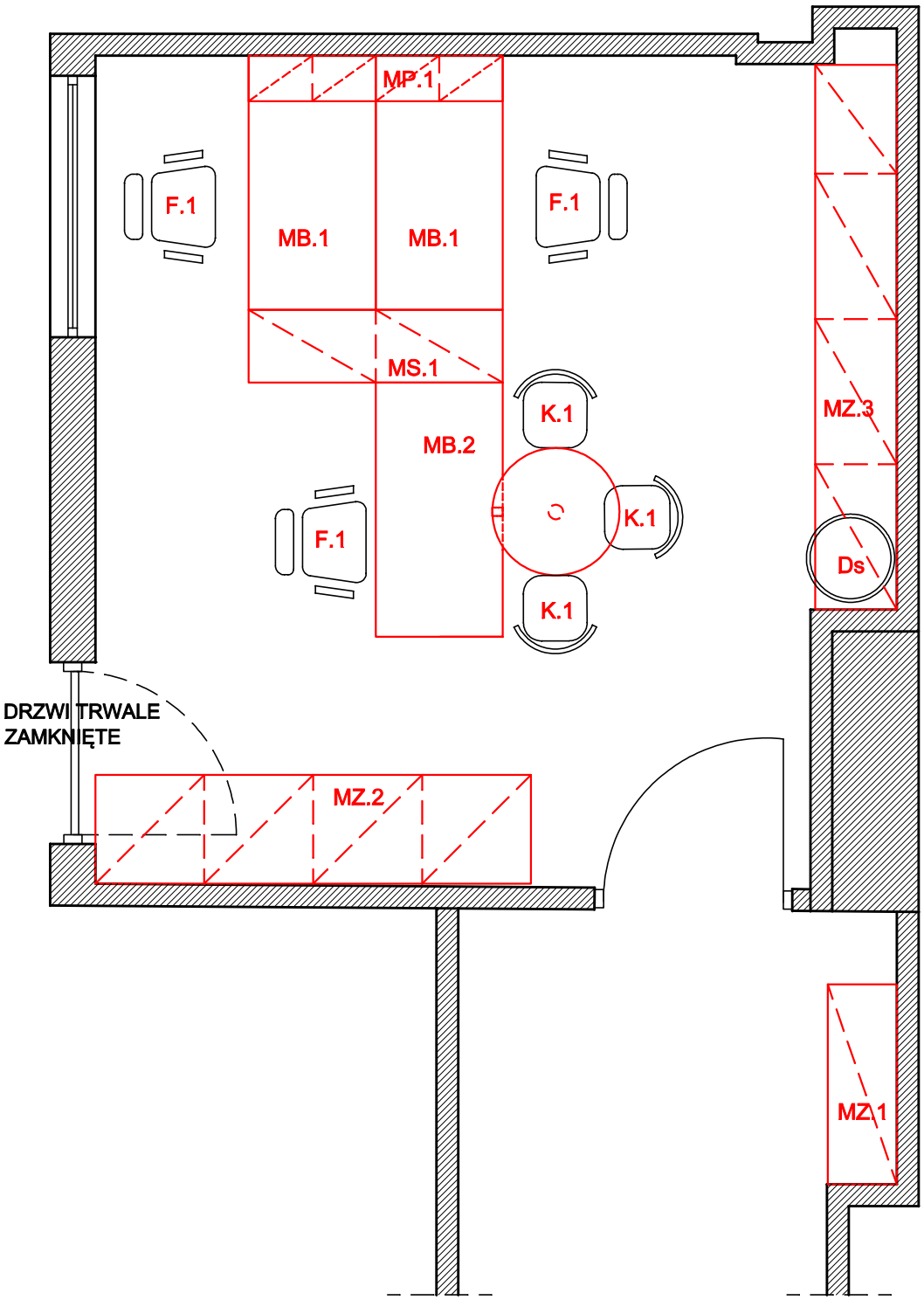

SPECYFIKACJA WYPOSAŻENIA III/MARKETING:

Ds	DYSTRYBUTOR WODY
MB.1	BIURKO - 2szt.
MB.2	BIURKO
F.1	FOTEL BIURKOWY - 3szt.
K.1	KRZESŁO - 3szt
MS.1	SZAFKA BIUROWA
MP.1	PÓŁKA WISZĄCA
MZ.1	ZABUDOWA MEBLOWA
MZ.2	ZABUDOWA MEBLOWA
MZ.3	ZABUDOWA MEBLOWA

Moka DESIGN
Moka design Monika Błaszkowska
ul.Jeziorna 22
84-207 Koleczkowo
tel. 501 446 322
e-mail. moka@mokadesign.com.pl

Inwestor:	SPZOZ Szpital Specjalistyczny im. Świętej Rodziny ul. Madalińskiego 25 Warszawa
Projekt:	Projekt zabudowy meblowej Marketing Piętro III
Tytuł rys.:	ZABUDOWA MEBLOWA
Opracował:	mgr inż. arch Monika Błaszkowska mgr inż. arch. Marta Trzciałkowska
korekta: A	data: 2016.01 skala: 1:25
Nr rysunku:	0/III/1

PIĘTRO III
MARKETING

MZ.1 MARKETING - ZABUDOWA MEBLOWA

widok od góry

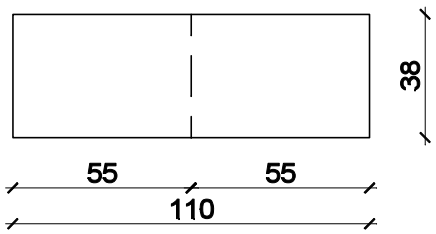

widok od frontu

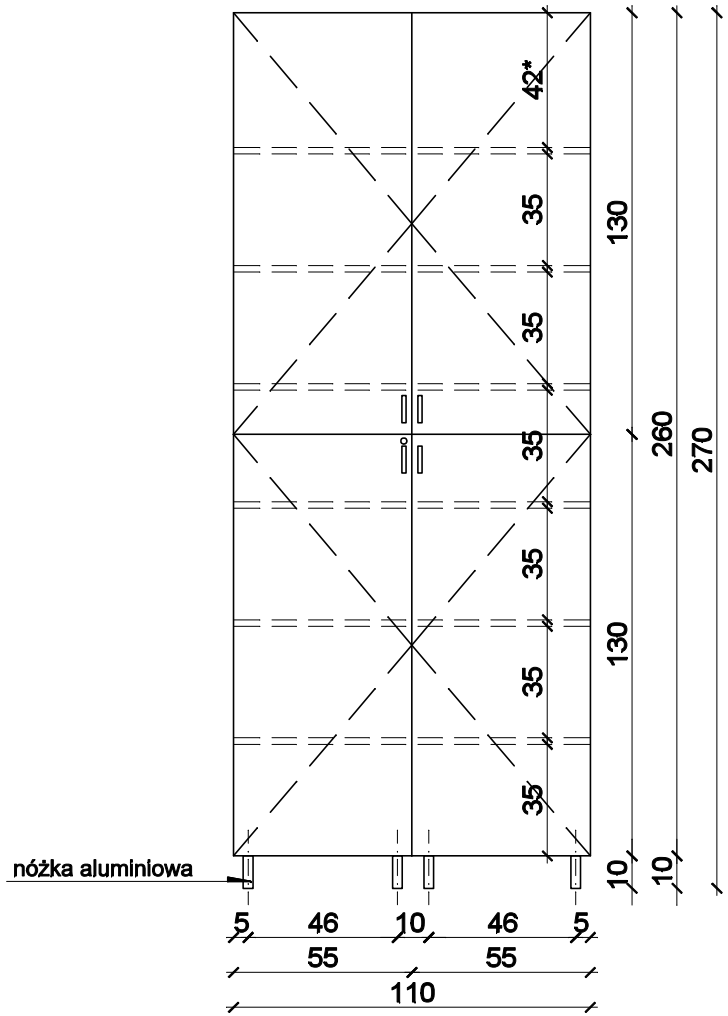

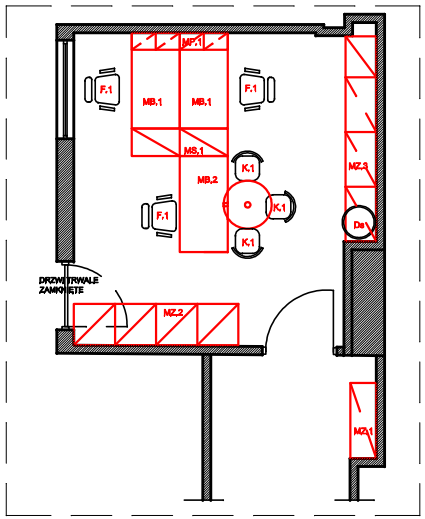

rzut pomieszczenia

INFORMACJE DO PROJEKTU ZABUDOWY MEBLOWEJ (MARKETING):

1. PŁYTA MEBLOWA - płyta melaminowana, gr 18mm, o jasnym wybarwieniu , równoważne jak Egger H1277 ST9 Akacja Lakeland Jasna
2. NÓŻKI MEBLOWE - aluminiowe o przekroju kwadratowym o wymiarze boku 30mm-42mm, wysokość 100mm, kolor aluminium szczotkowane, jak np Gamet nr katalogowy NA50
3. FRONTY - zamykane na zamek centralny
4. UCHWYT - relingowy, kolor aluminium szczotkowane, wys. 150mm-200mm, jak np Gamet nr katalogowy UA06
5. PÓŁKI - kolor jak fronty, półki do regulacji

* wymiar wynikowy

Moka DESIGN
Moka design Monika Błaszkowska
ul.Jeziorna 22
84-207 Koleczkowo
tel. 501 446 322
e-mail. moka@mokadesign.com.pl

Inwestor:	SPZOZ Szpital Specjalistyczny im. Świętej Rodziny ul. Madalińskiego 25 Warszawa
Projekt:	Projekt zabudowy meblowej Marketing Piętro III
Tytuł rys.:	ZABUDOWA MEBLOWA
Opracował:	mgr inż. arch Monika Błaszkowska mgr inż. arch. Marta Trzciałkowska
korekta: A	data: 2016.01 skala: 1:25
Nr rysunku:	1/III/MZ.1

PIĘTRO III
MARKETING

MZ.2 MARKETING - ZABUDOWA MEBLOWA

widok od góry

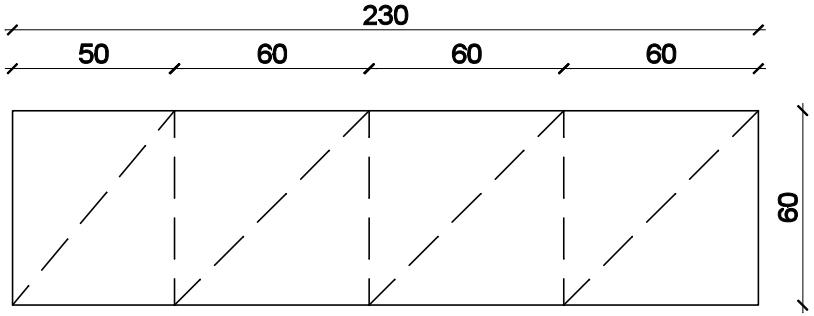

widok od góry

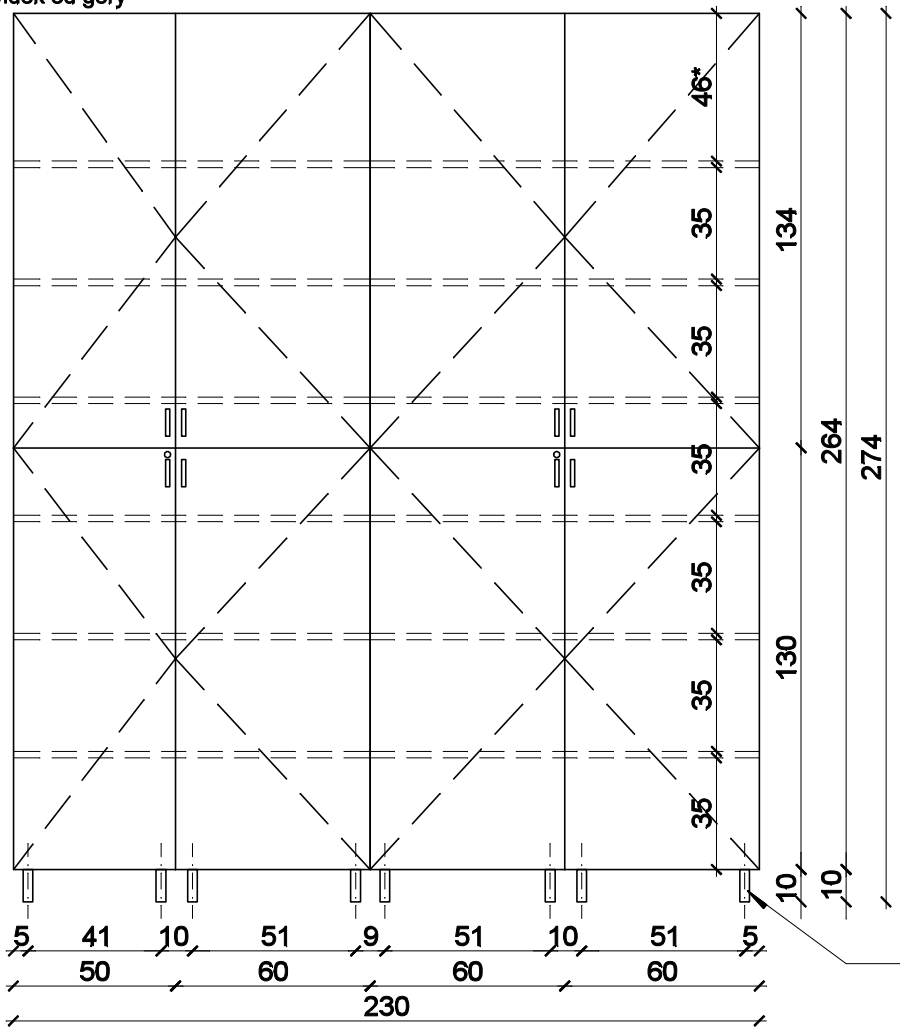

INFORMACJE DO PROJEKTU ZABUDOWY MEBLOWEJ (MARKETING):

1. PŁYTA MEBLOWA - płyta melaminowana, gr 18mm, o jasnym wybarwieniu , równoważne jak Egger H1277 ST9 Akacja Lakeland Jasna
2. OBRZEŻA - okleina PCV gr 2mm
3. NÓŻKI MEBLOWE - aluminiowe o przekroju kwadratowym o wymiarze boku 30mm-42mm, wysokość 100mm, kolor aluminium szczotkowane, jak np Gamet nr katalogowy NA50
4. FRONTY - zamykane na zamek centralny
5. UCHWYT - relingowy, kolor aluminium szczotkowane, wys. 150mm-200mm, jak np Gamet nr katalogowy UA06
6. PÓŁKI - kolor jak fronty, półki do regulacji

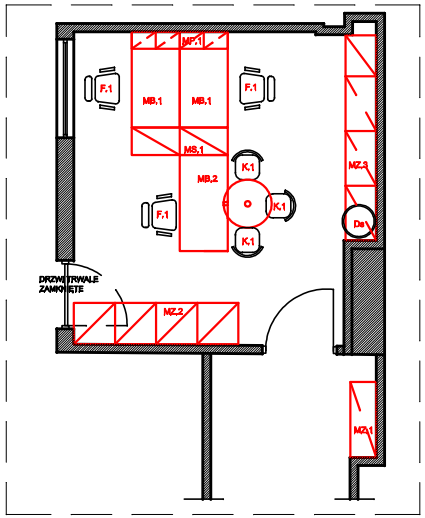

rzut pomieszczenia

Moka DESIGN
Moka design Monika Błaszkowska
ul.Jeziorna 22
84-207 Koleczkowo
tel. 501 446 322
e-mail. moka@mokadesign.com.pl

Inwestor:	SPZOZ Szpital Specjalistyczny im. Świętej Rodziny ul. Madalińskiego 25 Warszawa
Projekt:	Projekt zabudowy meblowej Marketing Piętro III
Tytuł rys.:	ZABUDOWA MEBLOWA
Opracował:	mgr inż. arch Monika Błaszkowska mgr inż. arch. Marta Trzciałkowska
korekta: A	data: 2016.01 skala: 1:25
Nr rysunku:	2/III/MZ.2

PIĘTRO III
MARKETING

MZ.3 MARKETING - ZABUDOWA MEBLOWA

widok od góry

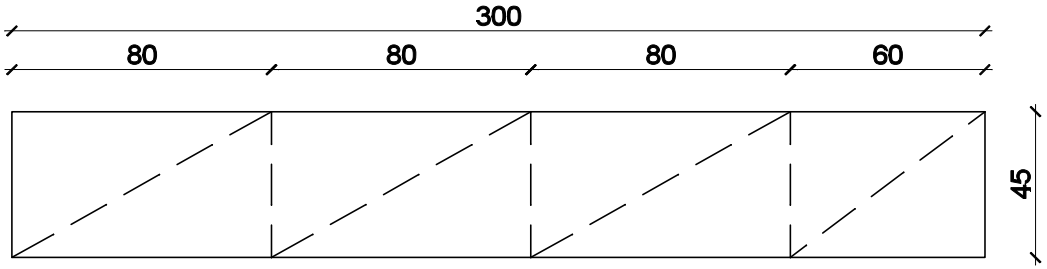

widok od góry

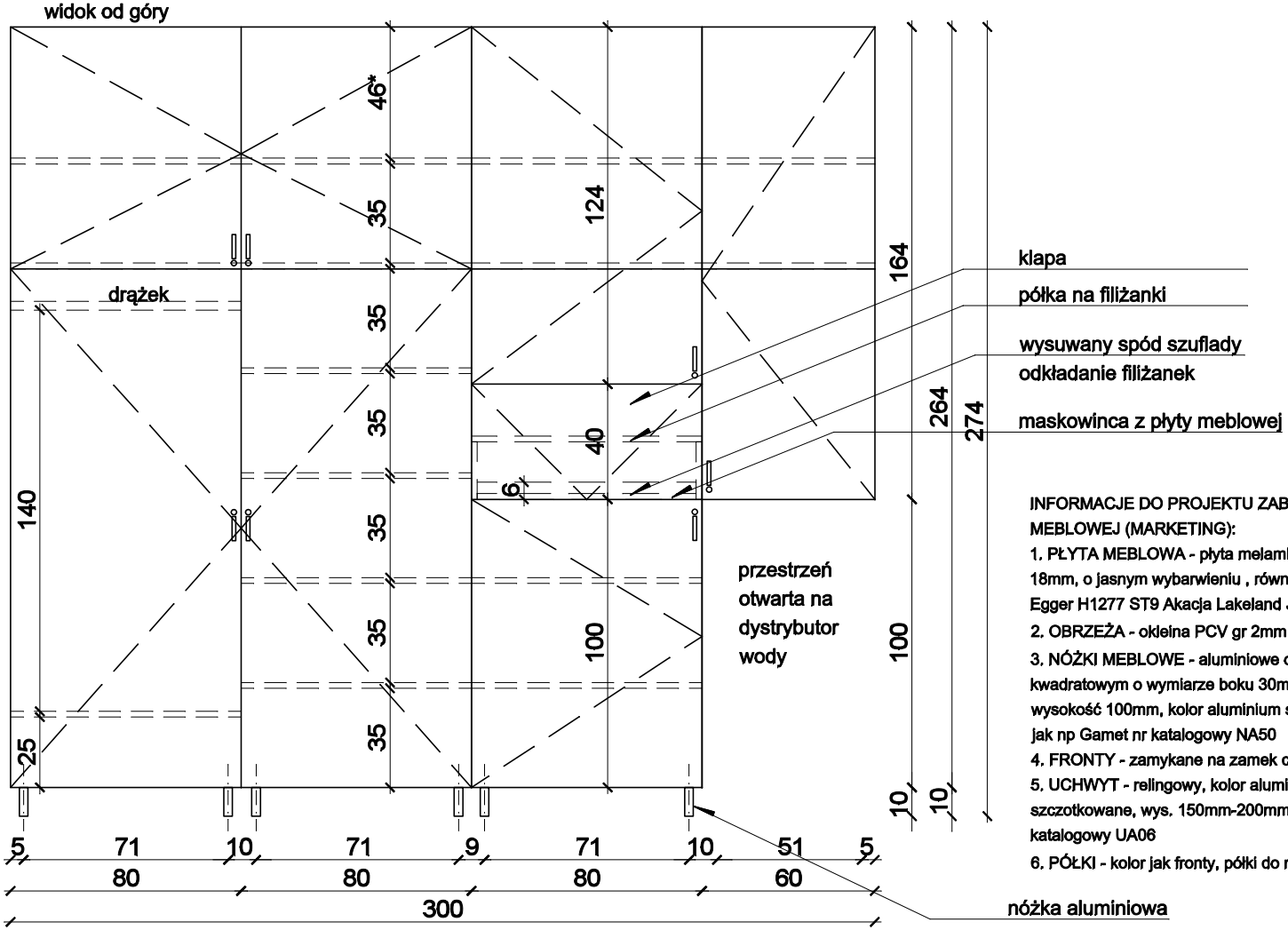

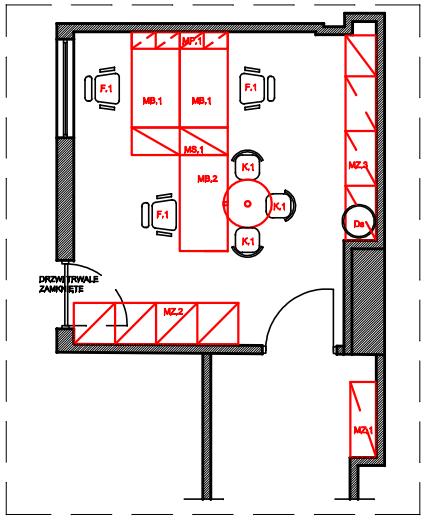

rzut pomieszczenia

INFORMACJE DO PROJEKTU ZABUDOWY MEBLOWEJ (MARKETING):

1. PŁYTA MEBLOWA - płyta melaminowana, gr 18mm, o jasnym wybarwieniu , równoważne jak Egger H1277 ST9 Akacja Lakeland Jasna
2. OBRZEŻA - okleina PCV gr 2mm
3. NÓŻKI MEBLOWE - aluminiowe o przekroju kwadratowym o wymiarze boku 30mm-42mm, wysokość 100mm, kolor aluminium szczotkowane, jak np Gamet nr katalogowy NA50
4. FRONTY - zamykane na zamek centralny
5. UCHWYT - relingowy, kolor aluminium szczotkowane, wys. 150mm-200mm, jak np Gamet nr katalogowy UA06
6. PÓŁKI - kolor jak fronty, półki do regulacji

Moka DESIGN
Moka design Monika Błaszkowska
ul.Jeziorna 22
84-207 Koleczkowo
tel. 501 446 322
e-mail. moka@mokadesign.com.pl

Inwestor:	SPZOZ Szpital Specjalistyczny im. Świętej Rodziny ul. Madalińskiego 25 Warszawa
Projekt:	Projekt zabudowy meblowej Marketing Piętro III
Tytuł rys.:	ZABUDOWA MEBLOWA
Opracował:	mgr inż. arch Monika Błaszkowska mgr inż. arch. Marta Trzciałkowska
korekta: A	data: 2016.01 skala: 1:25
Nr rysunku:	3/III/MZ.3

MS.1 MARKETING - SZAFKI BIUROWE

PIĘTRO III
MARKETING

MARKETING - SZAFKI BIUROWE

widok od góry

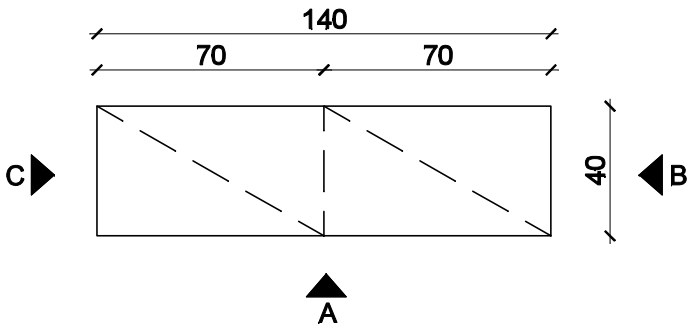

widok od strony B

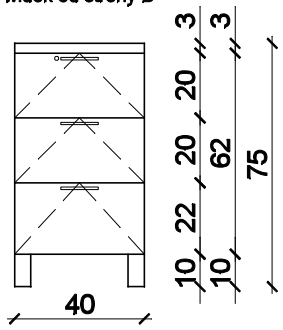

widok od strony A

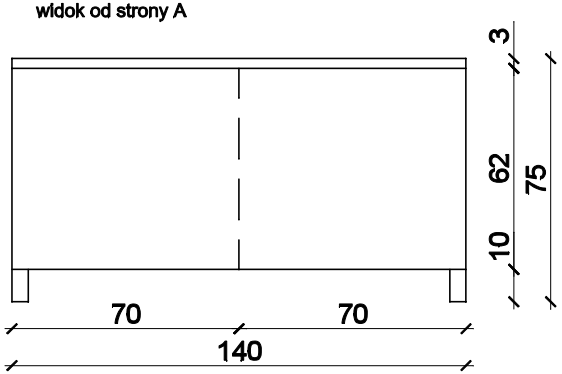

widok od strony C

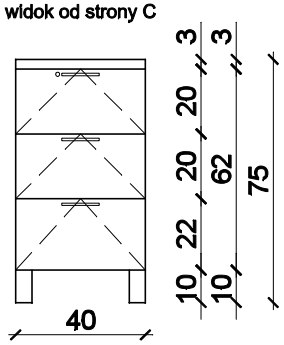

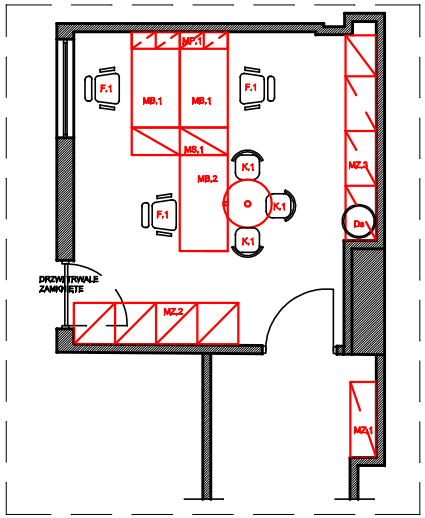

rzut pomieszczenia

INFORMACJE DO PROJEKTU SZAFKI BIURKOWEJ MS.1 i MS.2 :

1. PŁYTA MEBLOWA - płyta melaminowana, gr 18mm, o jasnym wybarwieniu , równoważne jak Egger H1277 ST9 Akacja Lakeland Jasna
2. OBRZEŻA - okleina PCV gr 2mm
3. BLAT - blat melaminowany, gr 36mm, kolor jak fronty
4. SZUFLADY - z cichymdomykiem, jak np Metabox, z płyty meblowej melaminowanej, w kolorze frontów
5. UCWYTY - relingowy, kolor aluminium szczotkowane, wys. 150mm-200mm, jak np Gamet nr katalogowy UA06

Moka DESIGN
Moka design Monika Błaszkowska
ul.Jeziorna 22
84-207 Koleczkowo
tel. 501 446 322
e-mail. moka@mokadesign.com.pl

Inwestor:	SPZOZ Szpital Specjalistyczny im. Świętej Rodziny ul. Madalińskiego 25 Warszawa
Projekt:	Projekt zabudowy meblowej Marketing Piętro III
Tytuł rys.:	SZAFKA BIUROWA
Opracował:	mgr inż. arch Monika Błaszkowska mgr inż. arch. Marta Trzciałkowska
korekta: A	data: 2016.01 skala: 1:25
Nr rysunku:	4/III/MS.1