ZABUDOWA W SYSTEMIE PROFILI ALUMINIOWYCH

ZM.5 ZABUDOWA MEBLOWA

PIĘTRO II - POKÓJ LAKTACYJNY II/140b

OBSERWACJA NOWORODKÓW

ZABUDOWA MEBLOWA

widok od góry

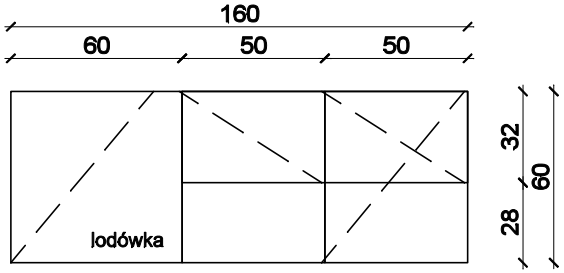

SPECYFIKACJA WYPOSAŻENIA II/140b:

FK.1	FOTEL MATEK KARMIĄCYCH - 1szt.
Lzs	LODÓWKA DO ZABUDOWY Z WITRYNĄ
ZM.5	ZABUDOWA MEBLOWA

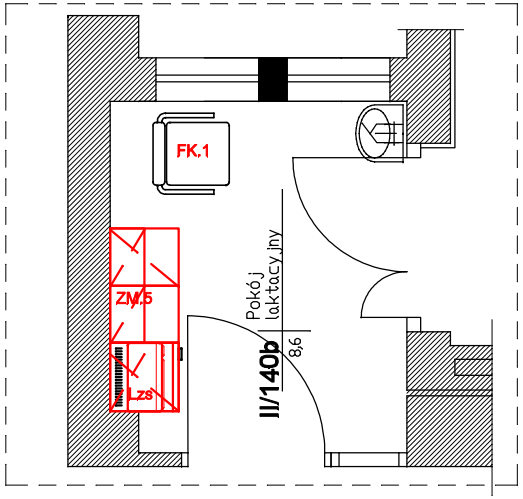

widok od frontu

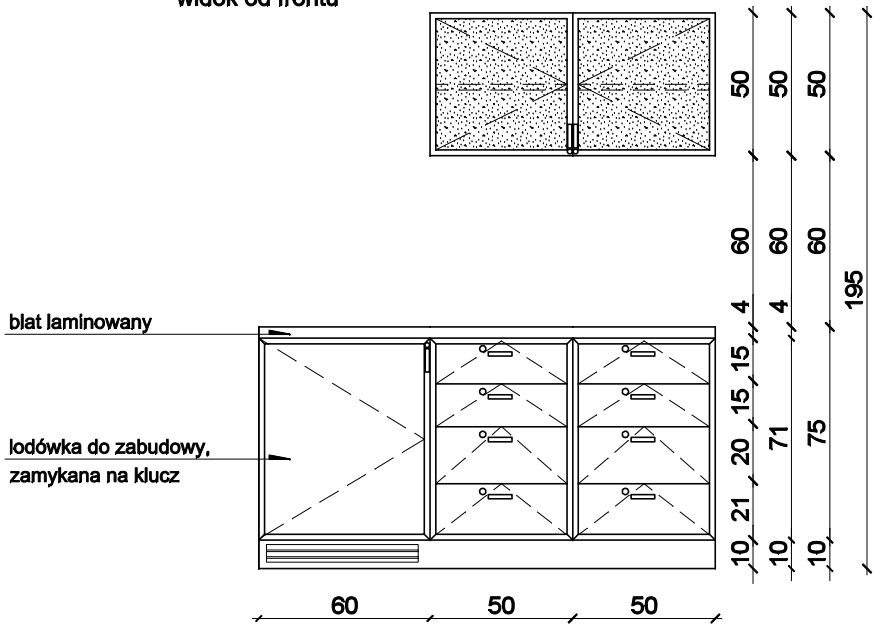

fronty przeszklone - szkło przeźroczyste w profilach alunimiowych

fronty z wypełnieniem z płyty meblowej

rzut pomieszczenia

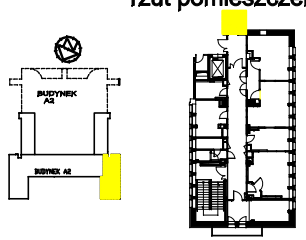

INFORMACJE DO PROJEKTU ZABUDOWY LEBLOWEJ:

1. PŁYTA MEBLOWA - płyta melaminowana, gr 18mm,o jasnym wybarwieniu, jednolty kolor NCS S 1005 Y50R, równoważne jak Egger U 103 ST15 Wanilia
2. BLAT - blat melaminowany, gr 36mm, kolor szary jednolity kolor NCS S 4005 R80B, równoważny jak KRONO D4008 SM Krypton
3. FRONTY - przeszklone lub z płyciną meblową gr 11mm - wg projektu
4. OBRZEŻA FRONTÓW - aluminiowe, szer 10 - 25mm
5. COKÓŁ - systemowy z tworzywa sztucznego wykończonego laminatem w kolorze aluminium szczotkowanym, jak np. Rehau; uwzględnić kratkę wentylacyjną pod lodówkami do zabudowy
6. SZUFLADA - z cichym domykiem, np. Metabox,
7. SZAFKA WISZĄCA - przgotować w plecach wzmocnienie z szyną, aby powiesić szafkę.
8. UCHWYT - relingowy, kolor aluminium szczotkowane, wys. 150mm-200mm, jak np Gamet nr katalogowy UA06
9. LODÓWKA Z WITRYNĄ - wg opisu technicznego

Moka DESIGN

Moka design Monika Błaszkowska
ul.Jeziorna 22
84-207 Koleczkowo
tel. 501 446 322
e-mail. moka@mokadesign.com.pl

Inwestor:	SPZOZ Szpital Specjalistyczny im. Świętej Rodziny ul. Madalińskiego 25 Warszawa
Projekt:	Projekt zabudowy meblowej Oddział OBSERWACJA NOWORODKÓW Piętro II
Tytuł rys.:	POKÓJ LAKTACYJNY II/140b
Opracował:	mgr inż. arch Monika Błaszkowska mgr inż. arch. Marta Trzciałkowska
korekta: A	data: 2016.01 skala: 1:25
Nr rysunku:	17/II/140b. 1

PIĘTRO II - ŚLUZA II/141
OBSERWACJA NOWORODKÓW

B.7 BIURKO

widok od góry

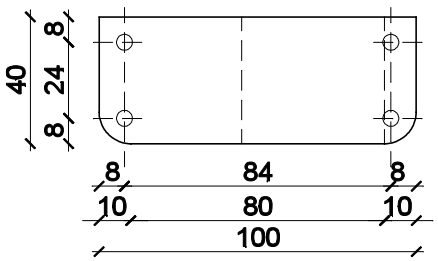

widok od frontu

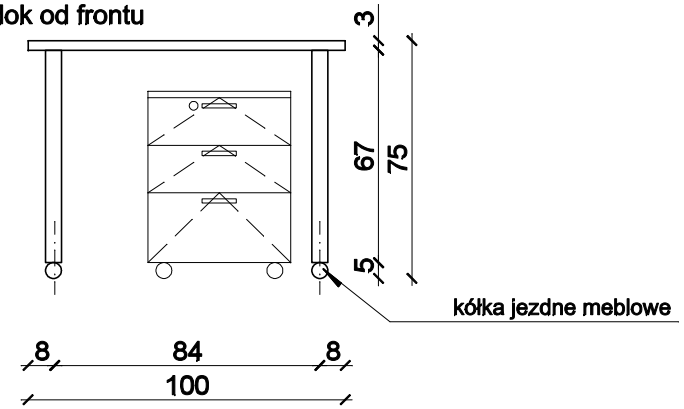

INFORMACJE DO PROJEKTU BIURKA:

1. PŁYTA MEBLOWA - płyta melaminowana, gr 18mm,o jasnym wybarwieniu, jednoity kolor NCS S 1005 Y50R, równoważne jak Egger U 103 ST15 Wanilia
2. OBRZEŻA - okleina PCV gr 2mm
3. BLAT - blat melaminowany, gr 36mm, kolor szary jednolity kolor NCS S 4005 R80B, równoważny jak KRONO D4008 SM Krypton
4. NOGI BIURKOWE Z KÓŁKAMI JEZDNYMI - z tworzywa sztucznego, kółka dostosowane do twardej powierzchni, wykończenie: biała lub przeźroczysta guma, wysokość 40 - 70mm, kółka z blokadą

L.O50 LUSTRO

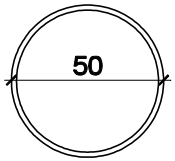

INFORMACJE DO PROJEKTU LUSTRA DO ŁAZIENKI:

1. LUSTRO - srebrne, gr 4-6mm, hartowane, bezpieczne, średnica 50cm, faza 2cm

SPECYFIKACJA WYPOSAŻENIA II/141:	
B.7	BIURKO
L.O60	LUSTRO
SB.5.1	SZAFKA BIUROWA
T.1	TABORET JEZDNY

SB.5.1 SZAFKA BIUROWA

widok od frontu

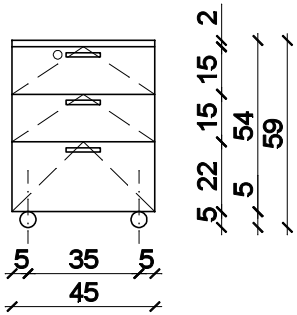

widok od góry

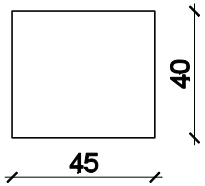

INFORMACJE DO PROJEKTU SZAFKI BIUKOWEJ - KONTENEREK:

1. PŁYTA MEBLOWA - płyta melaminowana, gr 18mm,o jasnym wybarwieniu, jednoity kolor NCS S 1005 Y50R, równoważne jak Egger U 103 ST15 Wanilia
2. OBRZEŻA - okleina PCV gr 2mm
3. BLAT - z płyty melaminowany, gr 18mm, kolor jak fronty
4. KÓŁKA JEZDNE MEBLOWE - z tworzywa sztucznego, kółka dostosowane do twardej powierzchni, wykończenie: biała lub przeźroczysta guma, wysokość 40 - 70mm
5. UCHWYT - relingowy, kolor aluminium szczotkowane, wys. 150mm-200mm, jak np Gamet nr katalogowy UA06
6. SZUFLADY - z cichym dokykiem, np. Metabox, pierwsza szuflada zamykana na klucz

BIURKO, LUSTRO

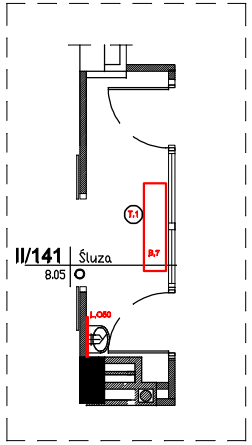

rzut pomieszczenia

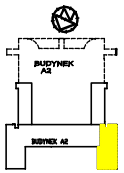

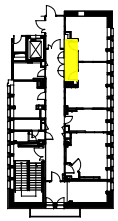

Moka DESIGN
Moka design Monika Błaszkowska
ul.Jeziorna 22
84-207 Kolecznkowo
tel. 501 446 322
e-mail. moka@mokadesign.com.pl

Inwestor:	SPZOZ Szpital Specjalistyczny im. Świętej Rodziny ul. Madalińskiego 25 Warszawa
Projekt:	Projekt zabudowy meblowej Oddział OBSERWACJA NOWORODKÓW Piętro II
Tytuł rys.:	POKÓJ II/141
Opracował:	mgr inż. arch Monika Błaszkowska mgr inż. arch. Marta Trzciałkowska
korekta: A	data: 2016.01 skala: 1:25
Nr rysunku:	18/II/141. 1

ZABUDOWA W SYSTEMIE PROFILI ALUMINIOWYCH

ZM.3.1 ZABUDOWA MEBLOWA

ZM.3.2 ZABUDOWA MEBLOWA

PIĘTRO II - SALA II/142

OBSERWACJA NOWORODKÓW

ZABUDOWA MEBLOWA

widok od góry

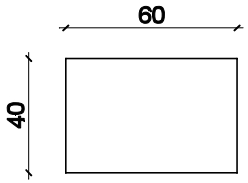

widok od góry

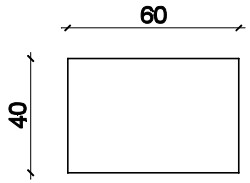

SPECYFIKACJA WYPOSAŻENIA II/142:

FK.1	FOTEL MATEK KARMIĄCYCH
T.1	TABORET JEZDNY
ZM.3.1	ZABUDOWA MEBLOWA
ZM.3.2	ZABUDOWA MEBLOWA
ZG.1	ZEGAR

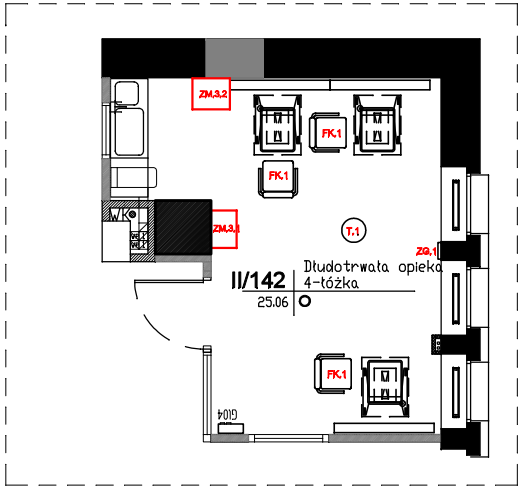

widok od frontu

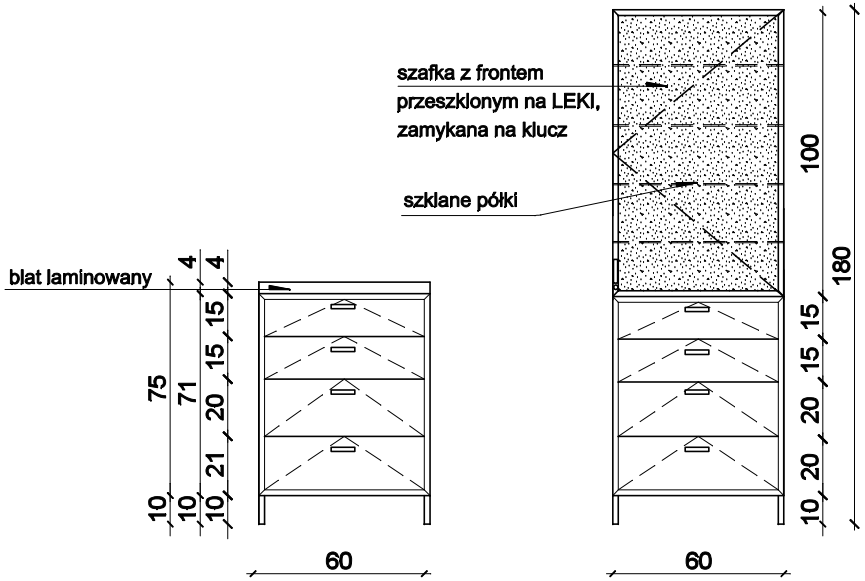

fronty przeszklone - szkło przezierne

fronty z wypełnieniem z płyty meblowej melaminowanej

rzut pomieszczenia

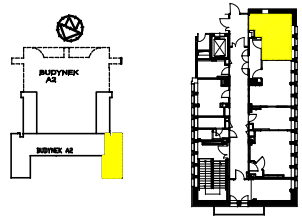

INFORMACJE DO PROJEKTU ZABUDOWY MEBLOWEJ:

1. PŁYTA MEBLOWA - płyta melaminowana, gr 18mm,o jasnym wybarwieniu, jednolity kolor NCS S 1005 Y50R, równoważne jak Egger U 103 ST15 Wanilia
2. BLAT - blat melaminowany, gr 36mm, kolor szary jednolity kolor NCS S 4005 R80B, równoważny jak KRONO D4008 SM Krypton
3. FRONTY - przeszklone lub z płyciną meblową gr 18mm - wg projektu
4. OBRZEŻA FRONTÓW - aluminiowe, szer 10 - 25mm
5. NÓŻKI MEBLOWE - aluminiowe o przekroju kwadratowym o wymiarze boku 30mm-42mm, wysokość 100mm, kolor aluminium szczotkowane, jak np Gamet nr katalogowy NA50
6. UCHWYT - relingowy, kolor aluminium szczotkowane, wys. 150mm-200mm, jak np Gamet nr katalogowy UA06
7. PÓŁKI SZKLANE - regulowane, gr 6mm, szkło przezierne
8. SZUFLADY - z cichym domykiem, np. Metabox

Moka DESIGN
Moka design Monika Błaszkowska
ul.Jeziorna 22
84-207 Koleczkowo
tel. 501 446 322
e-mail. moka@mokadesign.com.pl

Inwestor:	SPZOZ Szpital Specjalistyczny im. Świętej Rodziny ul. Madalińskiego 25 Warszawa
Projekt:	Projekt zabudowy meblowej Oddział OBSERWACJA NOWORODKÓW Piętro II
Tytuł rys.:	SALA II/142
Opracował:	mgr inż. arch Monika Błaszkowska mgr inż. arch. Marta Trzciałkowska
korekta: A	data: 2016.01 skala: 1:25
Nr rysunku:	19/II/142. 1

ZABUDOWA W SYSTEMIE PROFILI ALUMINIOWYCH

ZM.3.1 ZABUDOWA MEBLOWA

ZM.3.2 ZABUDOWA MEBLOWA

PIĘTRO II - SALA II/143

OBSERWACJA NOWORODKÓW

ZABUDOWA MEBLOWA

widok od góry

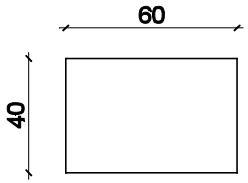

widok od góry

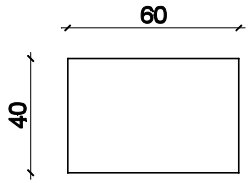

widok od frontu

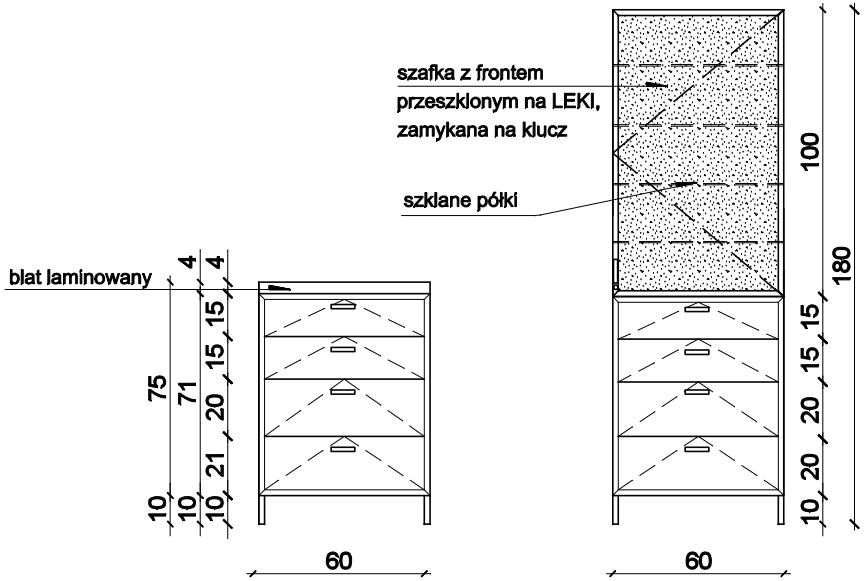

SPECYFIKACJA WYPOSAŻENIA II/143:

FK.1	FOTEL MATEK KARMIĄCYCH
T.1	TABORET JEZDNY
ZM.3.1	ZABUDOWA MEBLOWA
ZM.3.2	ZABUDOWA MEBLOWA
ZG.1	ZEGAR

fronty przeszklone

fronty z wypełnieniem z płyty meblowej

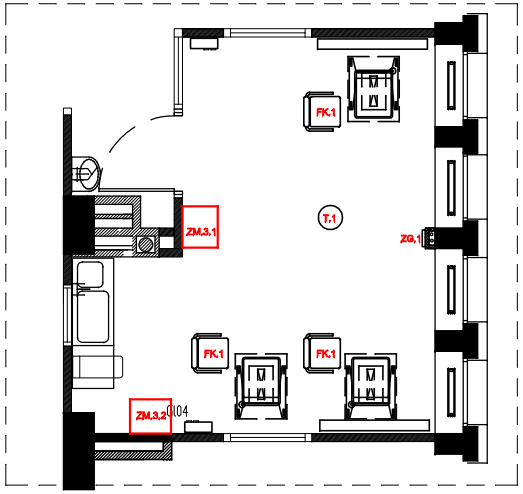

rzut pomieszczenia

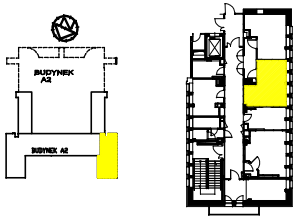

INFORMACJE DO PROJEKTU ZABUDOWY MEBLOWEJ:

1. PŁYTA MEBLOWA - płyta melaminowana, gr 18mm,o jasnym wybarwieniu, jednolity kolor NCS S 1005 Y50R, równoważne jak Egger U 103 ST15 Wanilia
2. BLAT - blat melaminowany, gr 36mm, kolor szary jednolity kolor NCS S 4005 R80B, równoważny jak KRONO D4008 SM Krypton
3. FRONTY - przeszklone lub z płyciną meblową gr 18mm - wg projektu
4. OBRZEŻA FRONTÓW - aluminiowe, szer 10 - 25mm
5. NÓŻKI MEBLOWE - aluminiowe o przekroju kwadratowym o wymiarze boku 30mm-42mm, wysokość 100mm, kolor aluminium szczotkowane, jak np Gamet nr katalogowy NA50
6. UCHWYT - relingowy, kolor aluminium szczotkowane, wys. 150mm-200mm, jak np Gamet nr katalogowy UA06
7. PÓŁKI SZKLANE - regulowane, gr 6mm, szkło przezierne
8. SZUFLADY - z cichym domykiem, np. Metabox

Moka DESIGN

Moka design Monika Błaszkowska
ul.Jeziorna 22
84-207 Koleczkowo
tel. 501 446 322
e-mail. moka@mokadesign.com.pl

Inwestor:	SPZOZ Szpital Specjalistyczny im. Świętej Rodziny ul. Madalińskiego 25 Warszawa
Projekt:	Projekt zabudowy meblowej Oddział OBSERWACJA NOWORODKÓW Piętro II
Tytuł rys.:	SALA II/143
Opracował:	mgr inż. arch Monika Błaszkowska mgr inż. arch. Marta Trzciałkowska
korekta: A	data: 2016.01 skala: 1:25
Nr rysunku:	20/II/143. 1

ZABUDOWA W SYSTEMIE PROFILI ALUMINIOWYCH

B.5 BIURKO

widok od góry

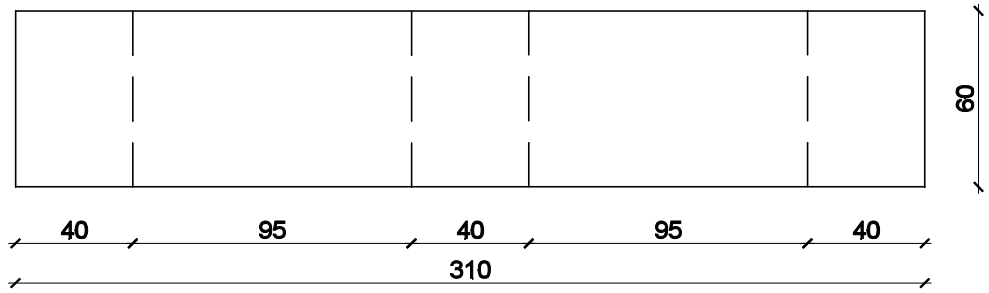

widok od frontu

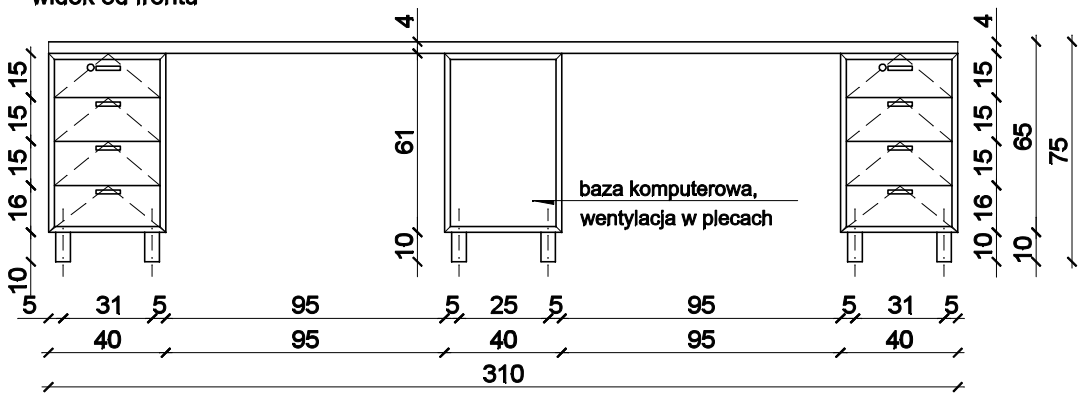

PIĘTRO II - DYŻURKA II/144

OBSERWACJA NOWORODKÓW

BIURKO

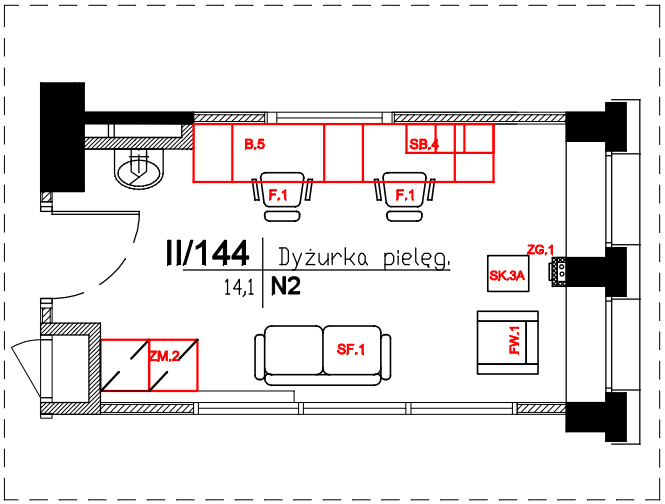

rzut pomieszczenia

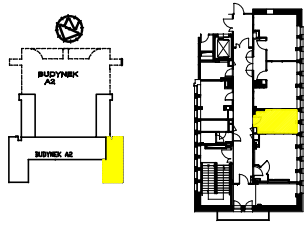

INFORMACJE DO PROJEKTU BIURKA:

1. PŁYTA MEBLOWA - płyta melaminowana, gr 18mm,o jasnym wybarwieniu, jednolity kolor NCS S 1005 Y50R, równoważne jak Egger U 103 ST15 Wanilia
2. OBRZEŻA - okleina PCV gr 2mm
3. BLAT - blat melaminowany, gr 36mm, kolor szary jednolity kolor NCS S 4005 R80B, równoważny jak KRONO D4008 SM Krypton
4. SZUFLADY - z cichym domykiem, np. Metabox
5. NÓŻKI MEBLOWE - aluminiowe o przekroju kwadratowym o wymiarze boku 30mm-42mm, wysokość 100mm, kolor aluminium szczotkowane, jak np Gamet nr katalogowy NA50
6. ZABUDOWA MEBLOWA w systemie profili aluminiowych o g 10-20mm,

SPECYFIKACJA WYPOSAŻENIA II/144:	
B.5	BIURKO
F.1	FOTEL BIURKOWY - 2szt.
FW.1	FOTEL WYPOCZYNKOWY
L.O60	LUSTRO
SB.4	SZAFKI BIUROWE
SF.1	SOFA
SK.3A	STÓŁ KAWOWY
ZM.2	ZABUDOWA MEBLOWA
ZG.1	ZEGAR

Moka DESIGN
Moka design Monika Błaszkowska
ul.Jeziorna 22
84-207 Kolczkowo
tel. 501 446 322
e-mail. moka@mokadesign.com.pl

Inwestor:	SPZOZ Szpital Specjalistyczny im. Świętej Rodziny ul. Madalińskiego 25 Warszawa		
Projekt:	Projekt zabudowy meblowej Oddział OBSERWACJA NOWORODKÓW Piętro II		
Tytuł rys.:	DYŻURKA PIELĘGNIARSKA II/144		
Opracował:	mgr inż. arch Monika Błaszkowska mgr inż. arch. Marta Trzciałkowska		
korekta: A	data: 2016.01	skala: 1:25	
Nr rysunku:	21/II/144. 1		

ZABUDOWA W SYSTEMIE PROFILI ALUMINIOWYCH

PIĘTRO II - DYŻURKA II/144
OBSERWACJA NOWORODKÓW

ZM.2 ZABUDOWA MEBLOWA

L.O60 LUSTRO

ZABUDOWA MEBLOWA, LUSTRO

widok od góry

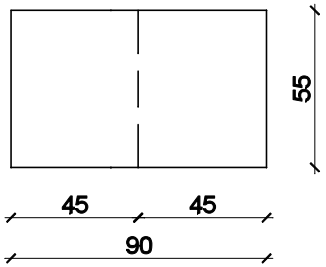

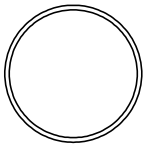

INFORMACJE DO PROJEKTU
LUSTRA DO ŁAZIENKI:
1. LUSTRO - srebrne, gr 4-6mm, hartowane, bezpieczne, średnica 60cm, faza 2cm

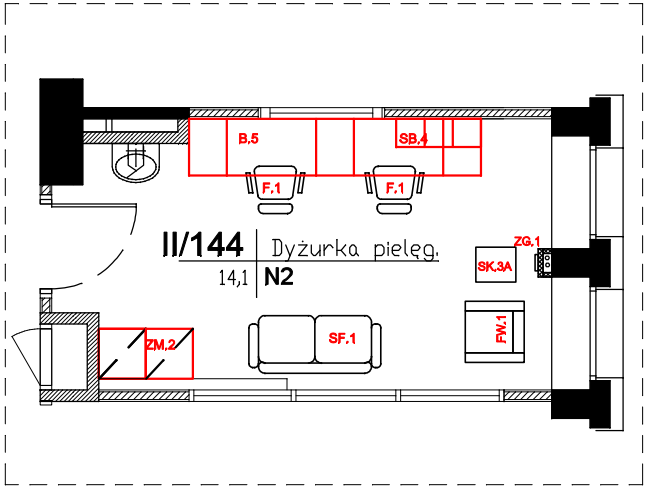

widok od frontu

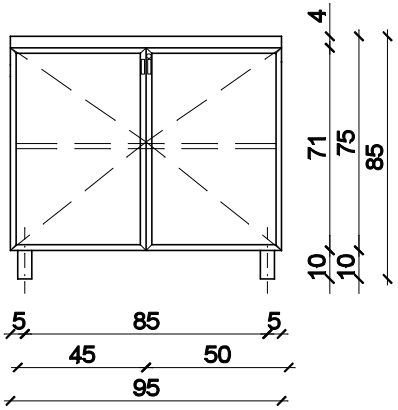

rzut pomieszczenia

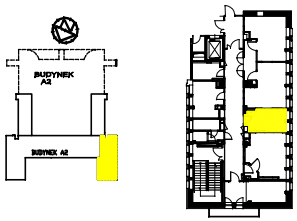

INFORMACJE DO PROJEKTU ZABUDOWY MEBLOWEJ:
1. PŁYTA MEBLOWA - płyta melaminowana, gr 18mm,o jasnym wybarwieniu, jednolity kolor NCS S 1005 Y50R, równoważne jak Egger U 103 ST15 Wanilia
2. OBRZEŻA - okleina PCV gr 2mm
3. BLAT - blat melaminowany, gr 36mm, kolor szary jednolity kolor NCS S 4005 R80B, równoważny jak KRONO D4008 SM Krypton
4. SZUFLADY - z cichym domykiem, np. Metabox
5. NÓŻKI MEBLOWE - aluminiowe o przekroju kwadratowym o wymiarze boku 30mm-42mm, wysokość 100mm, kolor aluminium szczotkowane, jak np Gamet nr katalogowy NA50
6. ZABUDOWA MEBLOWA w systemie profili aluminiowych o gr 10-20mm,

Moka DESIGN
Moka design Monika Błaszkowska
ul.Jeziorna 22
84-207 Koleczkowo
tel. 501 446 322
e-mail. moka@mokadesign.com.pl

Inwestor:	SPZOZ Szpital Specjalistyczny im. Świętej Rodziny ul. Madalińskiego 25 Warszawa
Projekt:	Projekt zabudowy meblowej Oddział OBSERWACJA NOWORODKÓW Piętro II
Tytuł rys.:	DYŻURKA PIELĘGNIARSKA II/144
Opracował:	mgr inż. arch Monika Błaszkowska mgr inż. arch. Marta Trzciałkowska
korekta: A	data: 2016.01 skala: 1:25
Nr rysunku:	22/II/144. 2

ZABUDOWA W SYSTEMIE PROFILI ALUMINIOWYCH

SB.4 SZAFKA BIUROWA

widok od góry

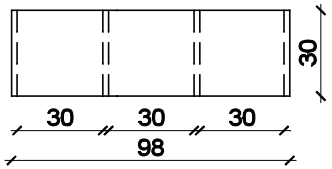

widok od frontu

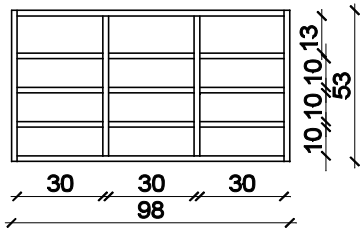

INFORMACJE DO PROJEKTU PÓŁKI:

1. PŁYTA MEBLOWA - płyta melaminowana, gr 18mm,o jasnym wybarwieniu, jednolity kolor NCS S 1005 Y50R, równoważne jak Egger U 103 ST15 Wanilia
2. OBRZEŻA - okleina PCV gr 2mm

PIĘTRO II - DYŻURKA II/144

OBSERWACJA NOWORODKÓW

SZAFKA BIUROWA

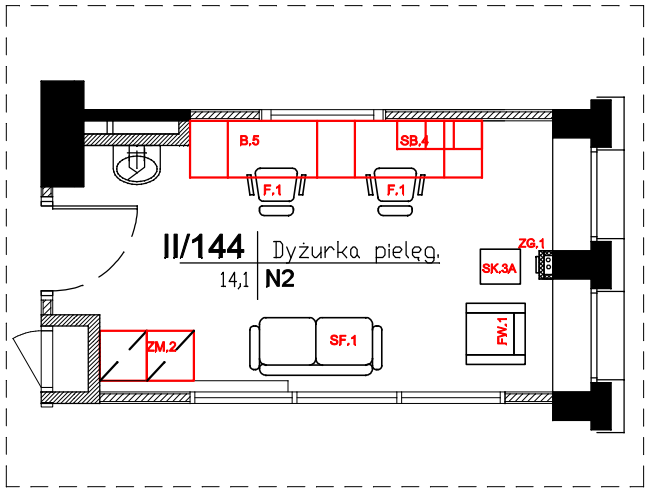

rzut pomieszczenia

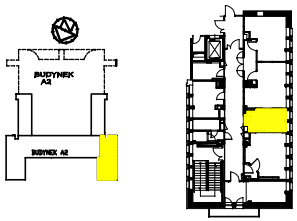

Moka DESIGN

Moka design Monika Błaszkowska
ul.Jeziorna 22
84-207 Koleczkowo
tel. 501 446 322
e-mail. moka@mokadesign.com.pl

Inwestor:	SPZOZ Szpital Specjalistyczny im. Świętej Rodziny ul. Madalińskiego 25 Warszawa
Projekt:	Projekt zabudowy meblowej Oddział OBSERWACJA NOWORODKÓW Piętro II
Tytuł rys.:	DYŻURKA PIELĘGNIARSKA II/144
Opracował:	mgr inż. arch Monika Błaszkowska mgr inż. arch. Marta Trzciałkowska
korekta: A	data: 2016.01 skala: 1:25
Nr rysunku:	23/II/144. 3

ZABUDOWA W SYSTEMIE PROFILI ALUMINIOWYCH

PIĘTRO II - SALA II/145

OBSERWACJA NOWORODKÓW

ZM.3.1 ZABUDOWA MEBLOWA

ZM.3.2.1 ZABUDOWA MEBLOWA

L.O45 LUSTRO

ZABUDOWA MEBLOWA, LUSTRO

widok od góry

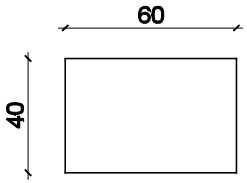

widok od góry

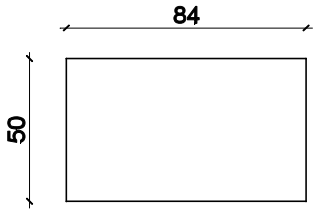

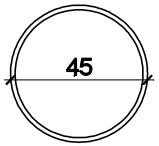

INFORMACJE DO PROJEKTU
LUSTRA DO ŁAZIENKI:
1. LUSTRO - srebrne, gr 4-6mm, hartowane, bezpieczne, średnica 45cm, faza 2cm

SPECYFIKACJA WYPOSAŻENIA II/145:

FK.1	FOTEL MATEK KARMIĄCYCH
L.045	LUSTRO
T.1	TABORET JEZDNY
ZM.3.1	ZABUDOWA MEBLOWA
ZM.3.2.1	ZABUDOWA MEBLOWA
ZG.1	ZEGAR

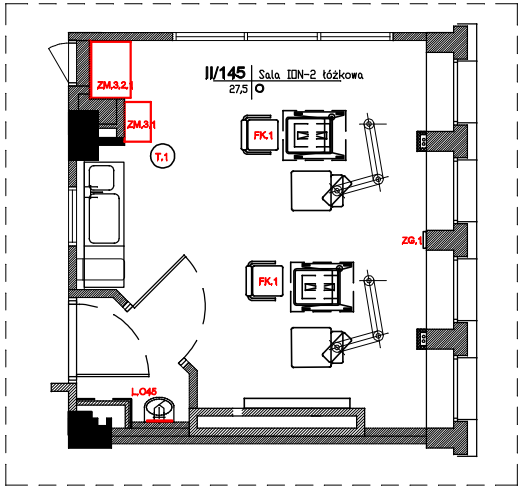

rzut pomieszczenia

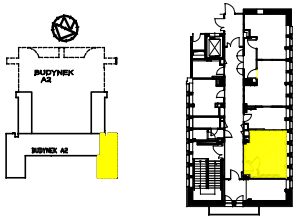

widok od frontu

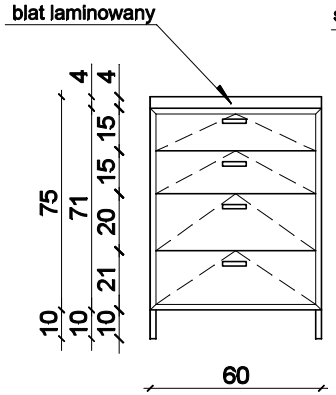

widok od frontu

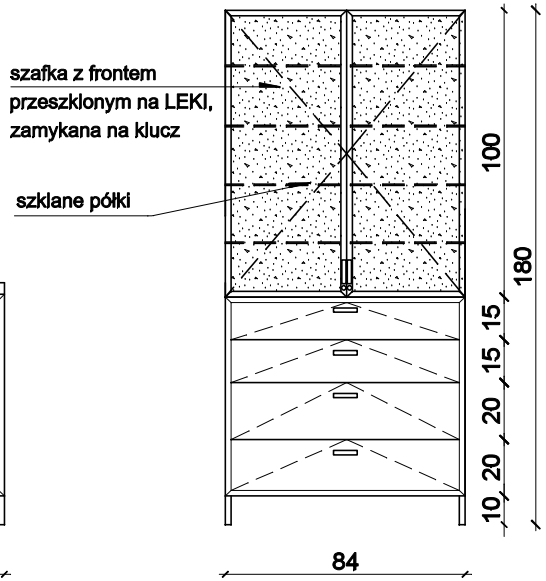

fronty przeszklone - szkło przezierne

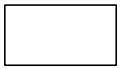

fronty z wypełnieniem z płyty meblowej melaminowanej

INFORMACJE DO PROJEKTU ZABUDOWY MEBLOWEJ:

1. PŁYTA MEBLOWA - płyta melaminowana, gr 18mm,o jasnym wybarwieniu, jednolity kolor NCS S 1005 Y50R, równoważne jak Egger U 103 ST15 Wanilia
2. BLAT - blat melaminowany, gr 36mm, kolor szary jednolity kolor NCS S 4005 R80B, równoważny jak KRONO D4008 SM Krypton
3. FRONTY - przeszklone lub z płyciną meblową gr 18mm - wg projektu
4. OBRZEŻA FRONTÓW - aluminiowe, szer 10 - 25mm
5. NÓŻKI MEBLOWE - aluminiowe o przekroju kwadratowym o wymiarze boku 30mm-42mm, wysokość 100mm, kolor aluminium szczotkowane, jak np Gamet nr katalogowy NA50
6. UCHWYT - relingowy, kolor aluminium szczotkowane, wys. 150mm-200mm, jak np Gamet nr katalogowy UA06
7. PÓŁKI SZKLANE - regulowane, gr 6mm, szkło przezierne
8. SZUFLADY - z cichym domykiem, np. Metabox

Moka DESIGN
Moka design Monika Błaszkowska
ul.Jeziorna 22
84-207 Koleczkowo
tel. 501 446 322
e-mail. moka@mokadesign.com.pl

Inwestor:	SPZOZ Szpital Specjalistyczny im. Świętej Rodziny ul. Madalińskiego 25 Warszawa
Projekt:	Projekt zabudowy meblowej Oddział OBSERWACJA NOWORODKÓW Piętro II
Tytuł rys.:	SALA II/145
Opracował:	mgr inż. arch Monika Błaszkowska mgr inż. arch. Marta Trzciałkowska
korekta: A	data: 2016.01 skala: 1:25
Nr rysunku:	24/II/145. 1

B.6 BIURKO

PIĘTRO II - GABINET ZABIEGOWY II/146

OBSERWACJA NOWORODKÓW

widok od góry

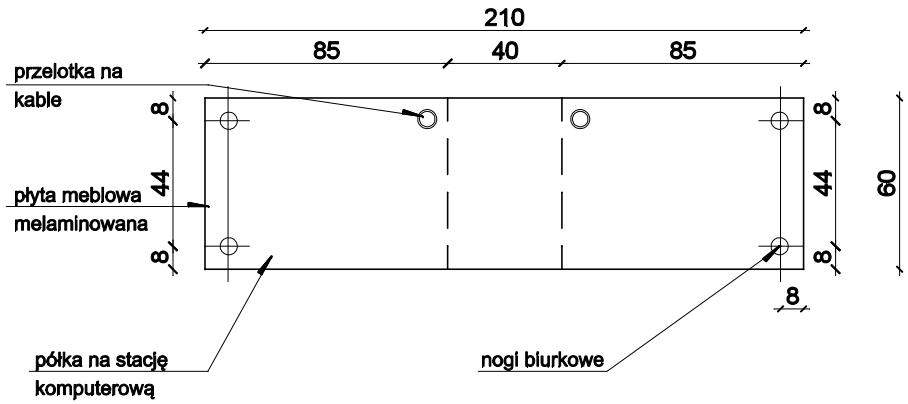

BIURKO

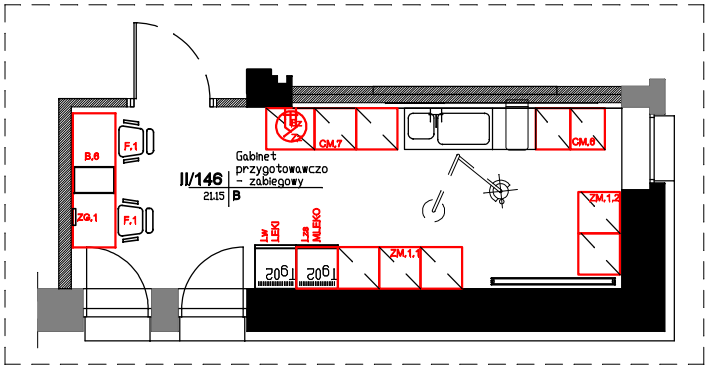

widok od frontu

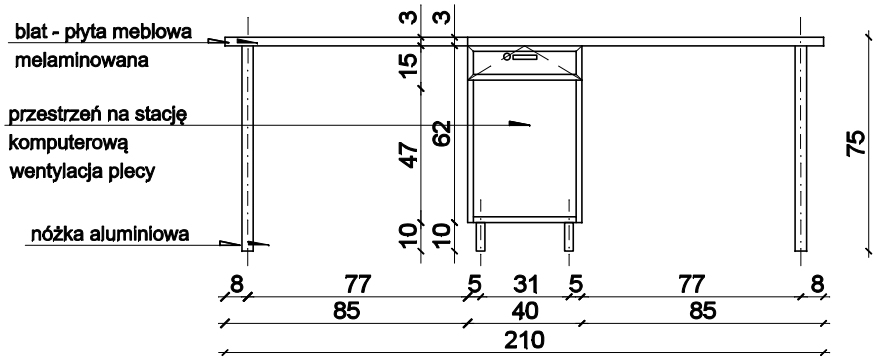

SPECYFIKACJA WYPOSAŻENIA II/146:	
Bz	BATERIA ZLEWOZMYWAKOWA
B.6	BIURKO
CM.6	CIĄG MOKRY
CM.7	CIĄG MOKRY
F.1	FOTEL BIURKOWY - 2szt.
Lw	LODÓWKA WYSOKA NA LEKI
Lzs	LODÓWKA DO ZABUDOWY Z WITRYNĄ NA MLEKO
ZM.1.1	ZABUDOWA MEBLOWA
ZM.1.2	ZABUDOWA MEBLOWA
ZG.1	ZEGAR
Zz	ZLEWOZMYWAK

rzut pomieszczenia

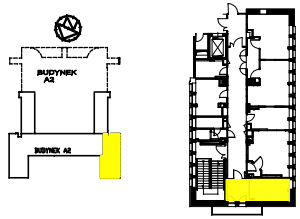

INFORMACJE DO PROJEKTU BIURKA:

1. PŁYTA MEBLOWA - płyta melaminowana, gr 18mm,o jasnym wybarwieniu, jednolity kolor NCS S 1005 Y50R, równoważne jak Egger U 103 ST15 Wanilia
2. OBRZEŻA - okleina PCV gr 2mm
3. BLAT - blat melaminowany, gr 36mm, kolor szary jednolity kolor NCS S 4005 R80B, równoważny jak KRONO D4008 SM Krypton
4. NÓŻKI MEBLOWE - aluminiowe o przekroju kwadratowym o wymiarze boku 30mm-42mm, wysokość 100mm, kolor aluminium szczotkowane, jak np Gamet nr katalogowy NA50
5. NOGA BIURKOWA - aluminiowa o przekroju kołowym w wymiarze O5-7cm, jak np Gamet nr katalogowy FNM-011 CHROM
6. SZUFLADA - z cichym domykiem, np. Metabox, zamykana na klucz zaudowa w systemi profili aluminiowych gr 10-20mm
7. UCHWYT - relingowy, kolor aluminium szczotkowane, wys. 150mm-200mm, jak np Gamet nr katalogowy UA06

Moka DESIGN
Moka design Monika Błaszkowska
ul.Jeziorna 22
84-207 Koleczkowo
tel. 501 446 322
e-mail. moka@mokadesign.com.pl

Inwestor:	SPZOZ Szpital Specjalistyczny im. Świętej Rodziny ul. Madalińskiego 25 Warszawa
Projekt:	Projekt zabudowy meblowej Oddział OBSERWACJA NOWORODKÓW Piętro II
Tytuł rys.:	GABINET ZABIEGOWY II/146
Opracował:	mgr inż. arch Monika Błaszkowska mgr inż. arch. Marta Trzciałkowska
korekta: A	data: 2016.01 skala: 1:25
Nr rysunku:	25/II/146. 1

ZABUDOWA W SYSTEMIE PROFILI ALUMINIOWYCH

CM.7 CIĄG MOKRY

PIĘTRO II - GABINET ZABIEGOWY II/146

OBSERWACJA NOWORODKÓW

CIĄG MOKRY

widok od góry

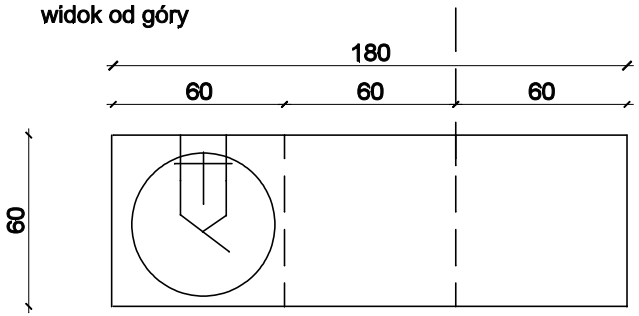

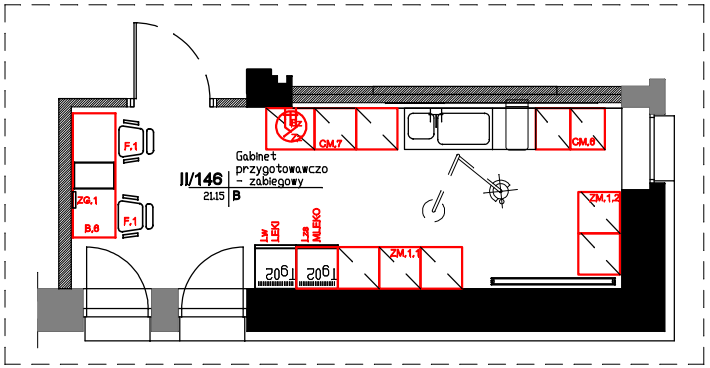

rzut pomieszczenia

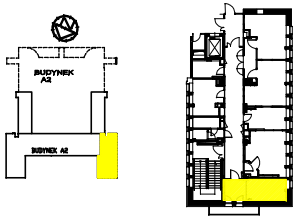

widok od frontu

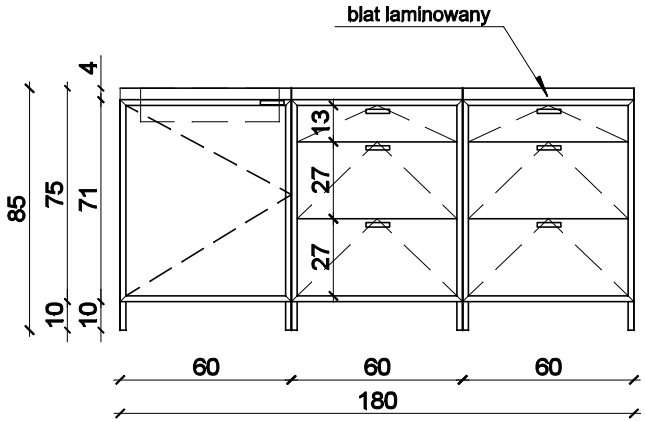

INFORMACJE DO PROJEKTU ZABUDOWY MEBLOWEJ:

1. PŁYTA MEBLOWA - płyta melaminowana, gr 18mm,o jasnym wybarwieniu, jednolity kolor NCS S 1005 Y50R, równoważne jak Egger U 103 ST15 Wanilia
2. BLAT - blat melaminowany, gr 36mm, kolor szary jednolity kolor NCS S 4005 R80B, równoważny jak KRONO D4008 SM Krypton
3. OBRZEŻA FRONTÓW - aluminiowe, szer 10 - 25mm
4. NÓŻKI MEBLOWE - aluminiowe o przekroju kwadratowym o wymiarze boku 30mm-42mm, wysokość 100mm, kolor aluminium szczotkowane, jak np Gamet nr katalogowy NA50
5. UCHWYT - relingowy, kolor aluminium szczotkowane, wys. 150mm-200mm, jak np Gamet nr katalogowy UA06
6. SZUFLADY - z cichym domykiem, np. Metabox, szuflady dostosowane do obiążenia do 50kg

Moka DESIGN
Moka design Monika Błaszkowska
ul.Jeziorna 22
84-207 Koleczkowo
tel. 501 446 322
e-mail. moka@mokadesign.com.pl

Inwestor:	SPZOZ Szpital Specjalistyczny im. Świętej Rodziny ul. Madalińskiego 25 Warszawa
Projekt:	Projekt zabudowy meblowej Oddział OBSERWACJA NOWORODKÓW Piętro II
Tytuł rys.:	GABINET ZABIEGOWY II/146
Opracował:	mgr inż. arch Monika Błaszkowska mgr inż. arch. Marta Trzciałkowska
korekta: A	data: 2016.01 skala: 1:25
Nr rysunku:	26/II/146. 2

ZABUDOWA W SYSTEMIE PROFILI ALUMINIOWYCH

ZM.1.1 ZABUDOWA MEBLOWA

PIĘTRO II - GABINET ZABIEGOWY II/146

OBSERWACJA NOWORODKÓW

ZABUDOWA MEBLOWA

widok od góry

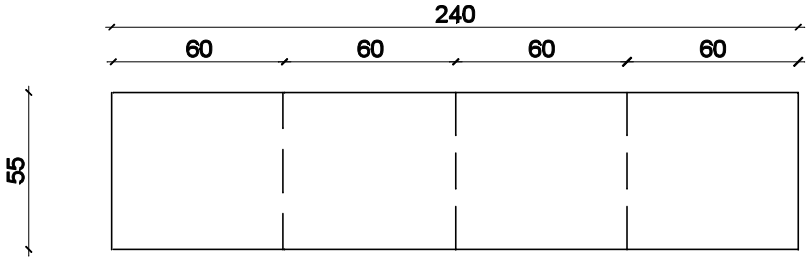

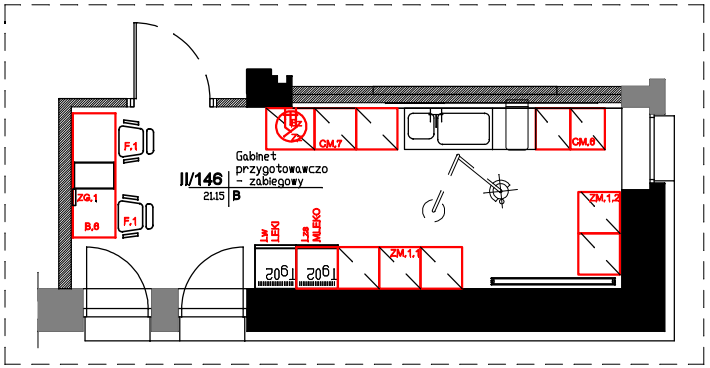

rzut pomieszczenia

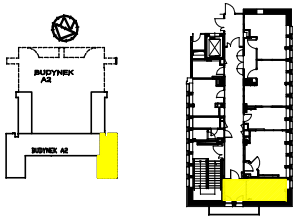

widok od frontu

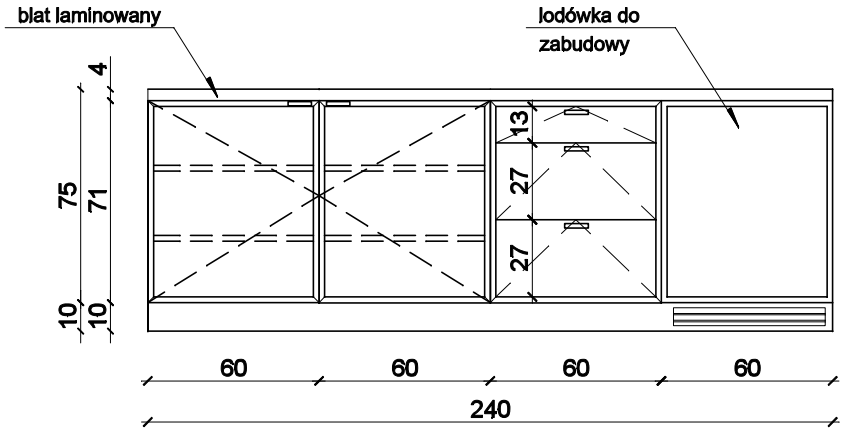

INFORMACJE DO PROJEKTU ZABUDOWY MEBLOWEJ:

1. PŁYTA MEBLOWA - płyta melaminowana, gr 18mm,o jasnym wybarwieniu, jednolity kolor NCS S 1005 Y50R, równoważne jak Egger U 103 ST15 Wanilia
2. BLAT - blat melaminowany, gr 36mm, kolor szary jednolity kolor NCS S 4005 R80B, równoważny jak KRONO D4008 SM Krypton
3. OBRZEŻA FRONTÓW - aluminiowe, szer 10 - 25mm
4. COKÓŁ - systemowy z tworzywa sztucznego wykończonego laminatem w kolorze aluminium szczotkowanym, jak np. Rehau; uwzględnić kratkę wentylacyjną pod lodówkami do zabudowy
5. UCHWYT - relingowy, kolor aluminium szczotkowane, wys. 150mm-200mm, jak np Gamet nr katalogowy UA06
6. SZUFLADY - z cichym domykiem, np. Metabox, szuflady dostosowane do obiążenia do 50kg
7. LODÓWKA DO ZABUDOWY - wg opisu technicznego

Moka DESIGN
Moka design Monika Błaszkowska
ul.Jeziorna 22
84-207 Koleczkowo
tel. 501 446 322
e-mail. moka@mokadesign.com.pl

Inwestor:	SPZOZ Szpital Specjalistyczny im. Świętej Rodziny ul. Madalińskiego 25 Warszawa
Projekt:	Projekt zabudowy meblowej Oddział OBSERWACJA NOWORODKÓW Piętro II
Tytuł rys.:	GABINET ZABIEGOWY II/146
Opracował:	mgr inż. arch Monika Błaszkowska mgr inż. arch. Marta Trzciałkowska
korekta: A	data: 2016.01 skala: 1:25
Nr rysunku:	27/II/146. 3

ZABUDOWA W SYSTEMIE PROFILI ALUMINIOWYCH

ZM.1.2 ZABUDOWA MEBLOWA

PIĘTRO II - GABINET ZABIEGOWY II/146

OBSERWACJA NOWORODKÓW

ZABUDOWA MEBLOWA

widok od góry

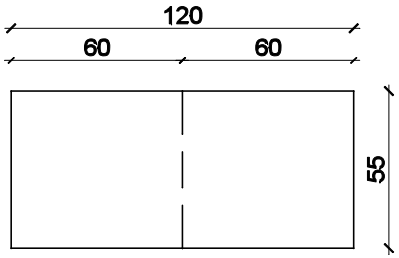

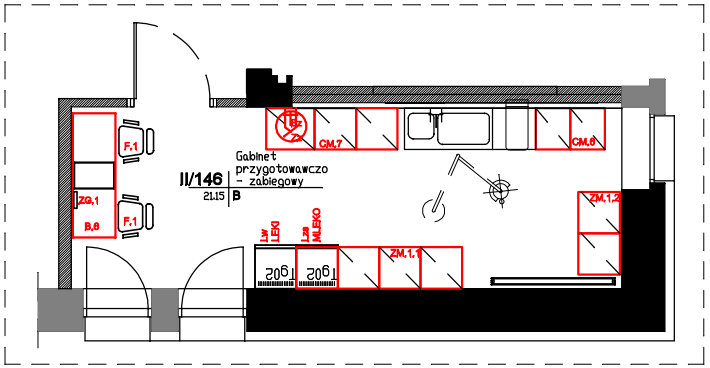

widok od frontu

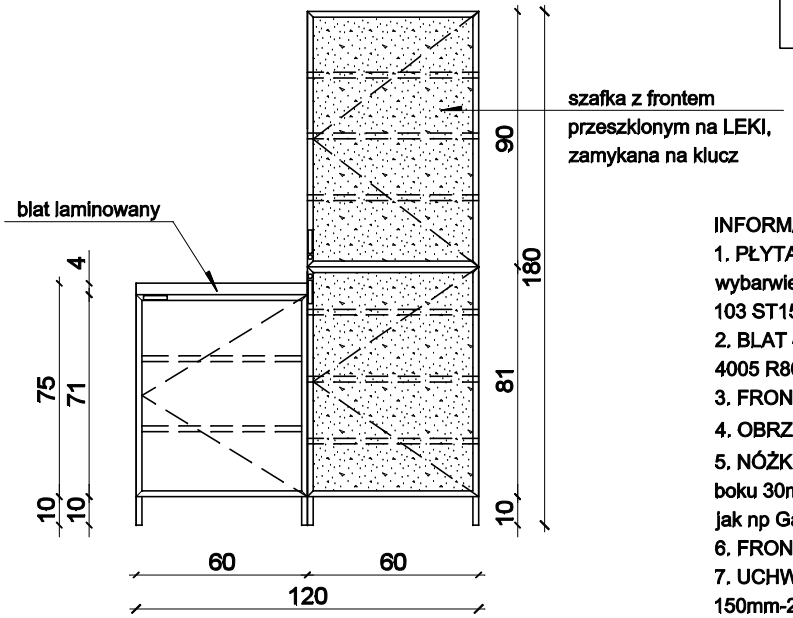

fronty przeszklone - szkło przeźroczyste

fronty z wypełnieniem z płyty meblowej melaminowanej

rzut pomieszczenia

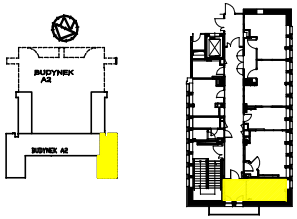

INFORMACJE DO PROJEKTU ZABUDOWY MEBLOWEJ:

1. PŁYTA MEBLOWA - płyta melaminowana, gr 18mm,o jasnym wybarwieniu, jednolity kolor NCS S 1005 Y50R, równoważne jak Egger U 103 ST15 Wanilia
2. BLAT - blat melaminowany, gr 36mm, kolor szary jednolity kolor NCS S 4005 R80B, równoważny jak KRONO D4008 SM Krypton
3. FRONTY - przeszklone lub z płyciną meblową gr 11mm - wg projektu
4. OBRZEŻA FRONTÓW - aluminiowe, szer 10 - 25mm
5. NÓŻKI MEBLOWE - aluminiowe o przekroju kwadratowym o wymiarze boku 30mm-42mm, wysokość 100mm, kolor aluminium szczotkowane, jak np Gamet nr katalogowy NA50
6. FRONTY SZKLANE - z zamkiem
7. UCHWYT - relingowy, kolor aluminium szczotkowane, wys. 150mm-200mm, jak np Gamet nr katalogowy UA06
8. SZUFLADY - z cichym domykiem, np. Metabox, szuflady dostosowane do obiążenia do 50kg

Moka DESIGN
Moka design Monika Błaszkowska
ul.Jeziorna 22
84-207 Koleczkowo
tel. 501 446 322
e-mail. moka@mokadesign.com.pl

Inwestor:	SPZOZ Szpital Specjalistyczny im. Świętej Rodziny ul. Madalińskiego 25 Warszawa
Projekt:	Projekt zabudowy meblowej Oddział OBSERWACJA NOWORODKÓW Piętro II
Tytuł rys.:	GABINET ZABIEGOWY II/146
Opracował:	mgr inż. arch Monika Błaszkowska mgr inż. arch. Marta Trzciałkowska
korekta: A	data: 2016.01 skala: 1:25
Nr rysunku:	28/II/146.4

ZABUDOWA W SYSTEMIE PROFILI ALUMINIOWYCH

CM.6 CIĄG MOKRY

PIĘTRO II - GABINET ZABIEGOWY II/146

OBSERWACJA NOWORODKÓW

CIĄG MOKRY

widok od góry

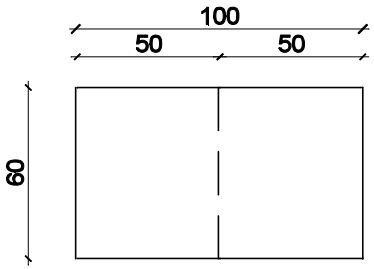

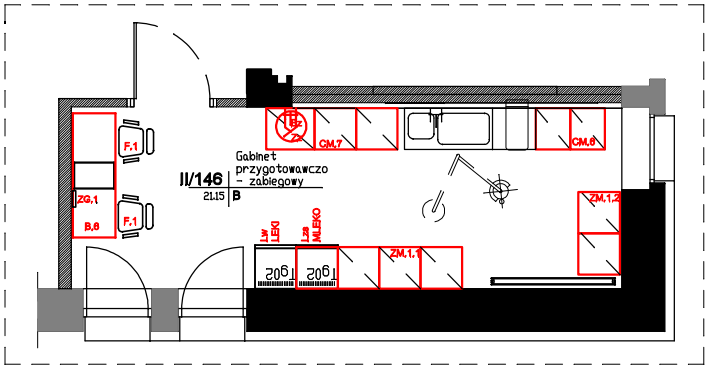

rzut pomieszczenia

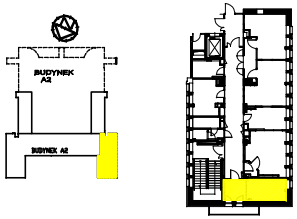

widok od frontu

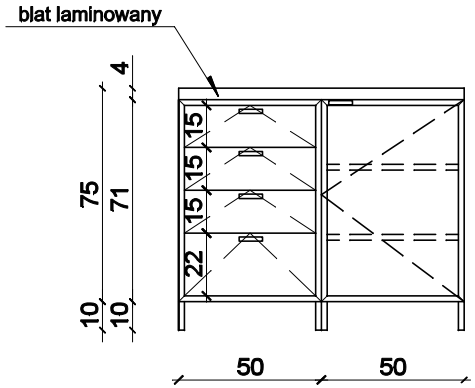

INFORMACJE DO PROJEKTU CIĄG MOKRY:

1. PŁYTA MEBLOWA - płyta melaminowana, gr 18mm,o jasnym wybarwieniu, jednolity kolor NCS S 1005 Y50R, równoważne jak Egger U 103 ST15 Wanilia
2. BLAT - blat melaminowany, gr 36mm, kolor szary jednolity kolor NCS S 4005 R80B, równoważny jak KRONO D4008 SM Krypton
3. FRONTY - przeszklone lub z płyciną meblową gr 11mm - wg projektu
4. OBRZEŻA FRONTÓW - aluminiowe, szer 10 - 25mm
5. NÓŻKI MEBLOWE - aluminiowe o przekroju kwadratowym o wymiarze boku 30mm-42mm, wysokość 100mm, kolor aluminium szczotkowane, jak np Gamet nr katalogowy NA50
6. UCHWYT - relingowy, kolor aluminium szczotkowane, wys. 150mm-200mm, jak np Gamet nr katalogowy UA06
7. SZUFLADY - z cichym domykiem, np. Metabox, szuflady dostosowane do obiążenia do 50kg

Moka DESIGN
Moka design Monika Błaszkowska
ul.Jeziorna 22
84-207 Koleczkowo
tel. 501 446 322
e-mail. moka@mokadesign.com.pl

Inwestor:	SPZOZ Szpital Specjalistyczny im. Świętej Rodziny ul. Madalińskiego 25 Warszawa
Projekt:	Projekt zabudowy meblowej Oddział OBSERWACJA NOWORODKÓW Piętro II
Tytuł rys.:	GABINET ZABIEGOWY II/146
Opracował:	mgr inż. arch Monika Błaszkowska mgr inż. arch. Marta Trzciałkowska
korekta: A	data: 2016.01 skala: 1:25
Nr rysunku:	29/II/146.5

R.3 REGAŁ ZAMYKANY ROLETĄ

PIĘTRO II - MAGAZYN II/147
OBSERWACJA NOWORODKÓW

REGAŁ

widok od góry

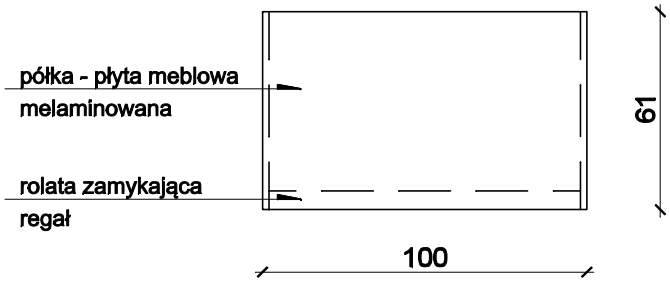

widok od frontu

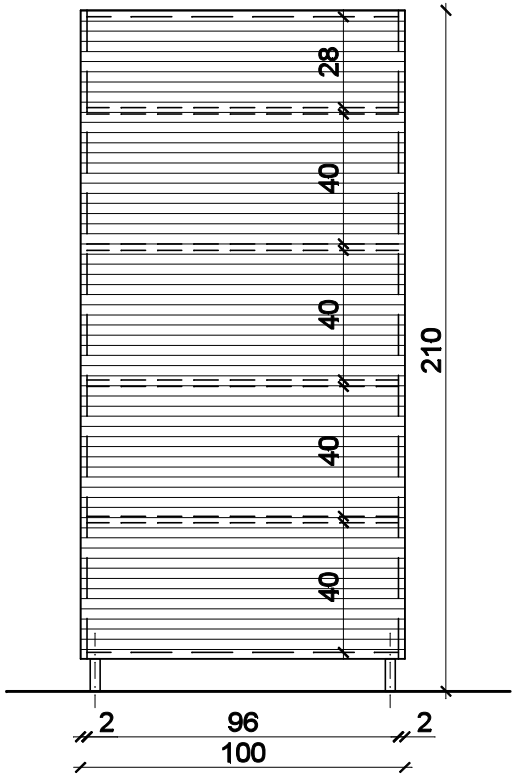

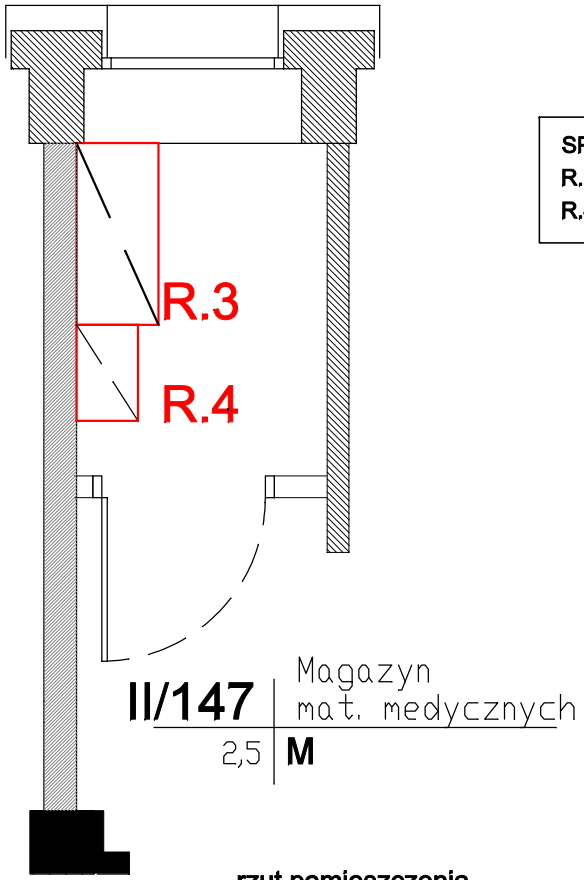

rzut pomieszczenia

SPECYFIKACJA WYPOSAŻENIA II/147:

R.3	REGAŁ
R.4	REGAŁ

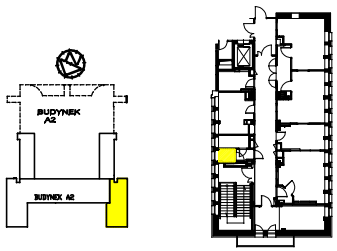

INFORMACJE DO PROJEKTU REGAŁU:

1. PŁYTA MEBLOWA - płyta melaminowana, gr 18mm,o jasnym wybarwieniu, jednolity kolor NCS S 1005 Y50R, równoważne jak Egger U 103 ST15 Wanilia
2. OBRZEŻA - okleina PCV gr 2mm
3. NÓŻKI MEBLOWE - aluminiowe o przekroju kwadratowym o wymiarze boku 30mm-42mm, wysokość 100mm, kolor aluminium szczotkowane, jak np Gamet nr katalogowy NA50
4. ROLETA - zamknięcie regału typu np, Rehau, kolor pleksi biała

Moka DESIGN
Moka design Monika Błaszkowska
ul.Jeziorna 22
84-207 Koleczkowo
tel. 501 446 322
e-mail. moka@mokadesign.com.pl

Inwestor:	SPZOZ Szpital Specjalistyczny im. Świętej Rodziny ul. Madalińskiego 25 Warszawa
Projekt:	Projekt zabudowy meblowej Oddział OBSERWACJA NOWORODKÓW Piętro II
Tytuł rys.:	MAGAZYN II/147
Opracował:	mgr inż. arch Monika Błaszkowska mgr inż. arch. Marta Trzciałkowska
korekta: A	data: 2016.01 skala: 1:25
Nr rysunku:	30/II/147.1

R.4 REGAŁ ZAMYKANY ROLETĄ

PIĘTRO II - MAGAZYN II/147
OBSERWACJA NOWORODKÓW

REGAŁ

widok od góry

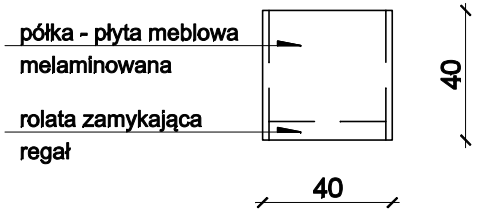

widok od frontu

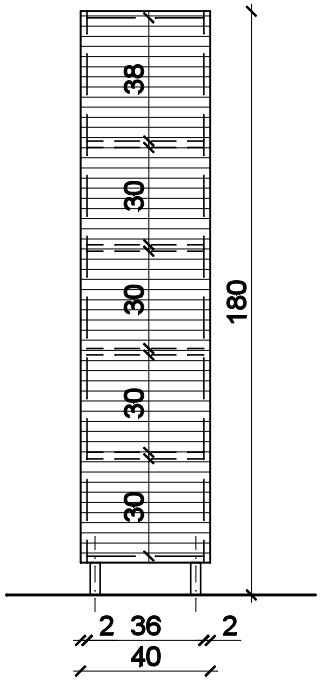

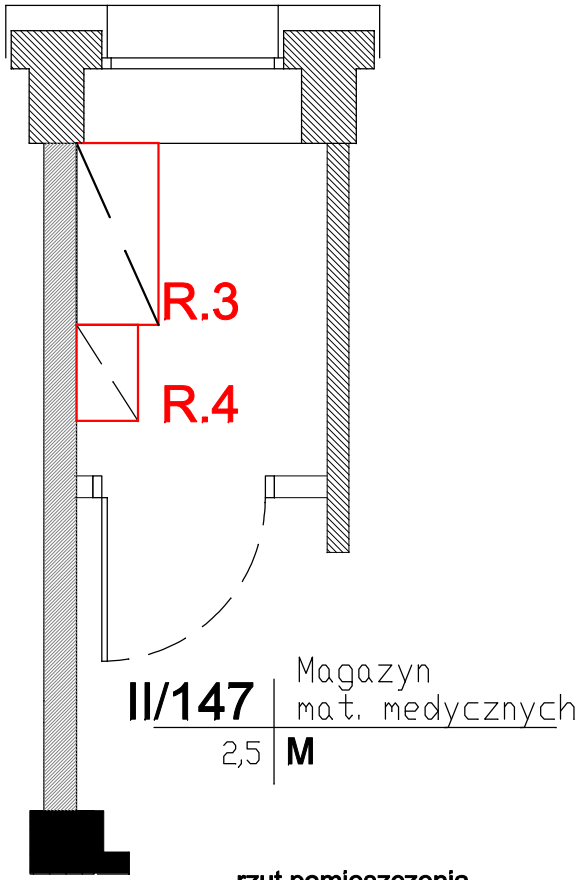

rzut pomieszczenia

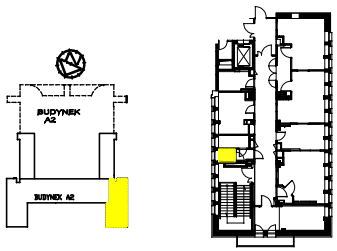

INFORMACJE DO PROJEKTU REGAŁU:

1. PŁYTA MEBLOWA - płyta melaminowana, gr 18mm, o jasnym wybarwieniu, jednolty kolor NCS S 1005 Y50R, równoważne jak Egger U 103 ST15 Wanilia
2. OBRZEŻA - okleina PCV gr 2mm
3. NÓŻKI MEBLOWE - aluminiowe o przekroju kwadratowym o wymiarze boku 30mm-42mm, wysokość 100mm, kolor aluminium szczotkowane, jak np Gamet nr katalogowy NA50
4. ROLETA - zamknięcie regału typu np, Rehau, kolor pleksi biała

Moka DESIGN
Moka design Monika Błaszkowska
ul.Jeziorna 22
84-207 Koleczkowo
tel. 501 446 322
e-mail. moka@mokadesign.com.pl

Inwestor:	SPZOZ Szpital Specjalistyczny im. Świętej Rodziny ul. Madalińskiego 25 Warszawa
Projekt:	Projekt zabudowy meblowej Oddział OBSERWACJA NOWORODKÓW Piętro II
Tytuł rys.:	MAGAZYN II/147
Opracował:	mgr inż. arch Monika Błaszkowska mgr inż. arch. Marta Trzciałkowska
korekta: A	data: 2016.01 skala: 1:25
Nr rysunku:	31/II/147.2

P.4 PÓŁKI DO MAGAZYNU NA BIELIZNĘ

PIĘTRO II - MAGAZYN
OBSERWACJA NOWORODKÓW

PÓŁKI

widok od góry

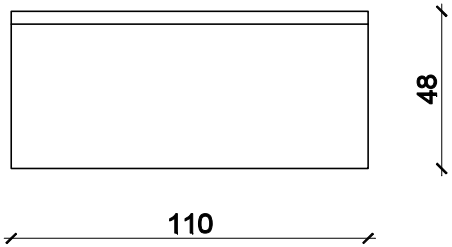

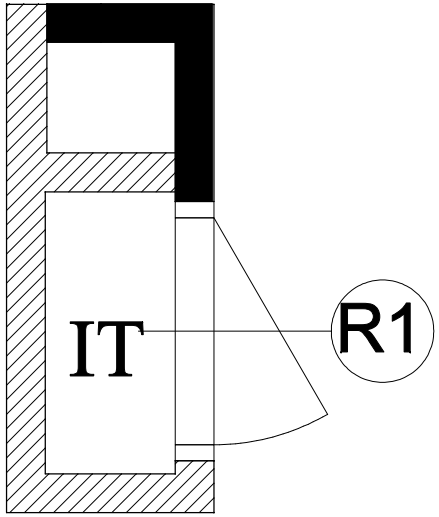

INFORMACJE DO PROJEKTU PÓŁKI:

1. PŁYTA MEBLOWA - płyta melaminowana, gr 18mm,o jasnym wybarwieniu, jednolity kolor NCS S 1005 Y50R, równoważne jak Egger U 103 ST15 Wanilia
2. OBRZEŻA - okleina PCV gr 2mm
3. PLECY - płyta meblowa HDF gr 5mm, melaminowana, o jasnym wybarwieniu, jednolity kolor NCS S 1005 Y50R, równoważne jak Egger U 103 ST15 Walinia

UWAGA: Pomiar dopasować z natury!

Moka DESIGN
Moka design Monika Błaszkowska
ul.Jeziorna 22
84-207 Koleczkowo
tel. 501 446 322
e-mail. moka@mokadesign.com.pl

Inwestor:	SPZOZ Szpital Specjalistyczny im. Świętej Rodziny ul. Madalińskiego 25 Warszawa
Projekt:	Projekt zabudowy meblowej Oddział OBSERWACJA NOWORODKÓW Piętro II
Tytuł rys.:	MAGAZYN II/147
Opracował:	mgr inż. arch Monika Błaszkowska mgr inż. arch. Marta Trzciałkowska
korekta: A	data: 2016.01 skala: 1:25
Nr rysunku:	32/II/147.3

PIĘTRO II - ŁAZIENKA II/147a
OBSERWACJA NOWORODKÓW

L.O60 LUSTRO

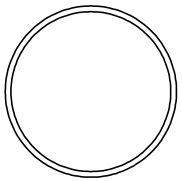

INFORMACJE DO PROJEKTU
LUSTRA DO ŁAZIENKI:
1. LUSTRO - srebrne, gr 4-6mm, hartowane, bezpieczne, średnica 60cm, faza 2cm

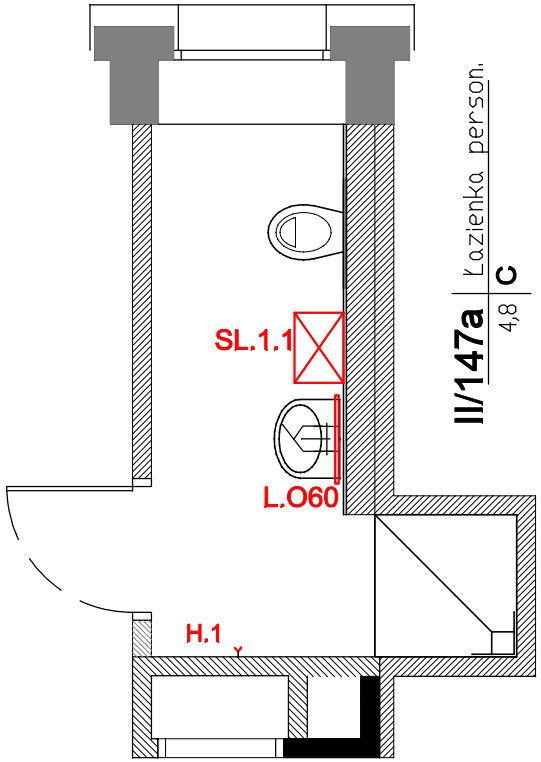

rzut pomieszczenia

SPECYFIKACJA WYPOSAŻENIA II/147a:	
H.1	HACZYK
L.O60	LUSTRO
SL.1.1	SZAFKA ŁAZIENKOWA

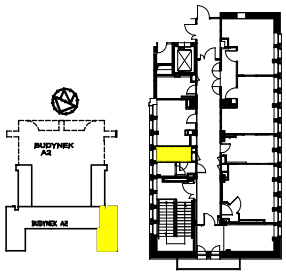

SL.1.1 SZAFKA ŁAZIENKOWA

widok od frontu

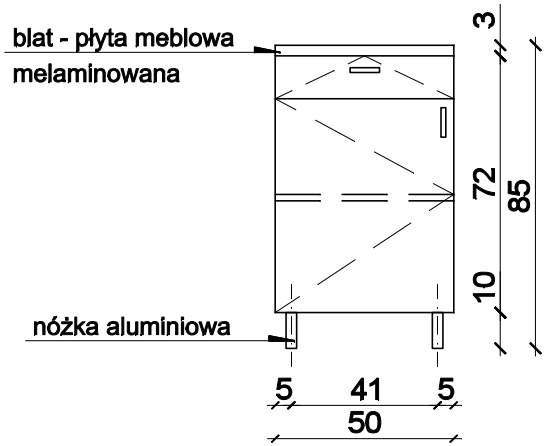

widok od góry

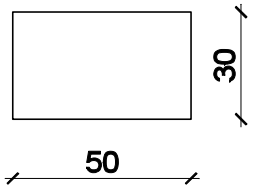

INFORMACJE DO PROJEKTU BIURKA:
1. PŁYTA MEBLOWA - płyta melaminowana, gr 18mm,o jasnym wybarwieniu, jednolity kolor NCS S 1005 Y50R, równoważne jak Egger U 103 ST15 Wanilia
2. OBRZEŻA - okleina PCV gr 2mm
3. BLAT - blat melaminowany, gr 36mm, kolor jak fronty
4. NÓŻKI MEBLOWE - aluminiowe o przekroju kwadratowym o wymiarze boku 30mm-42mm, wysokość 100mm, kolor aluminium szczotkowane, jak np Gamet nr katalogowy NA50
5. SZUFLADA - z cichym domykiem, np. Metabox,
6. UCHWYT - relingowy, kolor aluminium szczotkowane, wys. 150mm-200mm, jak np Gamet nr katalogowy UA06

Moka DESIGN
Moka design Monika Błaszkowska
ul.Jeziorna 22
84-207 Koleczkowo
tel. 501 446 322
e-mail. moka@mokadesign.com.pl

Inwestor:	SPZOZ Szpital Specjalistyczny im. Świętej Rodziny ul. Madalińskiego 25 Warszawa
Projekt:	Projekt zabudowy meblowej Oddział OBSERWACJA NOWORODKÓW Piętro II
Tytuł rys.:	ŁAZIENKA II/147a
Opracował:	mgr inż. arch Monika Błaszkowska mgr inż. arch. Marta Trzciałkowska
korekta: A	data: 2016.01 skala: 1:25
Nr rysunku:	33/II/147a. 1

PIĘTRO II - POKÓJ SOCJALNY II/148
OBSERWACJA NOWORODKÓW

B.1L BIURKO

widok od góry

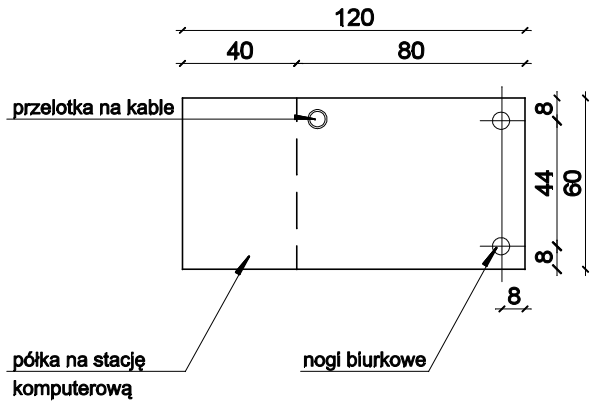

widok od frontu

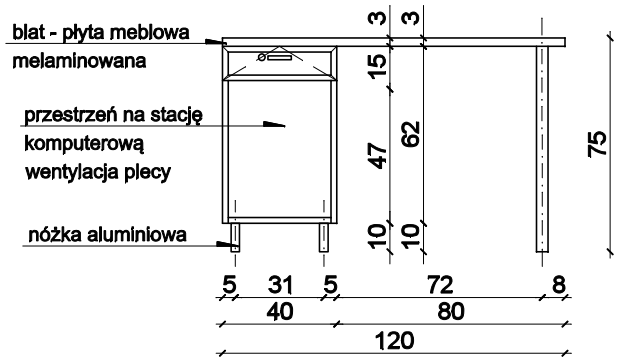

BIURKO, KONTENEREK

SPECYFIKACJA WYPOSAŻENIA II/148:

B.1L	BIURKO - 2szt.
Bz	BATERIA ZLEWOZMYWAKOWA
F.1	FOTEL BIURKOWY - 2szt
FW.1	FOTEL WYPOCZYNKOWY - 3szt.
Lw	LODÓWKA WYSOKA WOLNOSTOJĄCA
SP.1	SZAFKI PRACOWNICZE - 3szt
SK.2.2	STÓŁ JADALNIANY
ZM.4	ZABUDOWA MEBLOWA
Zz	ZLEWOZMYWAK

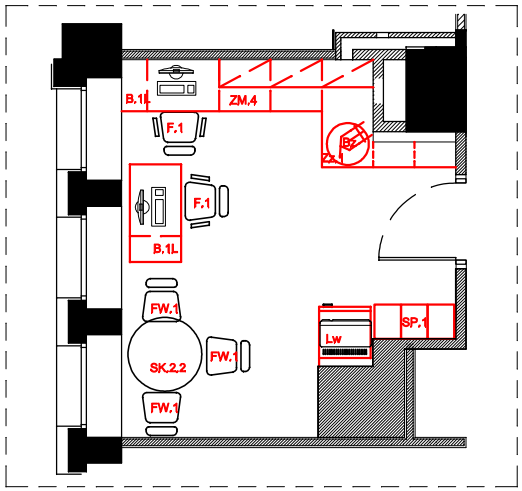

rzut pomieszczenia

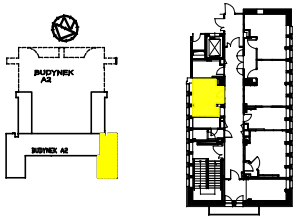

INFORMACJE DO PROJEKTU BIURKA:

1. PŁYTA MEBLOWA - płyta melaminowana, gr 18mm,o jasnym wybarwieniu, jednolity kolor NCS S 1005 Y50R, równoważne jak Egger U 103 ST15 Wanilia
2. OBRZEŻA - okleina PCV gr 2mm
3. BLAT - blat melaminowany, gr 36mm, kolor jak fronty
3. NÓŻKI MEBLOWE - aluminiowe o przekroju kwadratowym o wymiarze boku 30mm-42mm, wysokość 100mm, kolor aluminium szczotkowane, jak np Gamet nr katalogowy NA50
4. NOGA BIURKOWA - aluminiowa o przekroju kołowym w wymiarze O5-7cm, jak np Gamet nr katalogowy FNM-011 CHROM
5. SZUFLADA - z cichym domykiem, np. Metabox, zamykana na klucz zaudowa w systemi profili aluminiowych
6. UCHWYT - relingowy, kolor aluminium szczotkowane, wys. 150mm-200mm, jak np Gamet nr katalogowy UA06

Moka DESIGN
Moka design Monika Błaszkowska
ul.Jeziorna 22
84-207 Koleczkowo
tel. 501 446 322
e-mail. moka@mokadesign.com.pl

Inwestor:	SPZOZ Szpital Specjalistyczny im. Świętej Rodziny ul. Madalińskiego 25 Warszawa
Projekt:	Projekt zabudowy meblowej Oddział OBSERWACJA NOWORODKÓW Piętro II
Tytuł rys.:	POKÓJ SOCJALNY II/148
Opracował:	mgr inż. arch Monika Błaszkowska mgr inż. arch. Marta Trzciałkowska
korekta: A	data: 2016.01 skala: 1:25
Nr rysunku:	34/II/148. 1

ZM.4 ZABUDOWA MEBLOWA

PIĘTRO II - POKÓJ SOCJALNY II/148
OBSERWACJA NOWORODKÓW

widok od góry

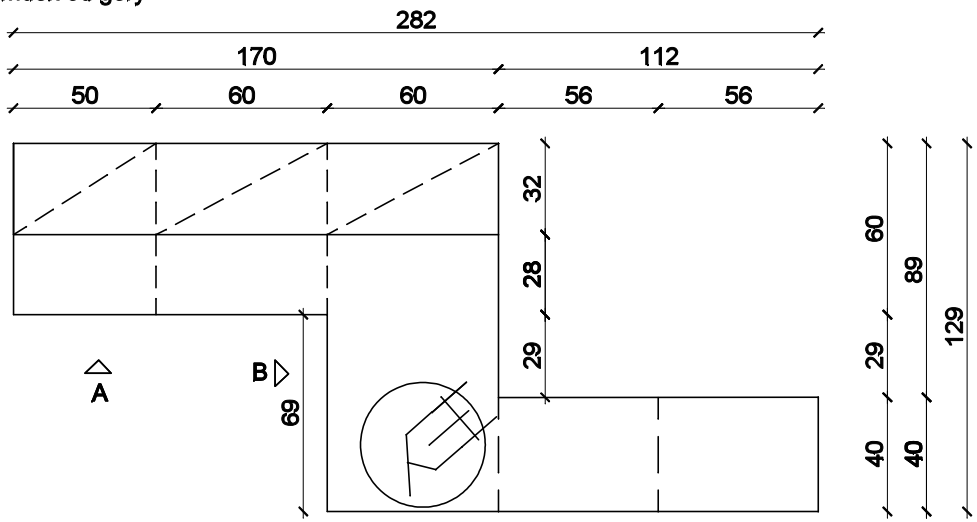

INFORMACJE DO PROJEKTU ZABUDOWY MEBLOWEJ:
1. PŁYTA MEBLOWA - płyta melaminowana, gr 18mm,o jasnym wybarwieniu, jednolity kolor NCS S 1005 Y50R, równoważne jak Egger U 103 ST15 Wanilia
2. OBRZEŻA - okleina PCV gr 2mm
3. BLAT - blat melaminowany, gr 36mm, kolor szary jednolity kolor NCS S 4005 R80B, równoważny jak KRONO D4008 SM Krypton
4. NÓŻKI MEBLOWE - aluminiowe o przekroju kwadratowym o wymiarze boku 30mm-42mm, wysokość 100mm, kolor aluminium szczotkowane, jak np Gamet nr katalogowy NA50
5. SZUFLADA - z cichym domykiem, np. Metabox, zamykana na klucz
zaudowa w systemi profili aluminiowych
6. UCHWYT - relingowy, kolor aluminium szczotkowane, wys. 150mm-200mm, jak np Gamet nr katalogowy UA06

ANEKS KUCHENNY

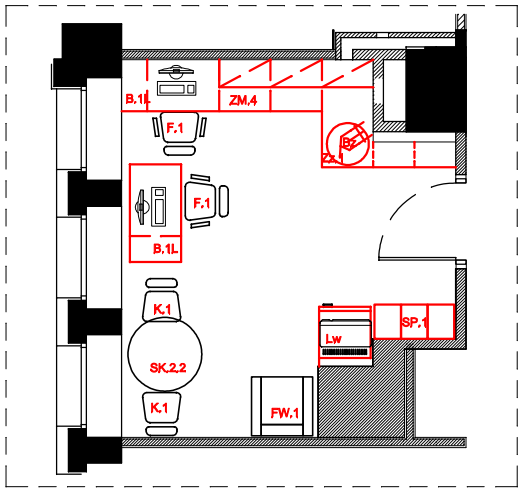

rzut pomieszczenia

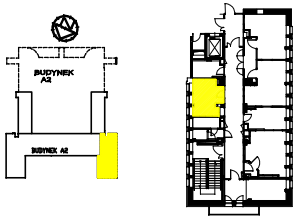

widok od strony A

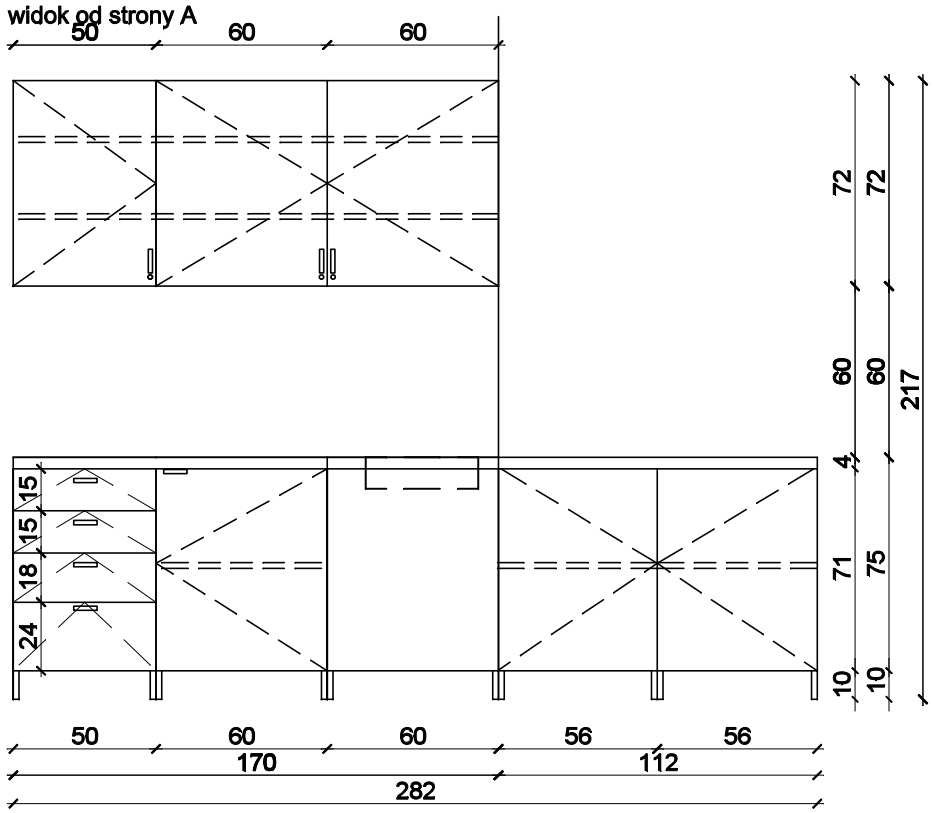

widok od strony B

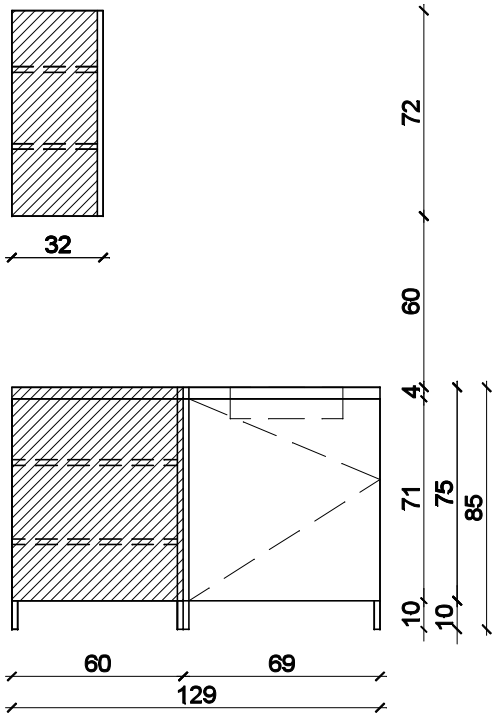

Moka DESIGN
Moka design Monika Błaszkowska
ul.Jeziorna 22
84-207 Koleczkowo
tel. 501 446 322
e-mail. moka@mokadesign.com.pl

Inwestor:	SPZOZ Szpital Specjalistyczny im. Świętej Rodziny ul. Madalińskiego 25 Warszawa
Projekt:	Projekt zabudowy meblowej Oddział OBSERWACJA NOWORODKÓW Piętro II
Tytuł rys.:	POKÓJ SOCJALNY II/148
Opracował:	mgr inż. arch Monika Błaszkowska mgr inż. arch. Marta Trzciałkowska
korekta: A	data: 2016.01 skala: 1:25
Nr rysunku:	35/II/148. 2

SP.1 SZAFY PRACOWNICZE

PIĘTRO II - POKÓJ SOCJALNY II/148
OBSERWACJA NOWORODKÓW

SZAFA PRACOWNICZA

widok od góry

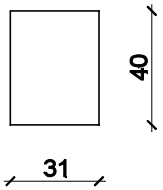

INFORMACJE DO PROJEKTU SZAFEK PRACOWNICZYCH:
1. PŁYTA MEBLOWA - płyta melaminowana, gr 18mm,o jasnym wybarwieniu, jednolity kolor NCS S 1005 Y50R, równoważne jak Egger U 103 ST15 Wanilia
2. OBRZEŻA - okleina PCV gr 2mm
3. NÓŻKI MEBLOWE - aluminiowe o przekroju kwadratowym o wymiarze boku 30mm-42mm, wysokość 100mm, kolor aluminium szczotkowane, jak np Gamet nr katalogowy NA50
4. UCHWYT - relingowy, kolor aluminium szczotkowane, wys. 150mm-200mm, jak np Gamet nr katalogowy UA06
5. Zamek numeryczny - zamek szyforowy do szaf, obudowa aluminiowa - szczotkowana, rozmiar średnica 60-850mm
6. Do każdej szafki dodać numerek, laminat grawerski - wykończenie stal szczotkowana

3 SZTUKI

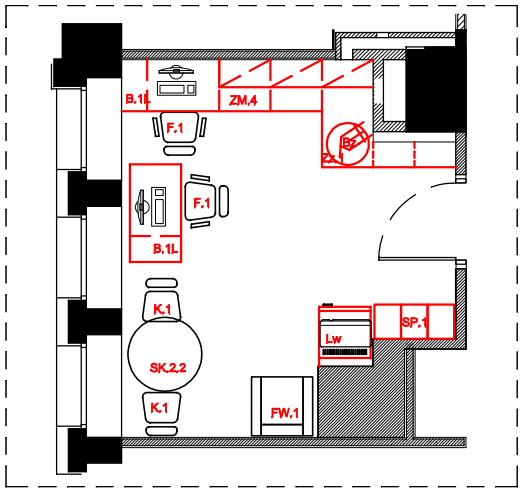

rzut pomieszczenia

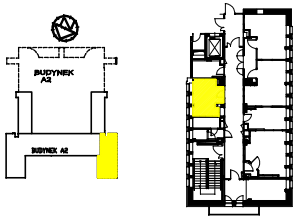

widok od frontu

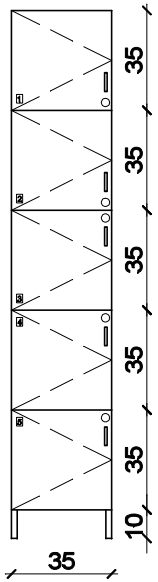

front

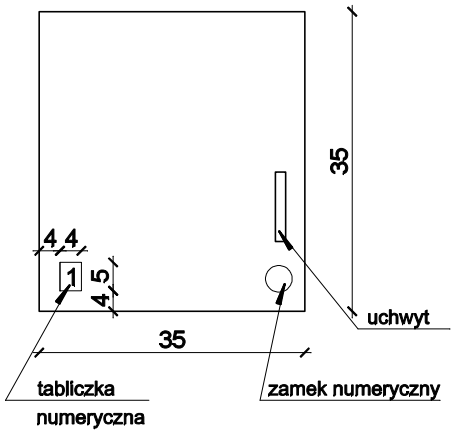

Moka DESIGN
Moka design Monika Błaszkowska
ul.Jeziorna 22
84-207 Koleczkowo
tel. 501 446 322
e-mail. moka@mokadesign.com.pl

Inwestor:	SPZOZ Szpital Specjalistyczny im. Świętej Rodziny ul. Madalińskiego 25 Warszawa
Projekt:	Projekt zabudowy meblowej Oddział OBSERWACJI NOWORODKÓW Piętro II
Tytuł rys.:	POKÓJ SOCJALNY II/148
Opracował:	mgr inż. arch Monika Błaszkowska mgr inż. arch. Marta Trzciałkowska
korekta: A	data: 2016.01 skala: 1:25
Nr rysunku:	36/II/148. 3

R.2 REGAŁ ZAMYKANY ROLETĄ

PIĘTRO II - MAGAZYN II/149
OBSERWACJA NOWORODKÓW
REGAŁ

widok od góry

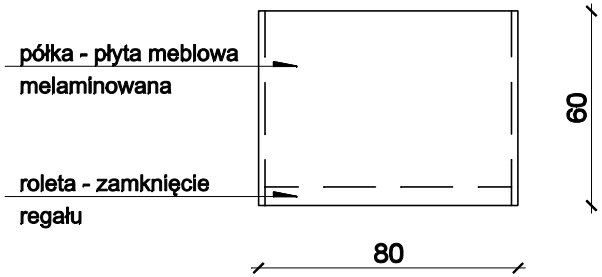

widok od frontu

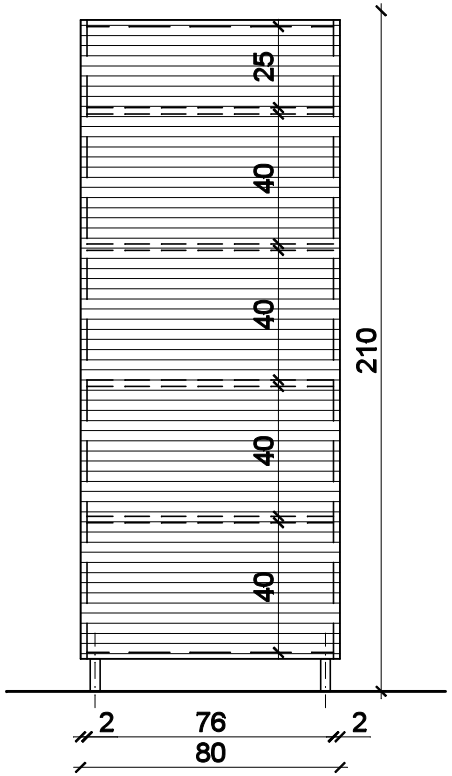

SPECYFIKACJA WYPOSAŻENIA II/149:

R.2	REGAŁ

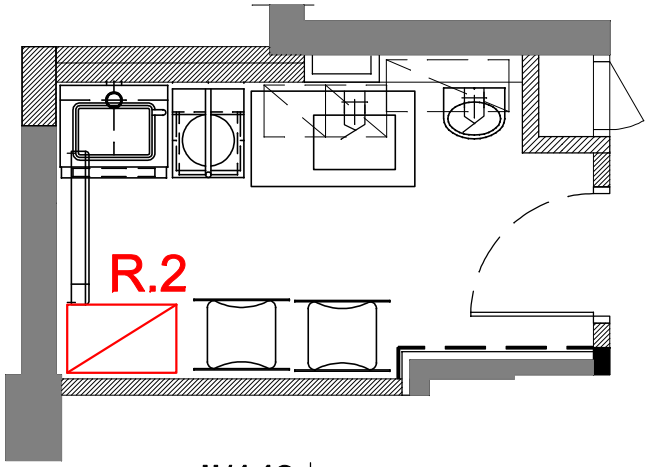

II/149 | Brudownik
8.00 | C

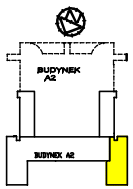

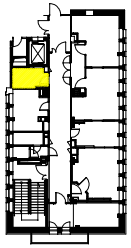

rzut pomieszczenia

INFORMACJE DO PROJEKTU REGAŁU:

1. PŁYTA MEBLOWA - płyta melaminowana, gr 18mm, kolor biała płyta
2. OBRZEŻA - okleina PCV gr 2mm
3. NÓŻKI MEBLOWE - aluminiowe o przekroju kwadratowym o wymiarze boku 30mm-42mm, wysokość 100mm, kolor aluminium szczotkowane, jak np Gamet nr katalogowy NA50
4. ROLETA - zamknięcie regału typu Rehau, z pleksi białej

Moka DESIGN
Moka design Monika Błaszkowska
ul.Jeziorna 22
84-207 Kolecznkowo
tel. 501 446 322
e-mail. moka@mokadesign.com.pl

Inwestor:	SPZOZ Szpital Specjalistyczny im. Świętej Rodziny ul. Madalińskiego 25 Warszawa
Projekt:	Projekt zabudowy meblowej Oddział OBSERWACJA NOWORODKÓW Piętro II
Tytuł rys.:	MAGAZYN II/149
Opracował:	mgr inż. arch Monika Błaszkowska mgr inż. arch. Marta Trzciałkowska
korekta: A	data: 2016.01 skala: 1:25
Nr rysunku:	37/II/149

PIĘTRO II - KORYTARZ
OBSERWACJA NOWORODKÓW

SPECYFIKACJA WYPOSAŻENIA KORYTARZA ODDZIAŁU OBSERWACJI NOWORODKÓW II PIĘTRO:

K.1	KRZESŁO - 4 szt.
SK.2	STÓŁ - 2szt
SK.3A	STÓŁ KAWOWY
SF.1	SOFA

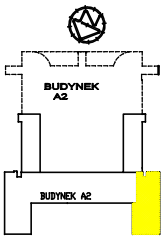

Moka DESIGN
Moka design Monika Błaszkowska
ul.Jeziorna 22
84-207 Koleczkowo
tel. 501 446 322
e-mail. moka@mokadesign.com.pl

Inwestor:	SPZOZ Szpital Specjalistyczny im. Świętej Rodziny ul. Madalińskiego 25 Warszawa
Projekt:	Projekt zabudowy meblowej Oddział OBSERWACJA NOWORODKÓW Piętro II
Tytuł rys.:	KORYTARZ
Opracował:	mgr inż. arch Monika Błaszkowska mgr inż. arch. Marta Trzciałkowska
korekta: A	data: 2016.01 skala: 1:25
Nr rysunku:	38/II/K. 1