POZ.6 - ADAPTACJA ISTNIEJĄCEGO SZYBU TOWAROWEGO D18 NA KANAŁ M.M 1:50
(lewa strona kl.sch. KL.1)

POZ.6 - PROJEKTOWANY KANAŁ W.M w miejscu istniejącgo nieczynnego szybu towarowego D18

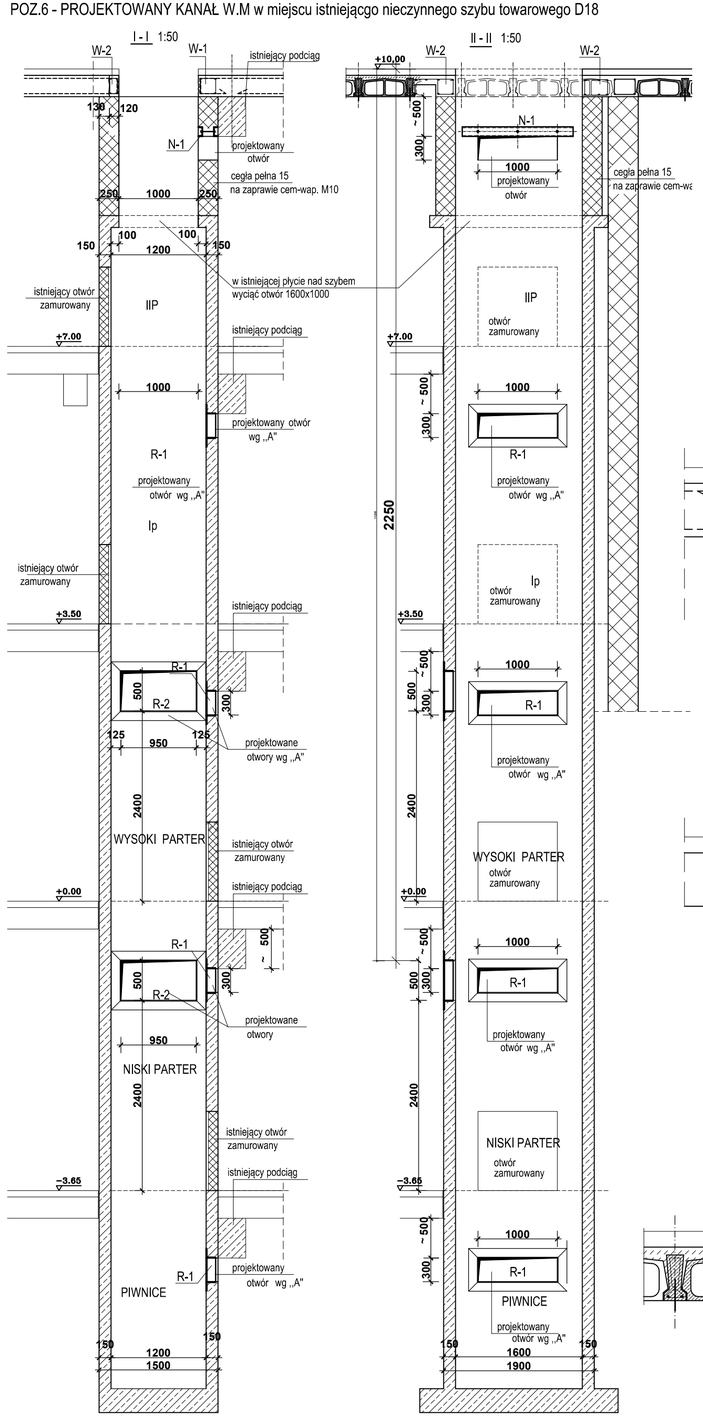

schemat stropu w poz. +7.00, +3.50,+-0.00, -3.65 (nad Ipiętrem, W.P.NP,, piwnicami))

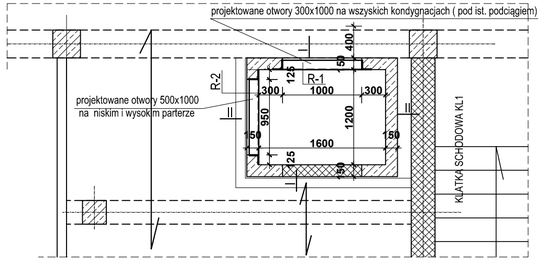

schemat stropu w poz. +10.00 (nad IIpiętrem) przykładowy układ belek stropowych DMS

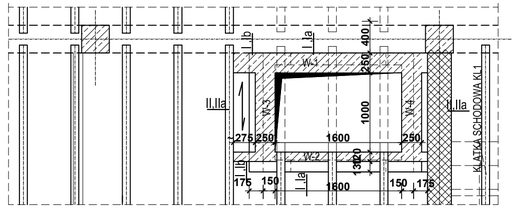

Ia - Ia 1:20

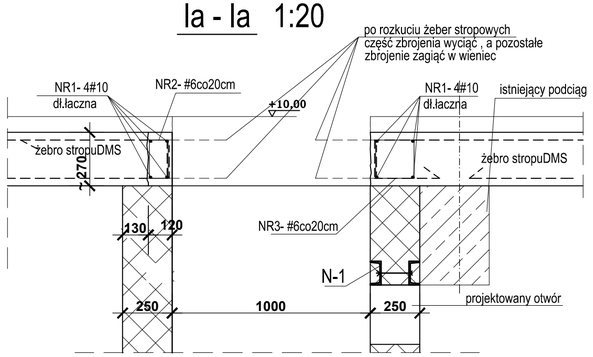

Ib - Ib 1:20

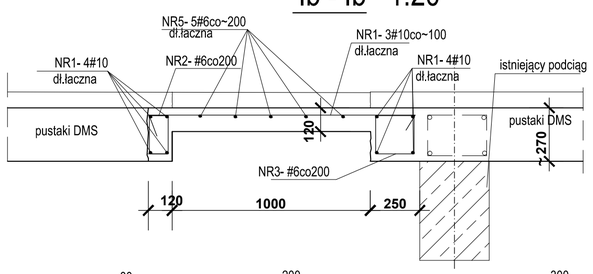

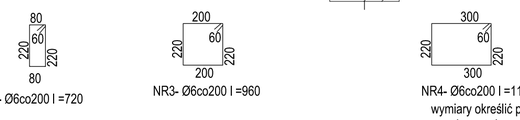

IIa - IIa 1:20

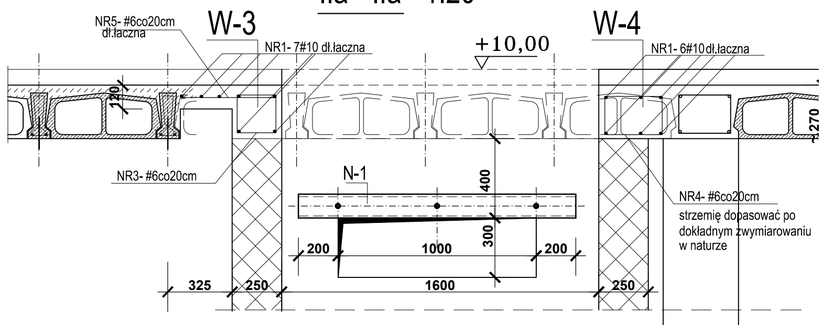

okucie otworu - ramka R-2 szt.2 1:10

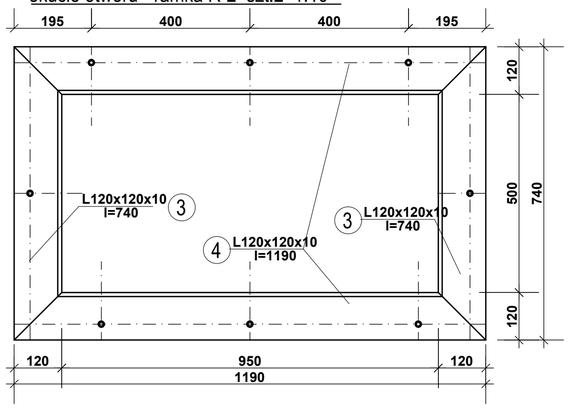

okucie otworu - ramka R-1 szt.4 1:10

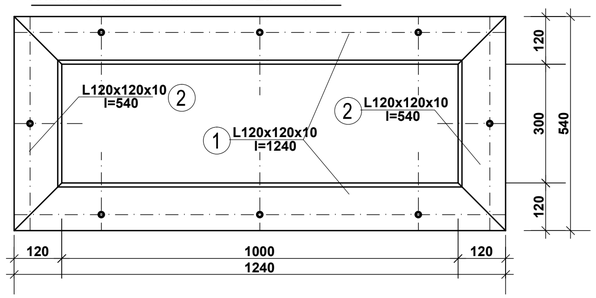

NADPROŻE N-1 szt.1 1:10

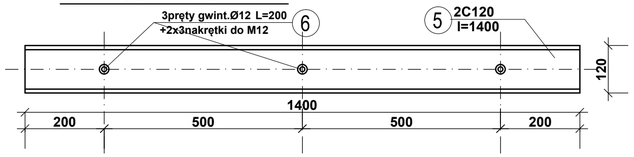

N-1 szt.1 1:10

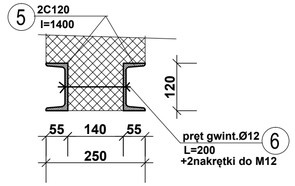

szczegół „A" 1:10
ramka R-1 lub R-2

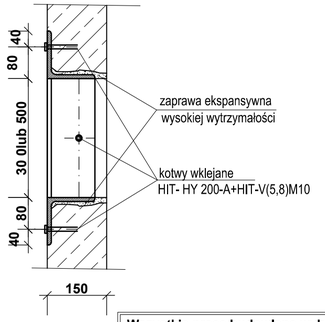

WYKAZ STALI NR5 dla rys nr19

Nr pręta	Średnica A0 (mm)	Średnica AIIIN (mm)	Ilość prętów (szt.)	Długość pręta (m)	Długość łączna A0 ø6	ø8	ø12	AIIIN # #6	#12	#10
1		10	1	36,50						36,5
2		6	14	0,72				10,1		
3		6	22	0,96				21,1		
4		6	8	1,16				9,3		
5		6	1	3,00				3,0		
Długość ogółem [m]					0,0	0,0	0,0	43,5	0,0	36,5
Masa 1mb [kg]					0,222	0,395	0,888	0,395	0,89	1,58
Masa wg ϕ					0,0	0,0	0,0	17,2	0,0	57,7
MASA OGÓŁEM [kg]					**0**			**75**		

ZESTAWIENIE STALI PROFILOWEJ NR8p do rys nr19

TEMAT: PW-SZPITAL GINEK.-POŁOŻ w WARSZAWIE ul.Madalińskiego25 - BUDYNEK A1

Poz.	Profil	Długość [mm]	Sztuk	Łączna długość [m]	Ciężar jednostkowy [kg/m]	Ciężar ogółem [kg]	Materiał	INNE
1	2	4	5	6	7	8	9	10
ment:		Sztuk:					Rys.:19	
1	L120x120x10	1240	8	9,920	18,200	180,54	St3SX	R-1
2	L120x120x10	540	8	4,320	18,200	78,62	St3SX	R-1
3	L120x120x10	740	4	2,960	13,400	39,66	St3SX	R-2
4	L120x120x10	1190	4	4,760	0,888	4,23	St3SX	R-2
5	C120	1400	2	2,800	13,400	37,52	St3SX	N-1
6	pręt gwintowany ø12 + nakrętki	200	3	0,600	0,888	0,53		N-1
7	kotwy HILTI HY 200-A-HIT-V(5,8)M10		48					
					Suma:	303		
					Dodatek na spoiny 1,8%	5		
					Ciężar elementu:	309		
			Ciężar		elementu/ów:	**0**		

Wszystkie prace budowlane wykonać zgodnie z warunkami technicz. wykonania i odbioru robót

UWAGA:

BETON B-25 (C-20/25)
STAL ŻEBROWANA St500S AIIIN
STAL GŁADKA StOS A-0
STAL PROFILOWA St3SX A-I
ELEKTRODY ER 1.46

1. PRZED ROZPOCZĘCIEM PRAC BUDOWLANYCH NALEŻY SPRAWDZIĆ WYMIARY W NATURZE ORAZ RZĘDNE POZIOMÓW KONDYGNACJI W MIEJSCU PROJEKTOWANEGO KANAŁU W.M
2. RYSUNEK ROZPATRYWAĆ ŁĄCZNIE Z PROJEKTEM ARCHITEKTONICZNYM ORAZ Z PROJEKTAMI INSTALACYJNYMI.
3. PRZED ROZPOCZĘCIEM ROBÓT NALEŻY ZAPOZNAĆ SIĘ Z OPISEM TECHNICZNYM
4. W PRZYPADKU WĄTPLIWOŚCI SKONTAKTOWAĆ SIĘ Z PROJEKTANTEM KONSTRUKCJI.
7. ZABEZPIECZENIA ANTYKOROZYJNE I PRZECIWPOŻAROWE WG OPISU TECH.
8. PRACE SPAWALNICZE POWINNY BYĆ WYKONYWANE PRZEZ FACHOWCÓW Z UPRAWNIENIAMI
9. PRZED ROZPOCZĘCIEM ROBÓT NALEŻY ZAPOZNAĆ SIĘ Z OPISEM TECHNICZNYM W PRZYPADKU JAKICHKOLWIEK WĄTPLIWOŚCI SKONTAKTOWAĆ SIĘ Z PROJEKTANTEM KONSTR.

II ETAP

USŁUGI PROJEKTOWO – BUDOWLANE
Bohdan Żywicki 03 – 833 WARSZAWA UL. Podskarbińska 10/13. Tel.kom 661430406, email.zywicki2@o2.pl

PROJEKT WYKONAWCZY ZAMIENNY — NR UPRAWNIEŃ — PODPIS

OBIEKT: SZPITAL GINEKOLOGICZNO- POŁOŻNICZY im ŚWIĘTEJ RODZINY ul MADALIŃSKIEGO25, 02-544 WARSZAWA -ROZBUDOWA – BUD. A1
PROJEKTOWAŁA: mgr inż.Bohdan Żywicki — upr.bez ograniczeń zawodowej do wykonywania SI-75/83
SPRAWDZIŁA: tech.E.Sowiczewska
BRANŻA:
NAZWA OPRACOWANIA: KONSTRUKCJA- modernizacja i przebudowa bud. A1
SPRAWDZIŁA: mgr inż.Danuta Czumaj — upr.bez ograniczeń zawodowej do wykonywania SI-505/85

TREŚĆ RYSUNKU: POZ.6-ADAPTACJA ISTN.SZYBU TOWAROWEGO D18 NA KANAŁ WETYL.MECHANICZNEJ-str.lewa
PROJEKTOWAŁ: PW
BRANŻA: KONSTRUKCJA
SKALA: 1:20,1:10,1:50
DATA: 08. 2014
NR RYS.: A1-RK/19