BUDYNEK A1
SZPITAL GINEKOLOGICZNO – POŁOŻNICZY IM. ŚWIĘTEJ RODZINY
ul. Madalińskiego 25
02–544 Warszawa

Rozdzielnica TNWP/3 – TRWP/3

Układ sieciowy TN–S. Ochrona przed dotykiem pośrednim – samoczynne wyłączenie.

Inwestycja: BUDYNEK A1 SZPITAL GINEKOLOGICZNO - POŁOŻNICZY IM. SWIĘTEJ RODZINY ul. Madalinskiego 25, 02-544 Warszawa	Tytuł rys. **Schemat rozdzielni TNWP/3 - TRWP/3**				Opracował		-		Branża ELEKTRYCZNA	Arkusz 1/20
					Projektował	mgr inż. D. Rydzewski	MAZ/0455/POOE/10		Faza PW	Nr rys. PW-E-A1-WP/3-18
					Sprawdził	mgr inż. Piotr Duda	MAZ/0454/POOE/10		Data 2014 - 09	
Nr. projektu:	Rew	Data	Opis rewizji	Podpis	Funkcja	Tytuł, imię i nazwisko	Nr uprawnień	Podpis		

ROZDZIELNIA TNWP/3 – TRWP/3

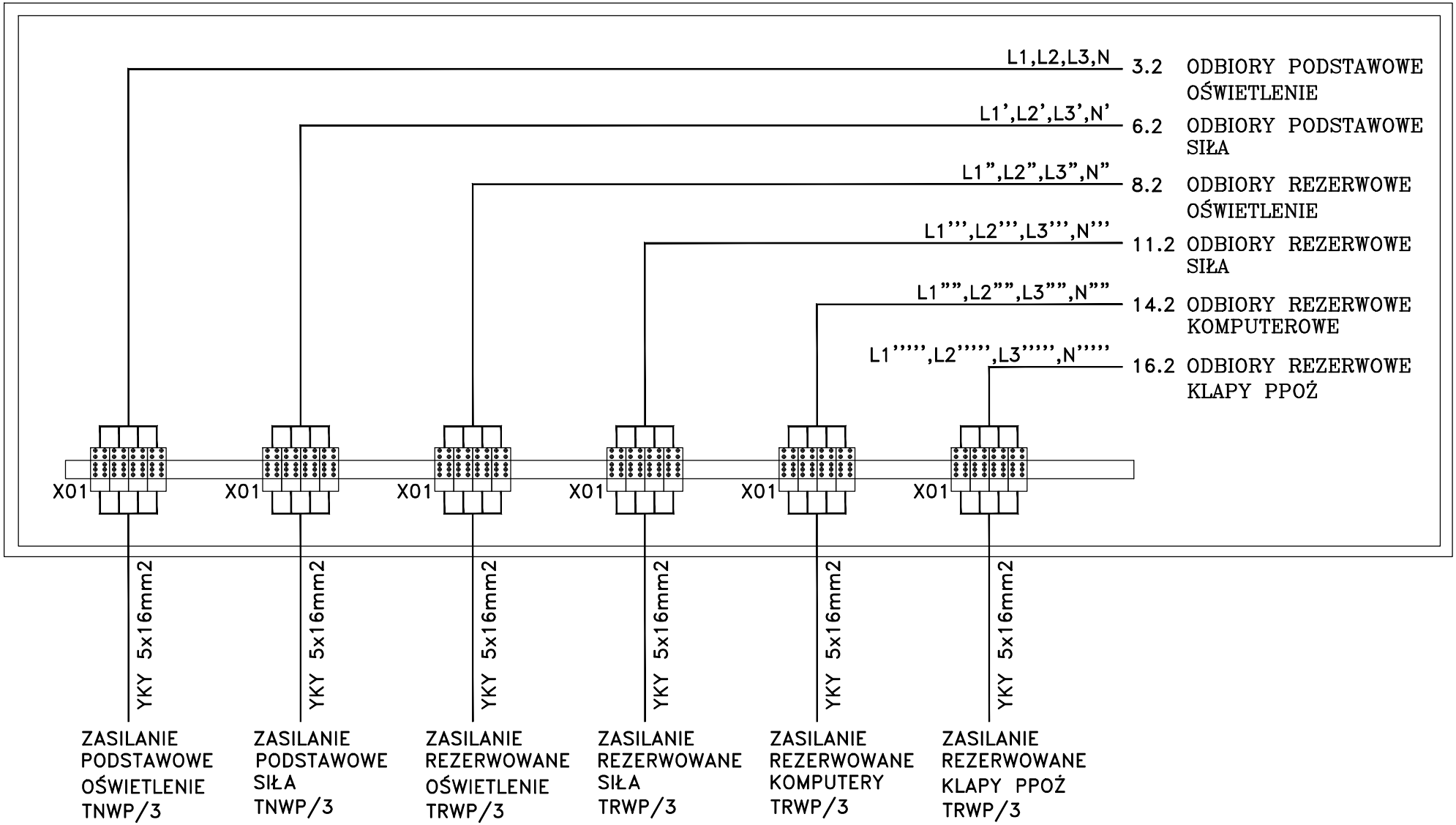

Układ sieciowy TN–S. Ochrona przed dotykiem pośrednim – samoczynne wyłączenie.

Inwestycja: BUDYNEK A1 SZPITAL GINEKOLOGICZNO - POŁOŻNICZY IM. ŚWIĘTEJ RODZINY ul. Madalinskiego 25, 02-544 Warszawa	Tytuł rys. **Schemat rozdzielni TNWP/3 - TRWP/3**	Opracował		-		Branża ELEKTRYCZNA	Arkusz 2/20
		Projektował	mgr inż. D. Rydzewski	MAZ/0455/POOE/10		Faza PW	Nr rys. PW-E-A1-WP/3-18
		Sprawdził	mgr inż. Piotr Duda	MAZ/0454/POOE/10		Data 2014 - 09	
Nr. projektu:	Rew Data Opis rewizji Podpis	Funkcja	Tytuł, imię i nazwisko	Nr uprawnień	Podpis		

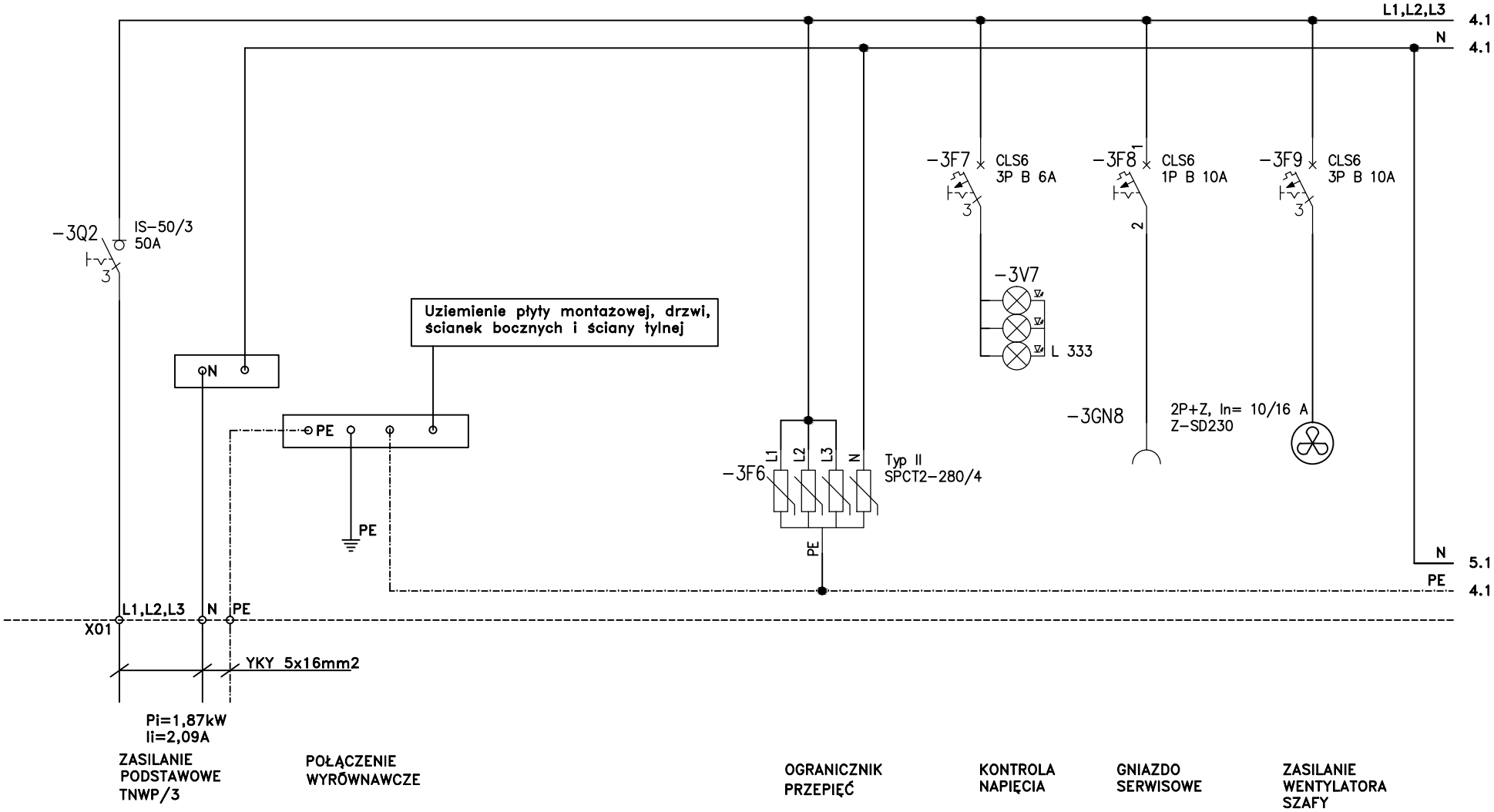

Układ sieciowy TN-S. Ochrona przed dotykiem pośrednim – samoczynne wyłączenie.

Inwestycja: BUDYNEK A1 SZPITAL GINEKOLOGICZNO - POŁOŻNICZY IM. ŚWIĘTEJ RODZINY ul. Madalinskiego 25, 02-544 Warszawa	Tytuł rys. **Schemat rozdzielni TNWP/3**	Opracował		-		Branża ELEKTRYCZNA	Arkusz **3/20**
		Projektował	**mgr inż. D. Rydzewski**	MAZ/0455/POOE/10		Faza **PW**	Nr rys. **PW-E-A1-WP/3-18**
		Sprawdził	mgr inż. Piotr Duda	MAZ/0454/POOE/10		Data **2014 - 09**	
Nr. projektu:	Rew Data Opis rewizji Podpis	Funkcja	Tytuł, imię i nazwisko	Nr uprawnień	Podpis		

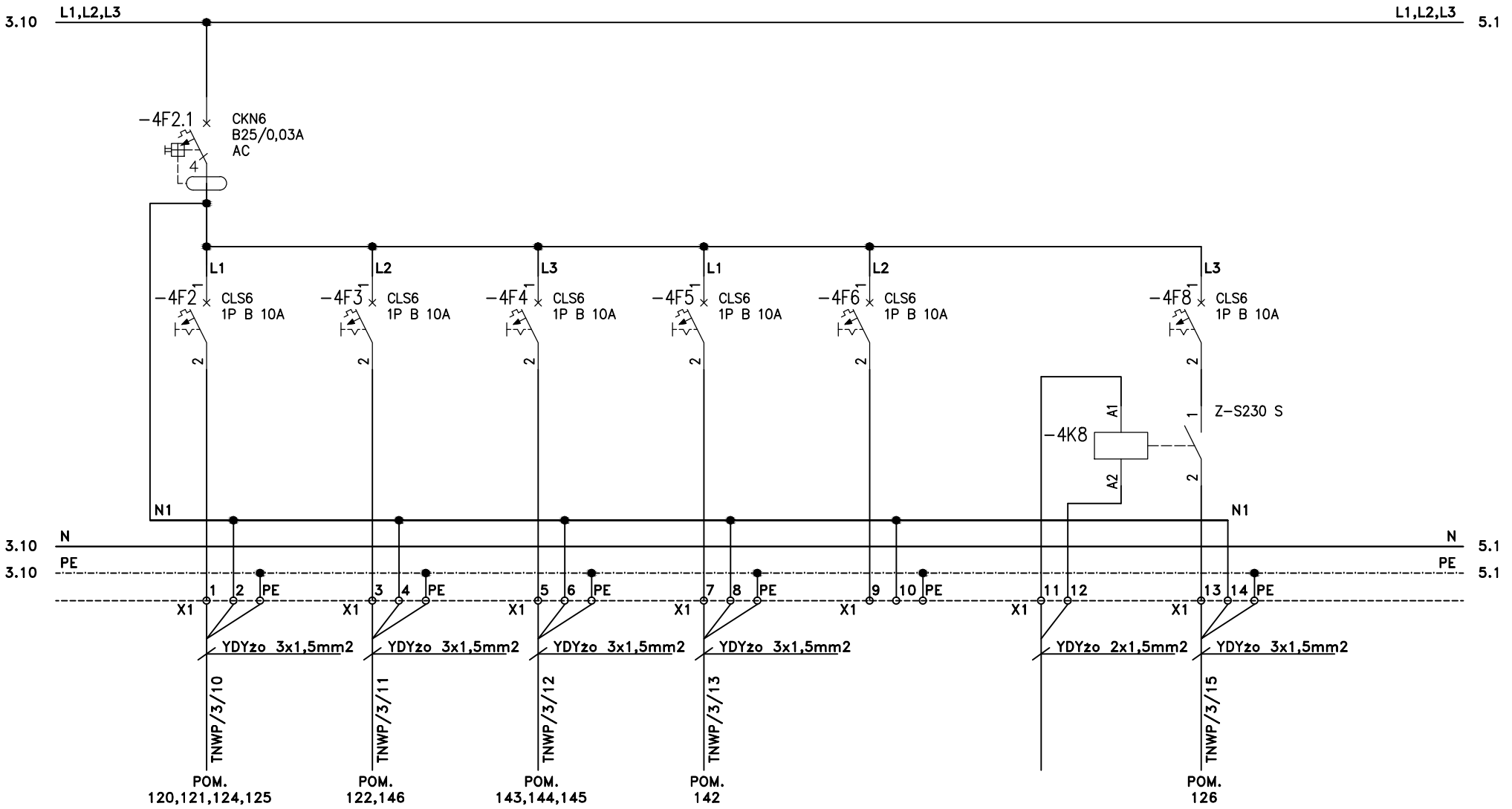

Układ sieciowy TN-S. Ochrona przed dotykiem pośrednim – samoczynne wyłączenie.

Inwestycja: BUDYNEK A1 SZPITAL GINEKOLOGICZNO - POŁOŻNICZY IM. ŚWIĘTEJ RODZINY ul. Madalinskiego 25, 02-544 Warszawa	Tytuł rys. **Schemat rozdzielni TNWP/3**	Opracował		-		Branża ELEKTRYCZNA	Arkusz **4/20**
		Projektował	**mgr inż. D. Rydzewski**	MAZ/0455/POOE/10		Faza **PW**	Nr rys. **PW-E-A1-WP/3-18**
		Sprawdził	mgr inż. Piotr Duda	MAZ/0454/POOE/10		Data **2014 - 09**	
Nr. projektu:	Rew Data Opis rewizji Podpis	Funkcja	Tytuł, imię i nazwisko	Nr uprawnień	Podpis		

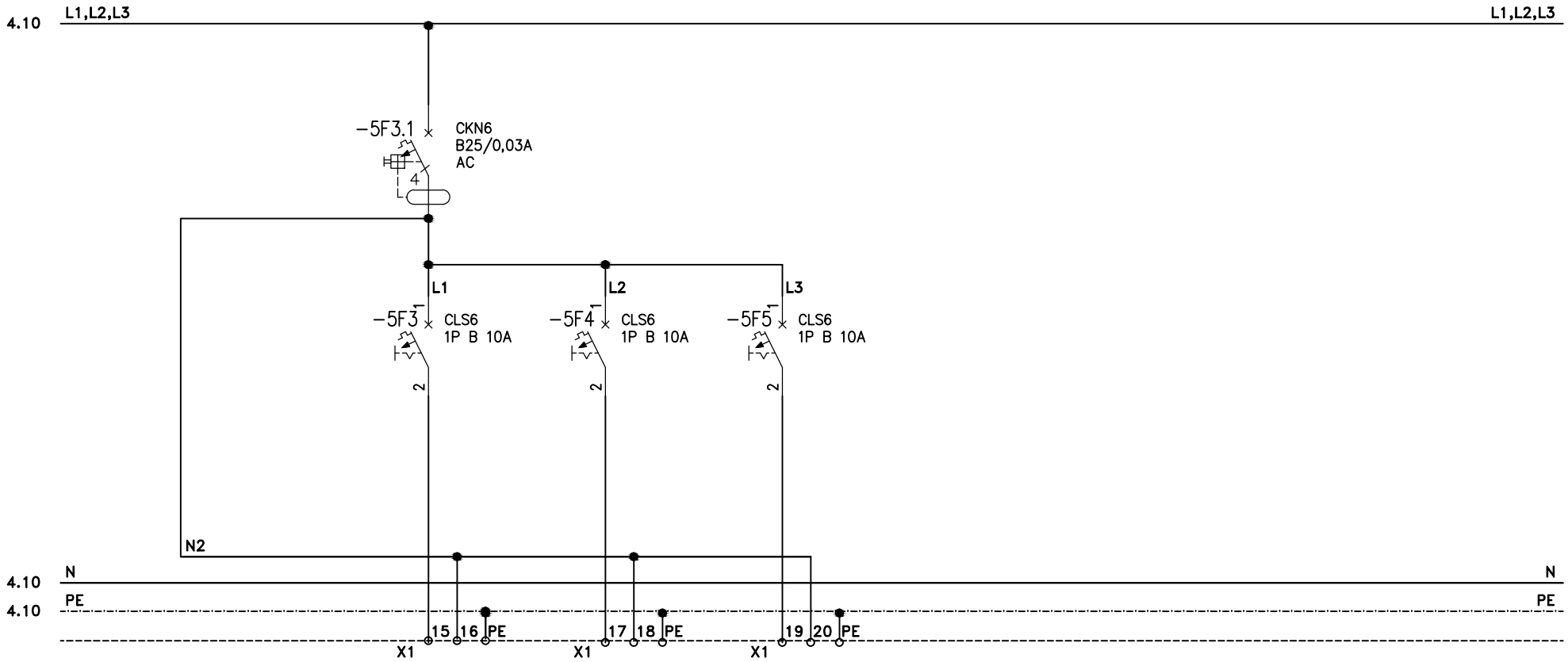

Układ sieciowy TN-S. Ochrona przed dotykiem pośrednim – samoczynne wyłączenie.

Inwestycja: BUDYNEK A1, SZPITAL GINEKOLOGICZNO - POŁOŻNICZY IM. ŚWIĘTEJ RODZINY, ul. Madalinskiego 25, 02-544 Warszawa	Tytuł rys. **Schemat rozdzielni TNWP/3**				Opracował		-		Branża ELEKTRYCZNA	Arkusz **5/20**
					Projektował	**mgr inż. D. Rydzewski**	MAZ/0455/POOE/10		Faza **PW**	Nr rys. **PW-E-A1-WP/3-18**
					Sprawdził	mgr inż. Piotr Duda	MAZ/0454/POOE/10		Data **2014 - 09**	
Nr. projektu:	Rew	Data	Opis rewizji	Podpis	Funkcja	Tytuł, imię i nazwisko	Nr uprawnień	Podpis		

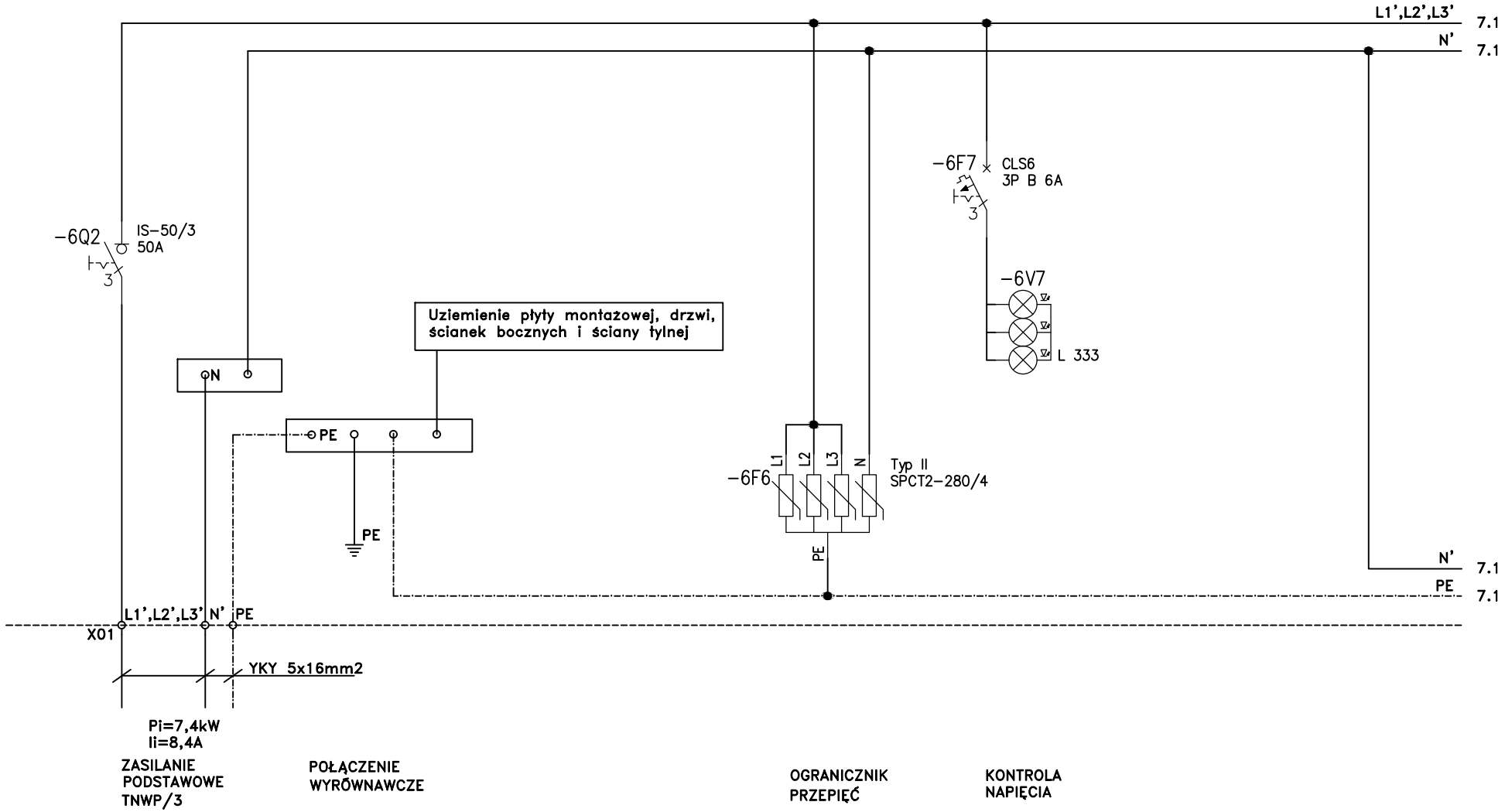

Układ sieciowy TN-S. Ochrona przed dotykiem pośrednim – samoczynne wyłączenie.

Inwestycja: BUDYNEK A1 SZPITAL GINEKOLOGICZNO - POŁOŻNICZY IM. SWIĘTEJ RODZINY ul. Madalinskiego 25, 02-544 Warszawa	Tytuł rys. **Schemat rozdzielni TNWP/3**	Opracował		-		Branża ELEKTRYCZNA	Arkusz 6/20
		Projektował	mgr inż. D. Rydzewski	MAZ/0455/POOE/10		Faza PW	Nr rys. PW-E-A1-WP/3-18
		Sprawdził	mgr inż. Piotr Duda	MAZ/0454/POOE/10		Data 2014 - 09	
Nr. projektu:	Rew Data Opis rewizji Podpis	Funkcja	Tytuł, imię i nazwisko	Nr uprawnień	Podpis		

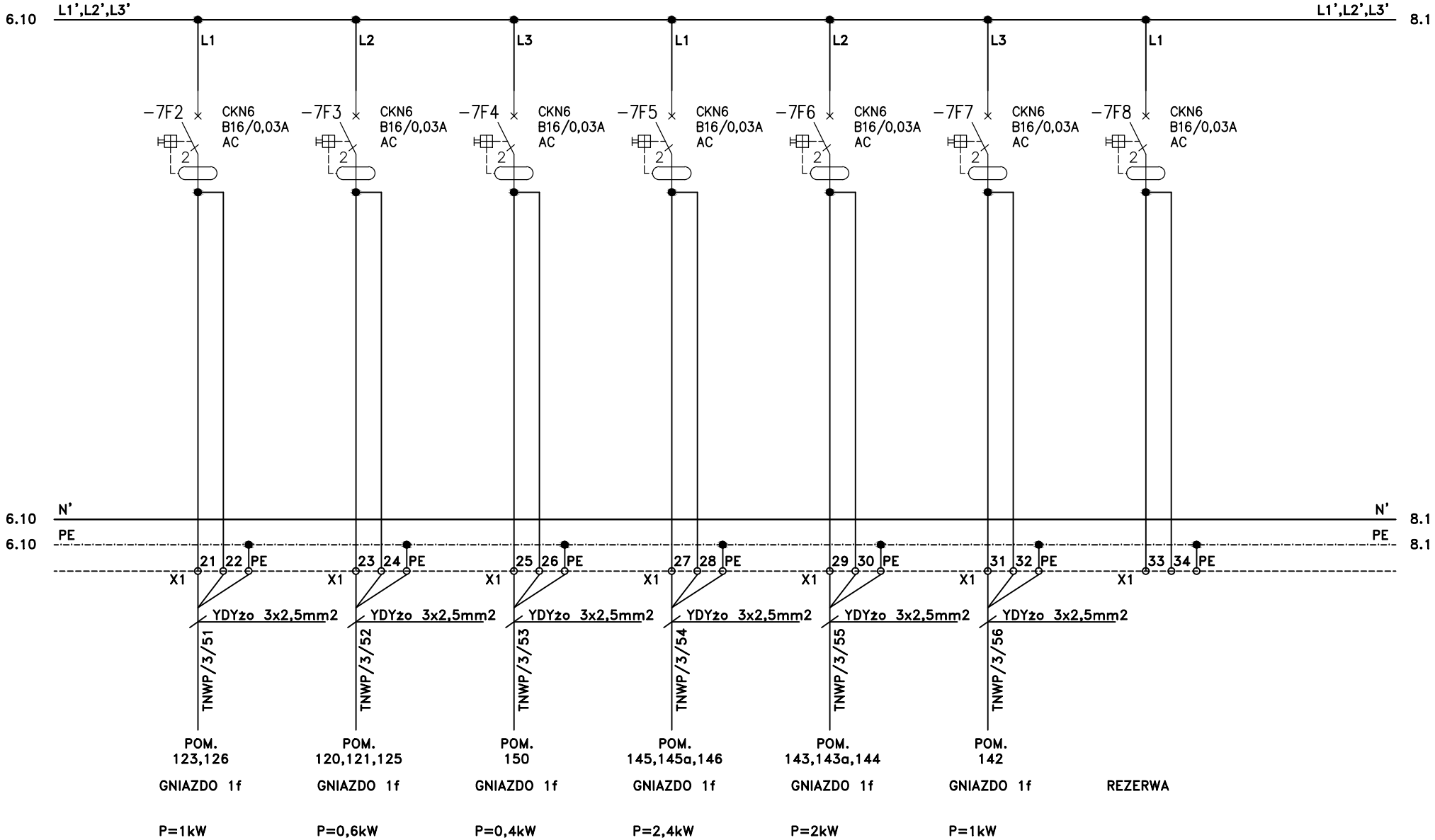

Układ sieciowy TN-S. Ochrona przed dotykiem pośrednim – samoczynne wyłączenie.

Inwestycja: BUDYNEK A1 SZPITAL GINEKOLOGICZNO - POŁOŻNICZY IM. ŚWIĘTEJ RODZINY ul. Madalinskiego 25, 02-544 Warszawa	Tytuł rys. **Schemat rozdzielni TNWP/3**			Opracował		-		Branża ELEKTRYCZNA	Arkusz 7/20
				Projektował	mgr inż. D. Rydzewski	MAZ/0455/POOE/10		Faza PW	Nr rys. PW-E-A1-WP/3-18
				Sprawdził	mgr inż. Piotr Duda	MAZ/0454/POOE/10		Data 2014 - 09	
Nr. projektu:	Rew	Data	Opis rewizji	Podpis	Funkcja	Tytuł, imię i nazwisko	Nr uprawnień	Podpis	

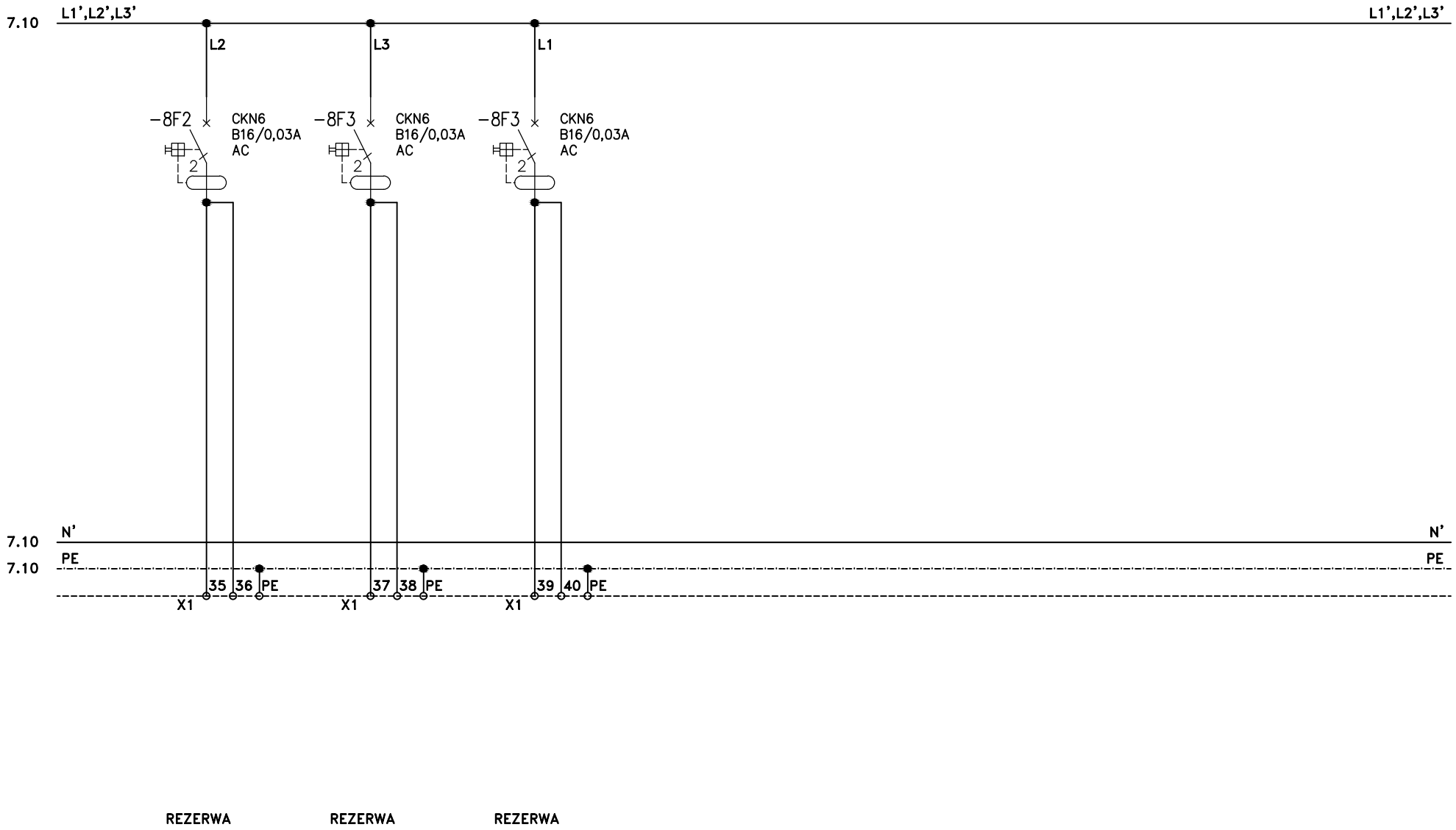

Układ sieciowy TN-S. Ochrona przed dotykiem pośrednim – samoczynne wyłączenie.

Inwestycja: BUDYNEK A1, SZPITAL GINEKOLOGICZNO - POŁOŻNICZY IM. ŚWIĘTEJ RODZINY, ul. Madalinskiego 25, 02-544 Warszawa	Tytuł rys. **Schemat rozdzielni TNWP/3**	Opracował		-		Branża ELEKTRYCZNA	Arkusz 8/20
		Projektował	mgr inż. D. Rydzewski	MAZ/0455/POOE/10		Faza PW	Nr rys. PW-E-A1-WP/3-18
		Sprawdził	mgr inż. Piotr Duda	MAZ/0454/POOE/10		Data 2014 - 09	
Nr. projektu:	Rew / Data / Opis rewizji / Podpis	Funkcja	Tytuł, imię i nazwisko	Nr uprawnień	Podpis		

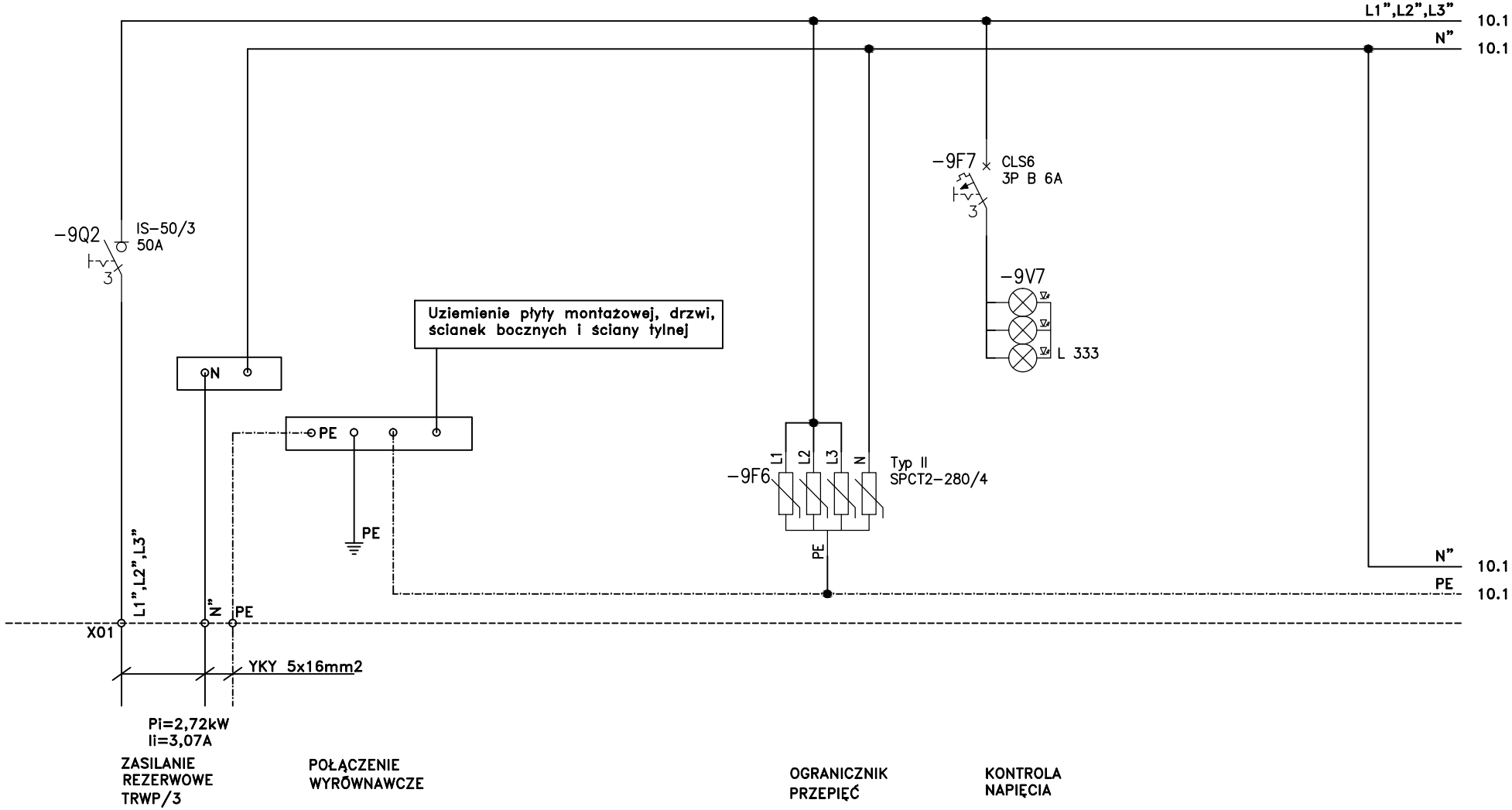

Układ sieciowy TN-S. Ochrona przed dotykiem pośrednim – samoczynne wyłączenie.

Inwestycja: BUDYNEK A1 SZPITAL GINEKOLOGICZNO - POŁOŻNICZY IM. ŚWIĘTEJ RODZINY ul. Madalinskiego 25, 02-544 Warszawa	Tytuł rys. **Schemat rozdzielni TRWP/3**			Opracował		-		Branża ELEKTRYCZNA	Arkusz **9/20**
				Projektował	mgr inż. D. Rydzewski	MAZ/0455/POOE/10		Faza **PW**	Nr rys. **PW-E-A1-WP/3-18**
				Sprawdził	mgr inż. Piotr Duda	MAZ/0454/POOE/10		Data **2014 - 09**	
Nr. projektu:	Rew	Data	Opis rewizji	Podpis	Funkcja	Tytuł, imię i nazwisko	Nr uprawnień	Podpis	

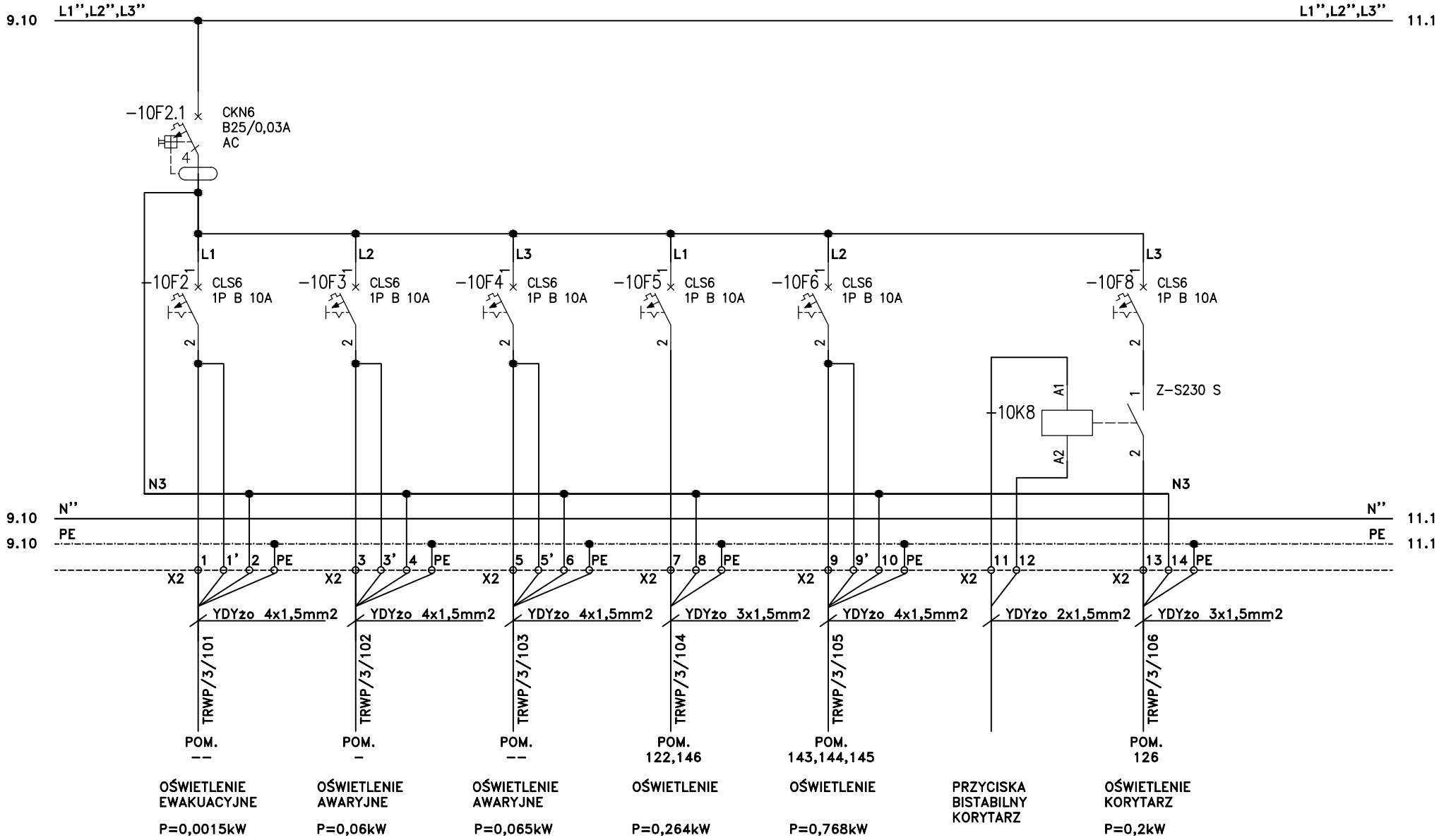

Układ sieciowy TN-S. Ochrona przed dotykiem pośrednim – samoczynne wyłączenie.

Inwestycja: BUDYNEK A1 SZPITAL GINEKOLOGICZNO - POŁOŻNICZY IM. ŚWIĘTEJ RODZINY ul. Madalinskiego 25, 02-544 Warszawa	Tytuł rys. **Schemat rozdzielni TRWP/3**	Opracował		-		Branża ELEKTRYCZNA	Arkusz 10/20
		Projektował	mgr inż. D. Rydzewski	MAZ/0455/POOE/10		Faza PW	Nr rys. PW-E-A1-WP/3-18
		Sprawdził	mgr inż. Piotr Duda	MAZ/0454/POOE/10		Data 2014 - 09	
Nr. projektu:	Rew Data Opis rewizji Podpis	Funkcja	Tytuł, imię i nazwisko	Nr uprawnień	Podpis		

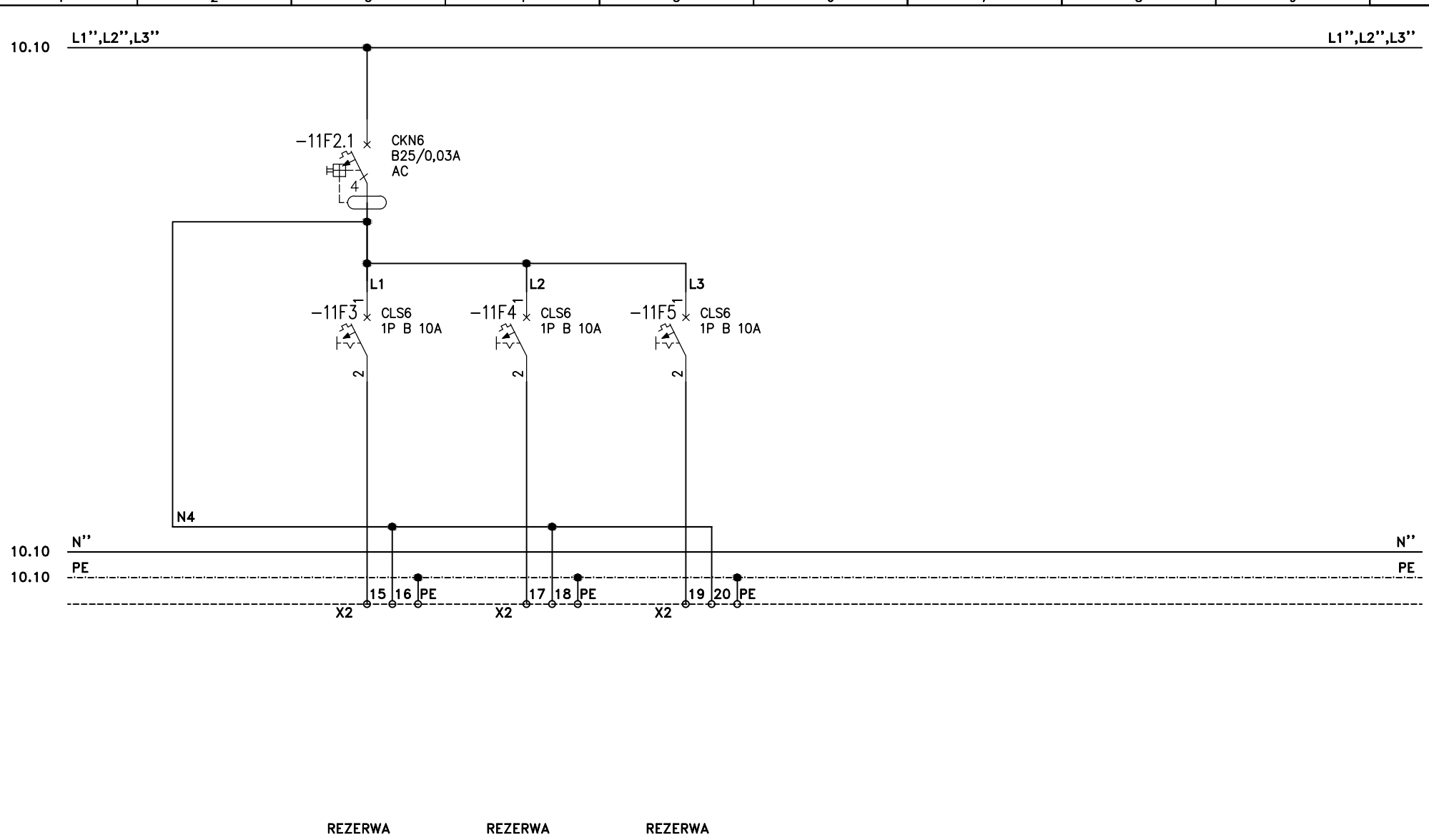

Układ sieciowy TN-S. Ochrona przed dotykiem pośrednim – samoczynne wyłączenie.

Inwestycja: BUDYNEK A1 SZPITAL GINEKOLOGICZNO - POŁOŻNICZY IM. ŚWIĘTEJ RODZINY ul. Madalinskiego 25, 02-544 Warszawa	Tytuł rys. **Schemat rozdzielni TRWP/3**			Opracował		-		Branża ELEKTRYCZNA	Arkusz **11/20**
				Projektował	mgr inż. D. Rydzewski	MAZ/0455/POOE/10		Faza **PW**	Nr rys. **PW-E-A1-WP/3-18**
				Sprawdził	mgr inż. Piotr Duda	MAZ/0454/POOE/10		Data **2014 - 09**	
Nr. projektu:	Rew	Data	Opis rewizji	Podpis	Funkcja	Tytuł, imię i nazwisko	Nr uprawnień	Podpis	

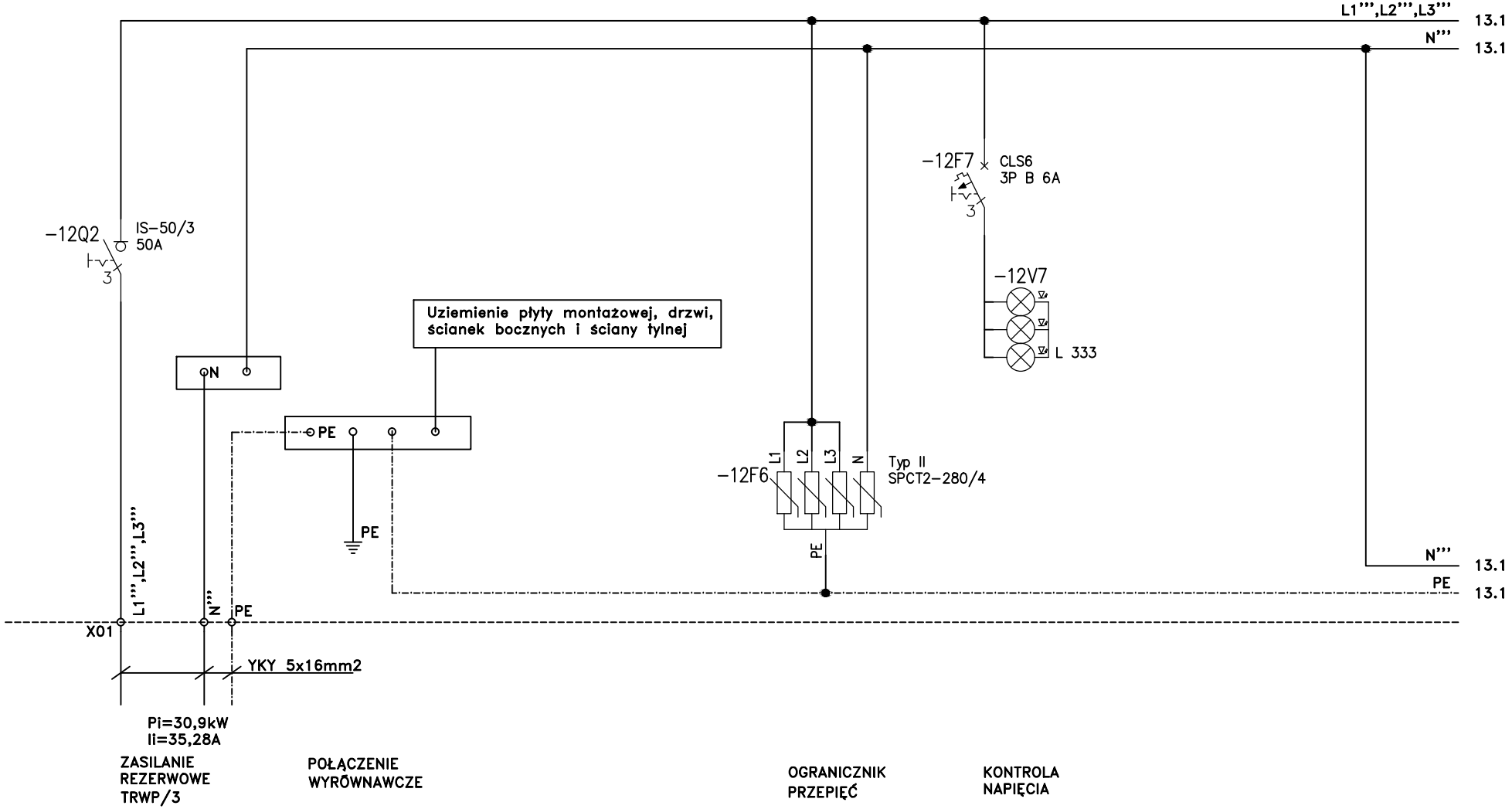

Układ sieciowy TN-S. Ochrona przed dotykiem pośrednim – samoczynne wyłączenie.

Inwestycja: BUDYNEK A1 SZPITAL GINEKOLOGICZNO - POŁOŻNICZY IM. ŚWIĘTEJ RODZINY ul. Madalinskiego 25, 02-544 Warszawa	Tytuł rys. **Schemat rozdzielni TRWP/3**	Opracował		-		Branża ELEKTRYCZNA	Arkusz **12/20**
		Projektował	**mgr inż. D. Rydzewski**	MAZ/0455/POOE/10		Faza **PW**	Nr rys. **PW-E-A1-WP/3-18**
		Sprawdził	mgr inż. Piotr Duda	MAZ/0454/POOE/10		Data **2014 - 09**	
Nr. projektu:	Rew / Data / Opis rewizji / Podpis	Funkcja	Tytuł, imię i nazwisko	Nr uprawnień	Podpis		

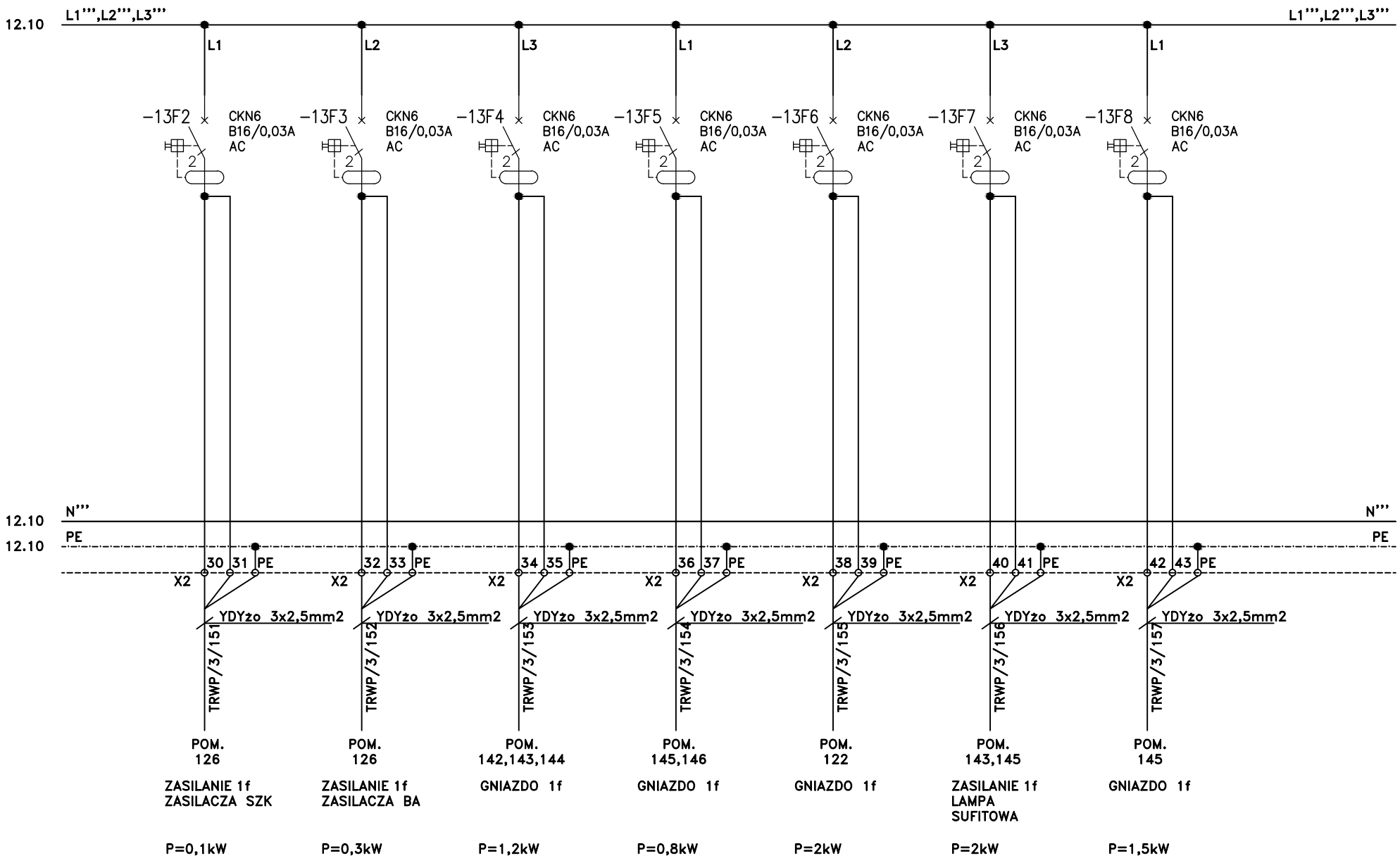

Układ sieciowy TN-S. Ochrona przed dotykiem pośrednim – samoczynne wyłączenie.

Inwestycja: BUDYNEK A1 SZPITAL GINEKOLOGICZNO - POŁOŻNICZY IM. ŚWIĘTEJ RODZINY ul. Madalinskiego 25, 02-544 Warszawa	Tytuł rys. **Schemat rozdzielni TRWP/3**	Opracował		-		Branża ELEKTRYCZNA	Arkusz 13/20
		Projektował	mgr inż. D. Rydzewski	MAZ/0455/POOE/10		Faza PW	Nr rys. PW-E-A1-WP/3-18
		Sprawdził	mgr inż. Piotr Duda	MAZ/0454/POOE/10		Data 2014 - 09	
Nr. projektu:	Rew Data Opis rewizji Podpis	Funkcja	Tytuł, imię i nazwisko	Nr uprawnień	Podpis		

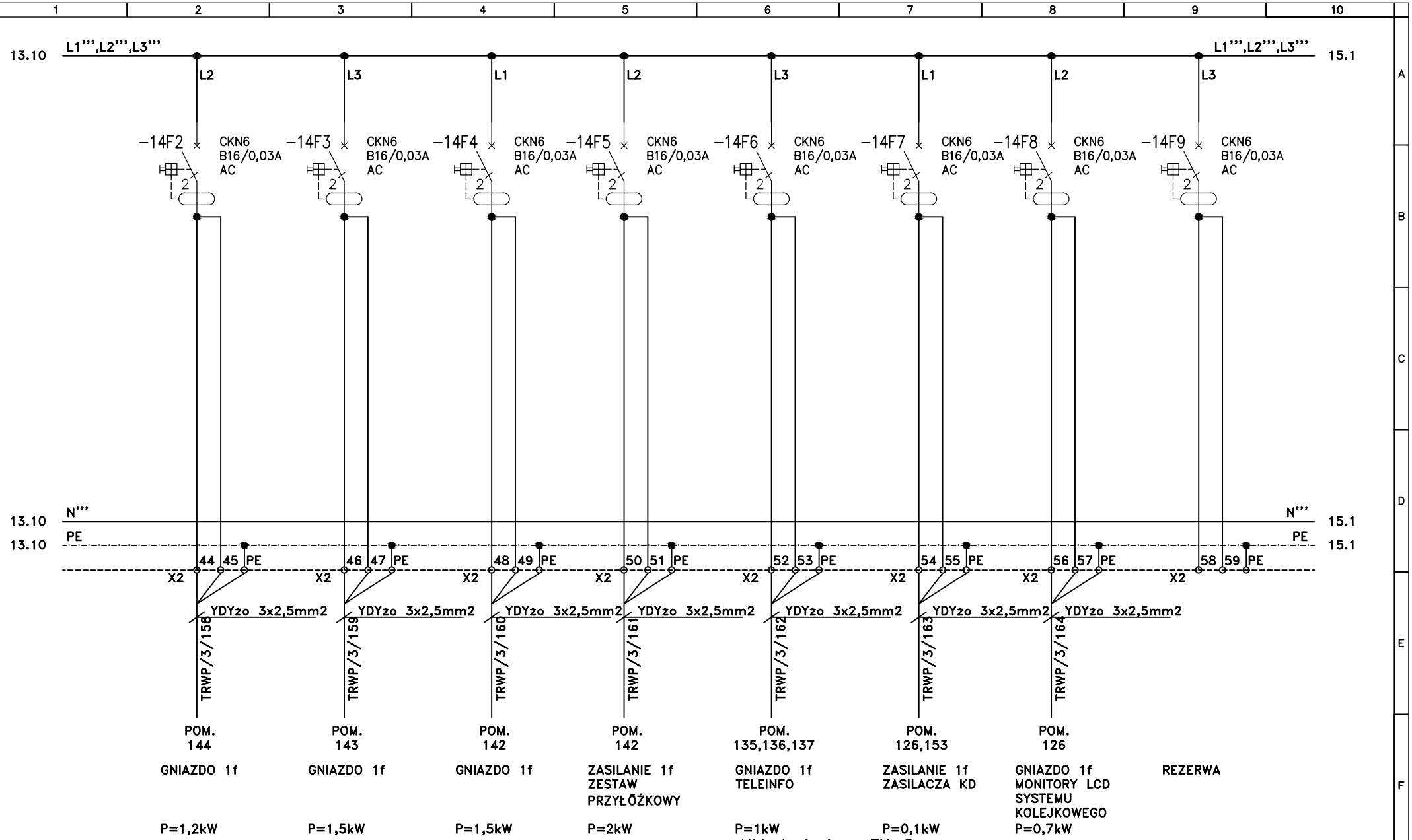

Układ sieciowy TN-S. Ochrona przed dotykiem pośrednim – samoczynne wyłączenie.

Inwestycja: BUDYNEK A1 SZPITAL GINEKOLOGICZNO - POŁOŻNICZY IM. ŚWIĘTEJ RODZINY ul. Madalinskiego 25, 02-544 Warszawa	Tytuł rys. **Schemat rozdzielni TRWP/3**	Opracował		-		Branża ELEKTRYCZNA	Arkusz **14/20**
		Projektował	mgr inż. D. Rydzewski	MAZ/0455/POOE/10		Faza **PW**	Nr rys. **PW-E-A1-WP/3-18**
		Sprawdził	mgr inż. Piotr Duda	MAZ/0454/POOE/10		Data **2014 - 09**	
Nr. projektu:	Rew / Data / Opis rewizji / Podpis	Funkcja	Tytuł, imię i nazwisko	Nr uprawnień	Podpis		

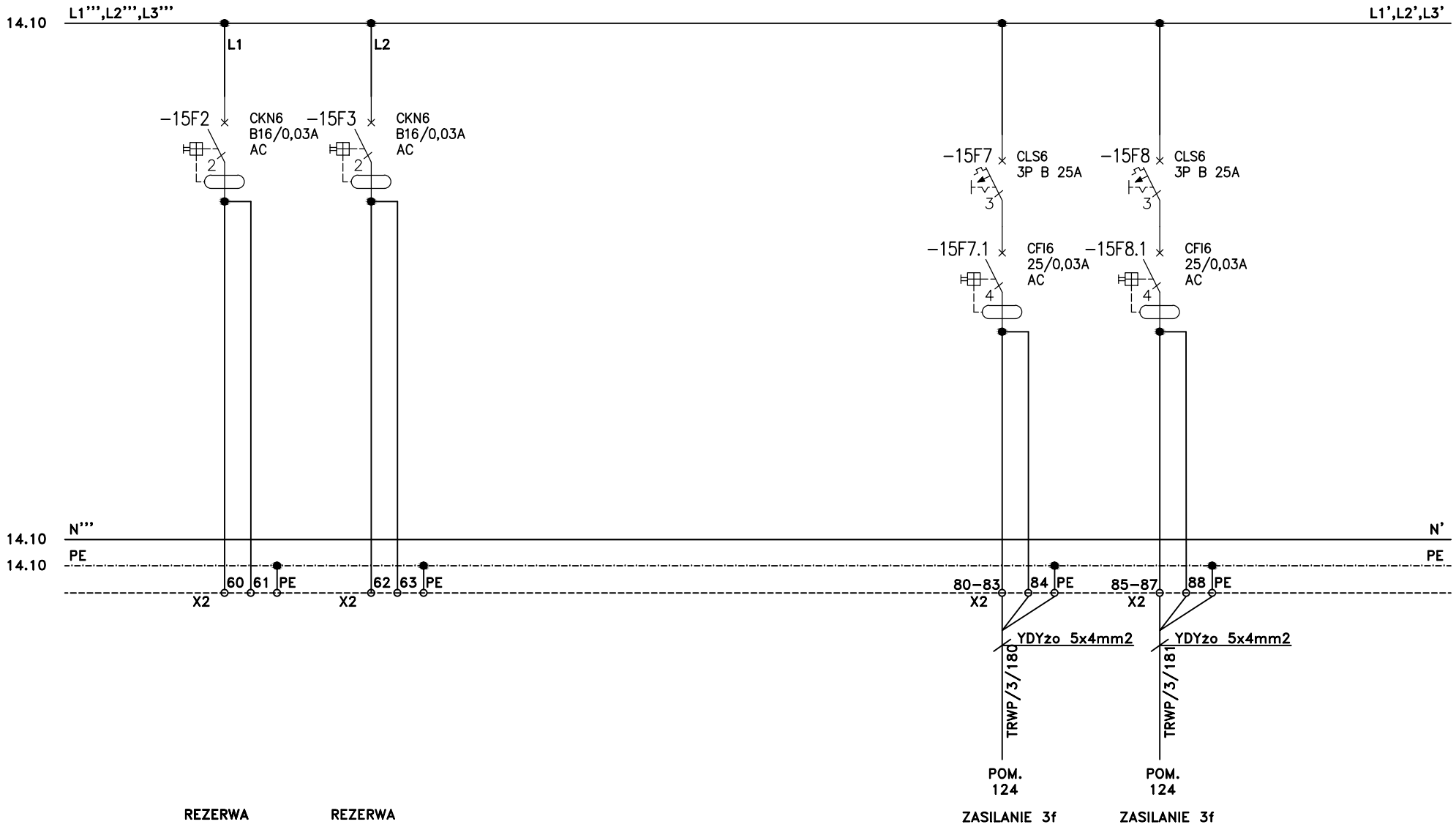

Układ sieciowy TN-S. Ochrona przed dotykiem pośrednim – samoczynne wyłączenie.

Inwestycja: BUDYNEK A1 SZPITAL GINEKOLOGICZNO - POŁOŻNICZY IM. ŚWIĘTEJ RODZINY ul. Madalinskiego 25, 02-544 Warszawa	Tytuł rys. **Schemat rozdzielni TRWP/3**	Opracował		-		Branża ELEKTRYCZNA	Arkusz 15/20
		Projektował	mgr inż. D. Rydzewski	MAZ/0455/POOE/10		Faza PW	Nr rys. PW-E-A1-WP/3-18
		Sprawdził	mgr inż. Piotr Duda	MAZ/0454/POOE/10		Data 2014 - 09	
Nr. projektu:	Rew Data Opis rewizji Podpis	Funkcja	Tytuł, imię i nazwisko	Nr uprawnień	Podpis		

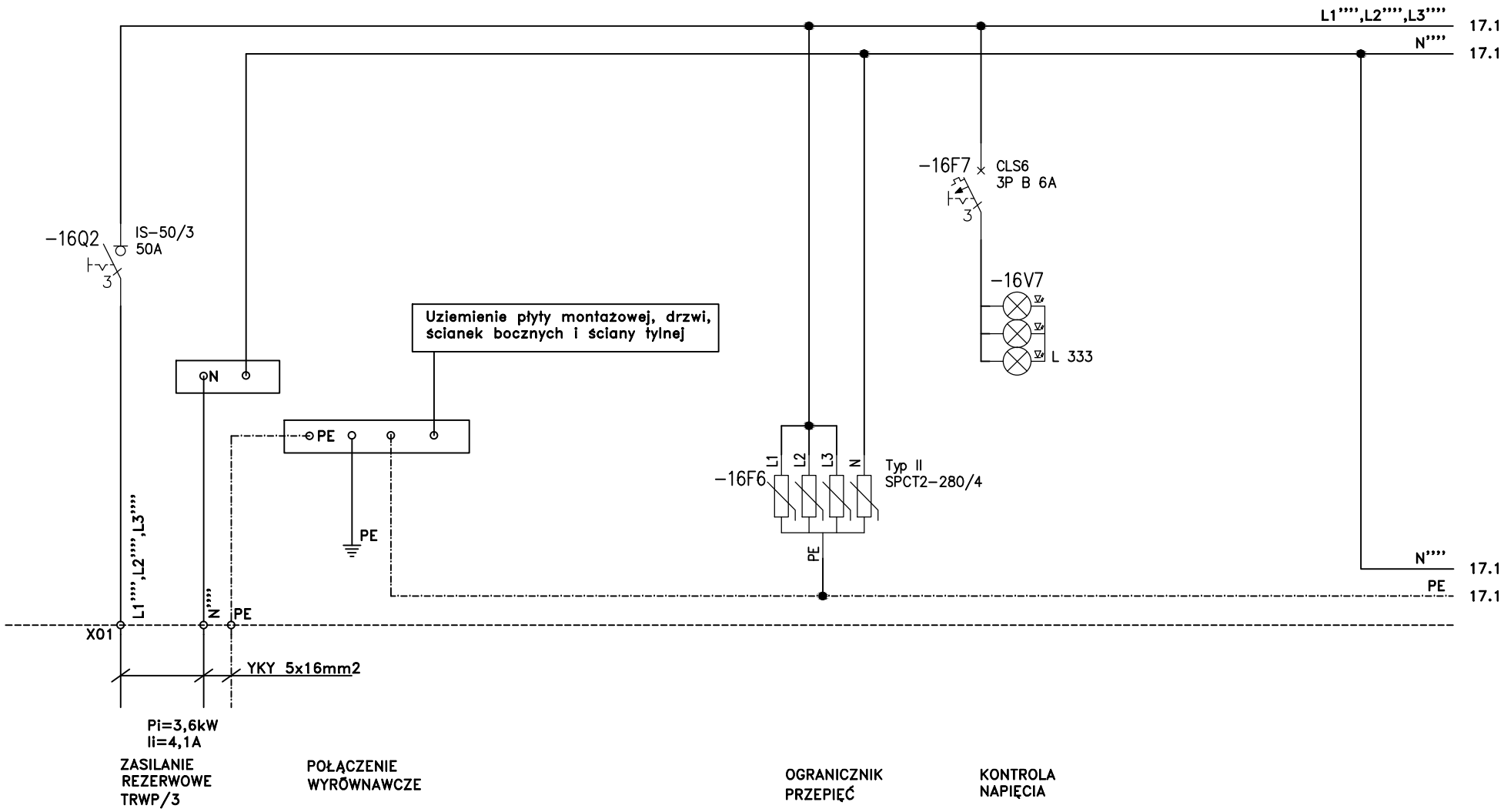

Układ sieciowy TN-S. Ochrona przed dotykiem pośrednim – samoczynne wyłączenie.

Inwestycja: BUDYNEK A1, SZPITAL GINEKOLOGICZNO - POŁOŻNICZY IM. ŚWIĘTEJ RODZINY, ul. Madalinskiego 25, 02-544 Warszawa	Tytuł rys. **Schemat rozdzielni TRWP/3**			Opracował		-		Branża ELEKTRYCZNA	Arkusz **16/20**
				Projektował	mgr inż. D. Rydzewski	MAZ/0455/POOE/10		Faza **PW**	Nr rys. **PW-E-A1-WP/3-18**
				Sprawdził	mgr inż. Piotr Duda	MAZ/0454/POOE/10		Data **2014 - 09**	
Nr. projektu:	Rew	Data	Opis rewizji	Podpis	Funkcja	Tytuł, imię i nazwisko	Nr uprawnień	Podpis	

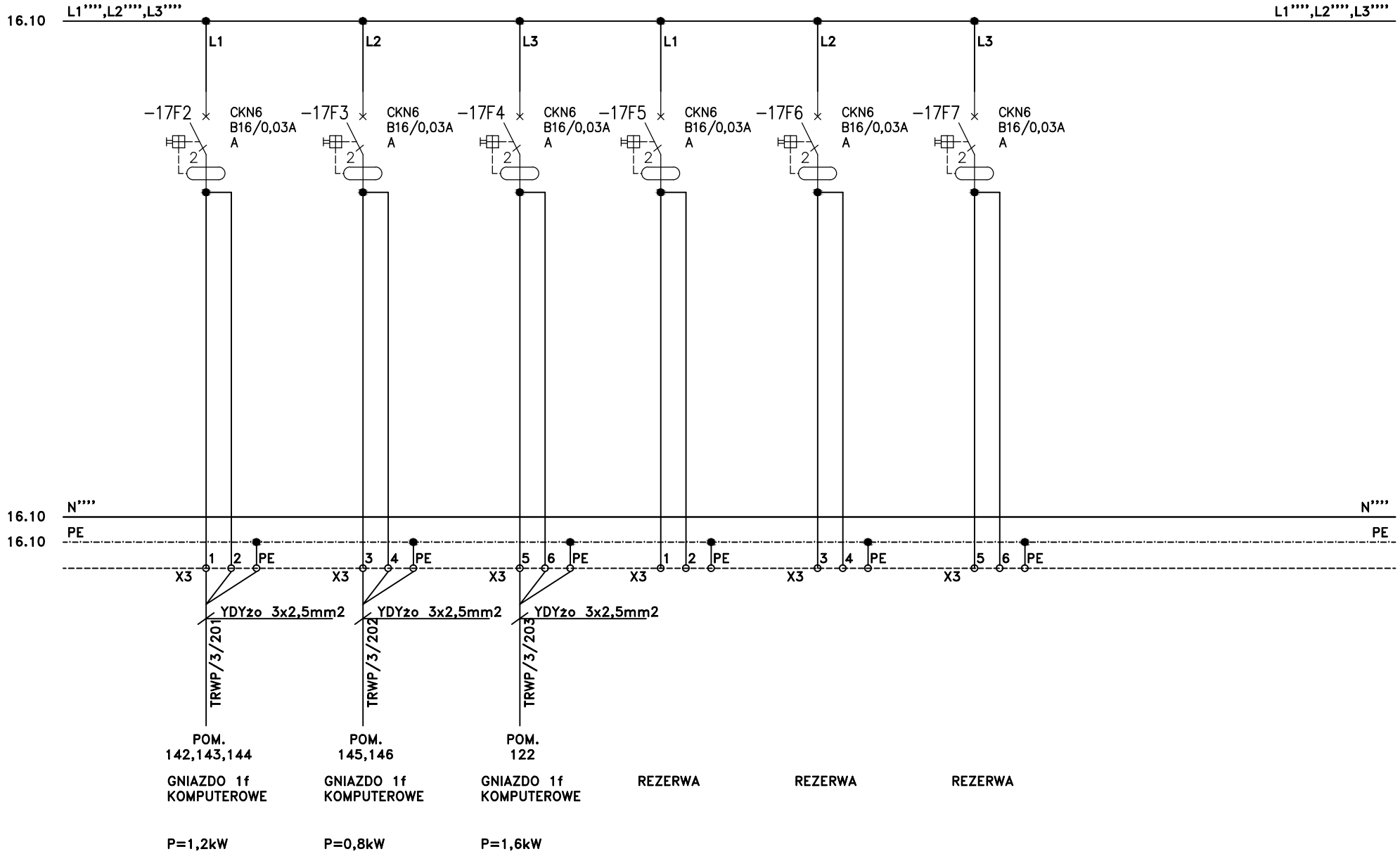

Układ sieciowy TN–S. Ochrona przed dotykiem pośrednim – samoczynne wyłączenie.

Inwestycja: BUDYNEK A1 SZPITAL GINEKOLOGICZNO - POŁOŻNICZY IM. ŚWIĘTEJ RODZINY ul. Madalinskiego 25, 02-544 Warszawa	Tytuł rys. **Schemat rozdzielni TRWP/3**			Opracował		-		Branża ELEKTRYCZNA	Arkusz **17/20**
				Projektował	**mgr inż. D. Rydzewski**	MAZ/0455/POOE/10		Faza **PW**	Nr rys. **PW-E-A1-WP/3-18**
				Sprawdził	mgr inż. Piotr Duda	MAZ/0454/POOE/10		Data **2014 - 09**	
Nr. projektu:	Rew	Data	Opis rewizji	Podpis	Funkcja	Tytuł, imię i nazwisko	Nr uprawnień	Podpis	

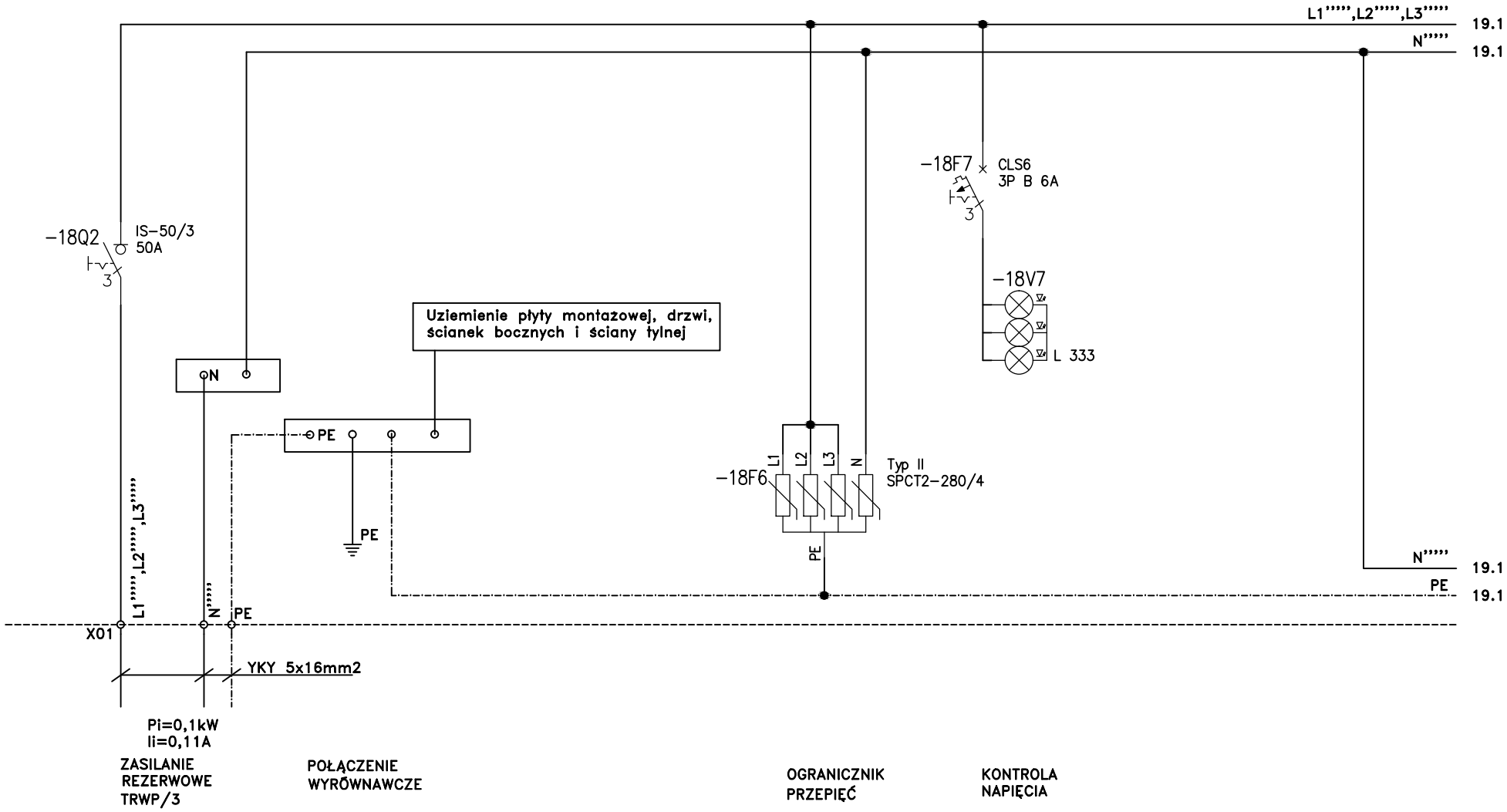

Układ sieciowy TN-S. Ochrona przed dotykiem pośrednim – samoczynne wyłączenie.

Inwestycja: BUDYNEK A1 SZPITAL GINEKOLOGICZNO - POŁOŻNICZY IM. ŚWIĘTEJ RODZINY ul. Madalinskiego 25, 02-544 Warszawa	Tytuł rys.	Schemat rozdzielni TRWP/3	Opracował		-		Branża ELEKTRYCZNA	Arkusz 18/20
			Projektował	mgr inż. D. Rydzewski	MAZ/0455/POOE/10		Faza PW	Nr rys. PW-E-A1-WP/3-18
			Sprawdził	mgr inż. Piotr Duda	MAZ/0454/POOE/10		Data 2014 - 09	
Nr. projektu:	Rew / Data / Opis rewizji	Podpis	Funkcja	Tytuł, imię i nazwisko	Nr uprawnień	Podpis		

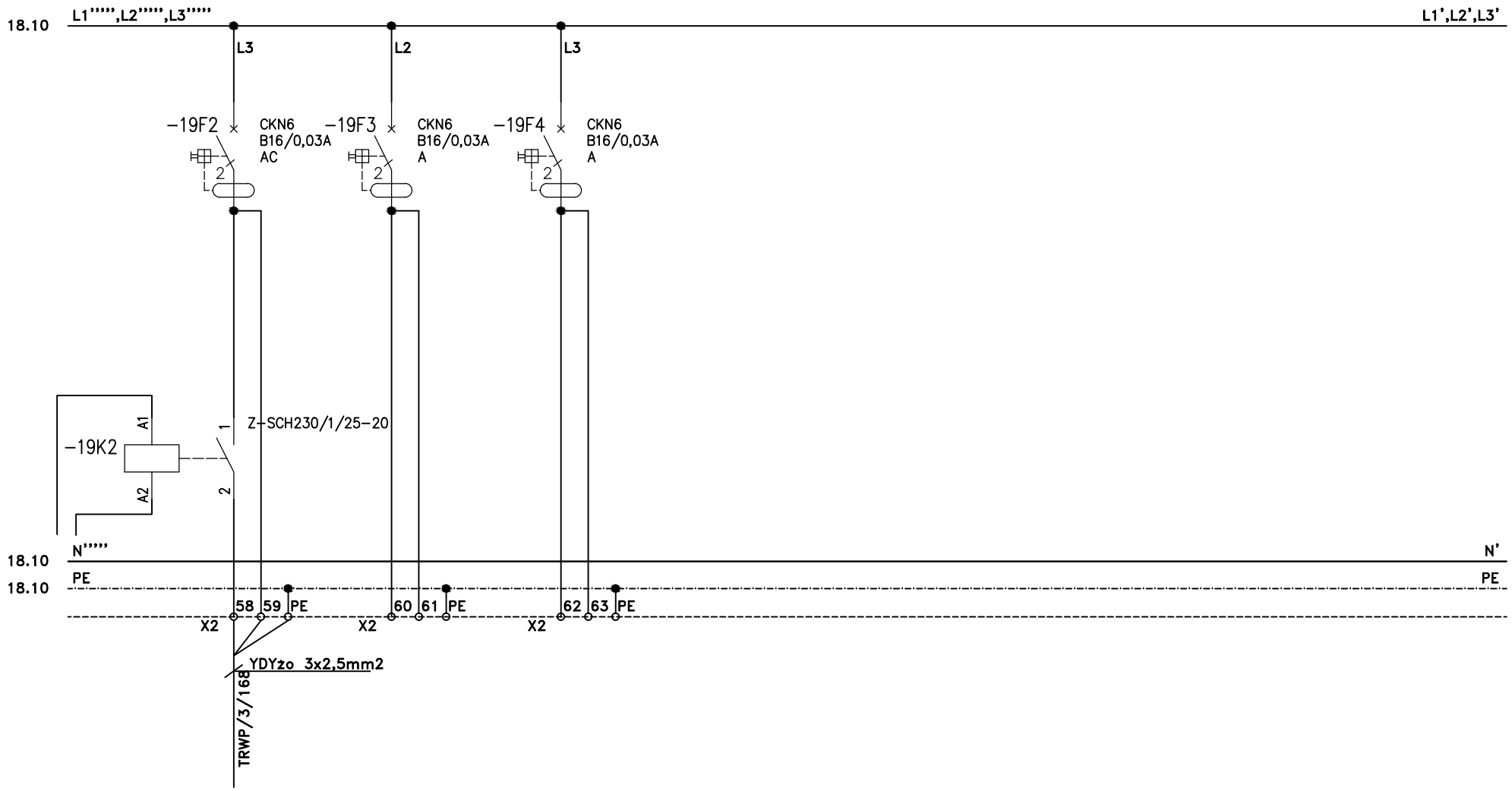

STEROWANIE KLAPAMI PPOŻ.

ZASILANIE 1f
KLAP PPOŻ

P=0,1kW

Układ sieciowy TN-S. Ochrona przed dotykiem pośrednim – samoczynne wyłączenie.

Inwestycja: BUDYNEK A1 SZPITAL GINEKOLOGICZNO - POŁOŻNICZY IM. ŚWIĘTEJ RODZINY ul. Madalinskiego 25, 02-544 Warszawa	Tytuł rys. **Schemat rozdzielni TNWP/3- TRWP/3**			Opracował		-		Branża ELEKTRYCZNA	Arkusz 19/20
				Projektował	mgr inż. D. Rydzewski	MAZ/0455/POOE/10		Faza PW	Nr rys. PW-E-A1-WP/3-18
				Sprawdził	mgr inż. Piotr Duda	MAZ/0454/POOE/10		Data 2014 - 09	
Nr. projektu:	Rew	Data	Opis rewizji	Podpis	Funkcja	Tytuł, imię i nazwisko	Nr uprawnień	Podpis	

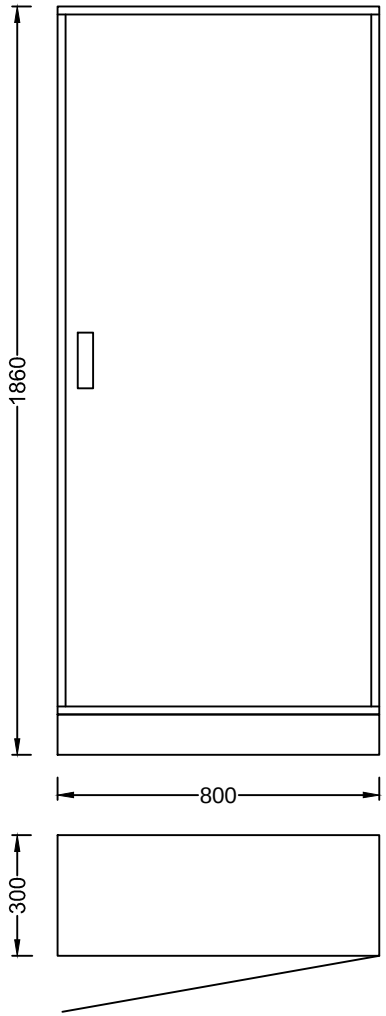

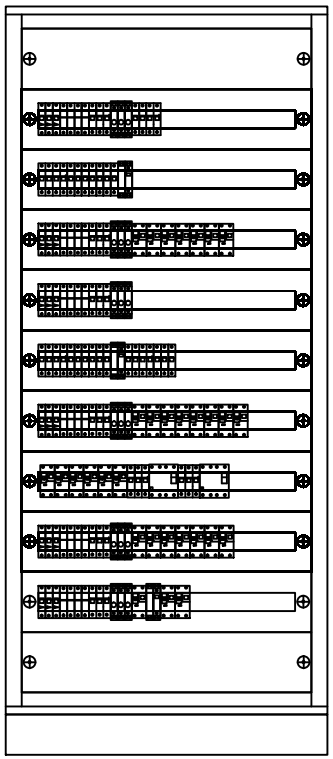

ROZDZIELNICA:

TYP:	BP-F/800/17/3
PRODUCENT:	EATON
WYKONANIE:	IP30, STOJĄCA
WYMIARY(WxSxG):	1860x800x300mm

Układ sieciowy TN–S. Ochrona przed dotykiem pośrednim – samoczynne wyłączenie.

Inwestycja: BUDYNEK A1 SZPITAL GINEKOLOGICZNO - POŁOŻNICZY IM. SWIĘTEJ RODZINY ul. Madalinskiego 25, 02-544 Warszawa	Tytuł rys. **Schemat rozdzielni TNWP/3- TRWP/3**				Opracował		-		Branża ELEKTRYCZNA	Arkusz **20/20**
					Projektował	**mgr inż. D. Rydzewski**	MAZ/0455/POOE/10		Faza **PW**	Nr rys. **PW-E-A1-WP/3-18**
					Sprawdził	mgr inż. Piotr Duda	MAZ/0454/POOE/10		Data **2014 - 09**	
Nr. projektu:	Rew	Data	Opis rewizji	Podpis	Funkcja	Tytuł, imię i nazwisko	Nr uprawnień	Podpis		