BUDYNEK A1
SZPITAL GINEKOLOGICZNO – POŁOŻNICZY IM. ŚWIĘTEJ RODZINY
ul. Madalińskiego 25
02–544 Warszawa

Rozdzielnica TNNP/2 – TRNP/2

Układ sieciowy TN–S. Ochrona przed dotykiem pośrednim – samoczynne wyłączenie.

Inwestycja: BUDYNEK A1 SZPITAL GINEKOLOGICZNO - POŁOŻNICZY IM. SWIĘTEJ RODZINY ul. Madalinskiego 25, 02-544 Warszawa	Tytuł rys. **Schemat rozdzielni TNNP/2 - TRNP/2**	Opracował		-		Branża ELEKTRYCZNA	Arkusz 1/18
		Projektował	mgr inż. D. Rydzewski	MAZ/0455/POOE/10		Faza PW	Nr rys. PW-E-A1-NP/2-20
		Sprawdził	mgr inż. Piotr Duda	MAZ/0454/POOE/10		Data 2014 - 09	
Nr. projektu:	Rew / Data / Opis rewizji / Podpis	Funkcja	Tytuł, imię i nazwisko	Nr uprawnień	Podpis		

ROZDZIELNIA TNNP/2 – TRNP/2

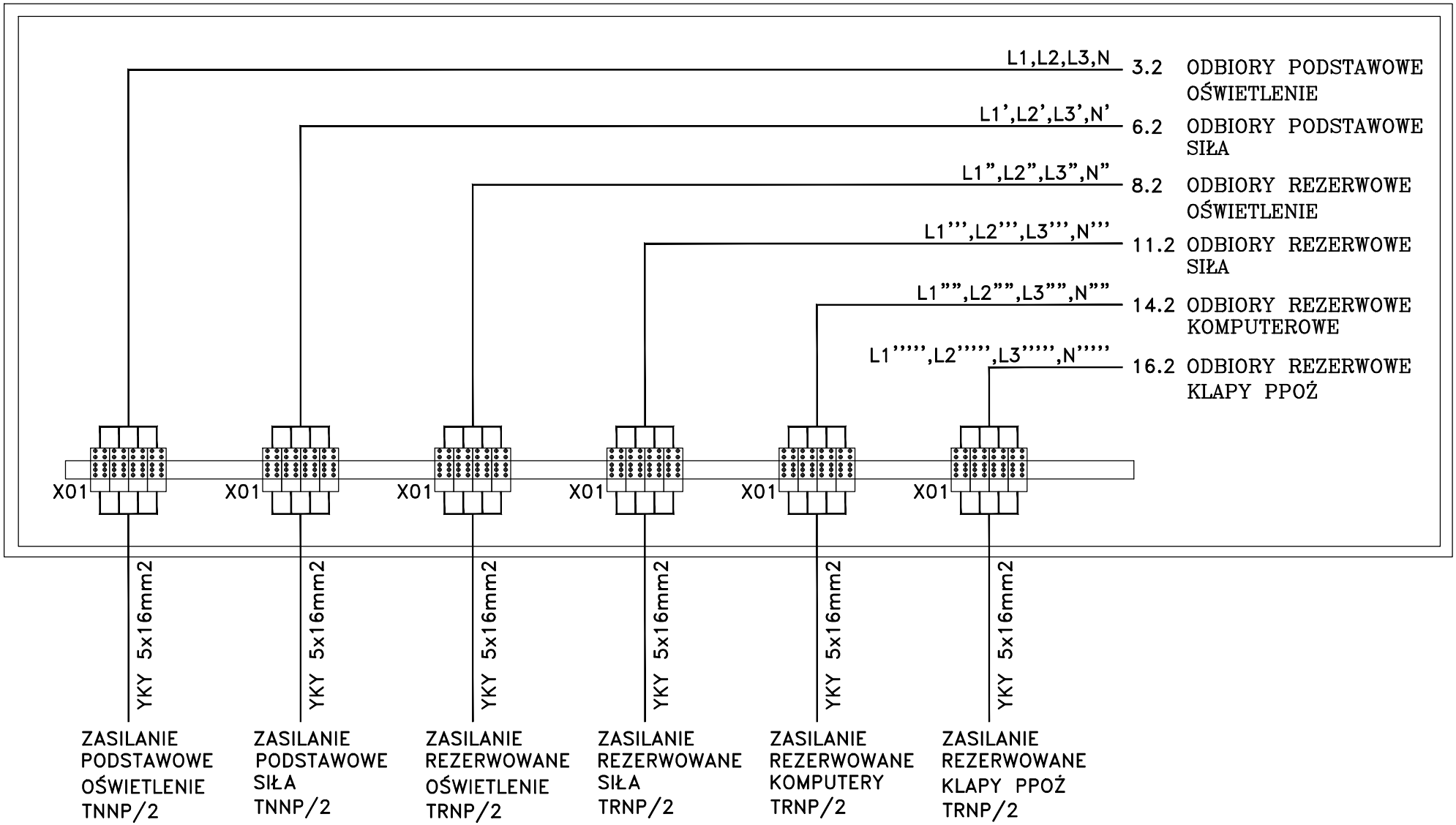

Układ sieciowy TN–S. Ochrona przed dotykiem pośrednim – samoczynne wyłączenie.

Inwestycja: BUDYNEK A1 SZPITAL GINEKOLOGICZNO - POŁOŻNICZY IM. ŚWIĘTEJ RODZINY ul. Madalinskiego 25, 02-544 Warszawa	Tytuł rys. **Schemat rozdzielni TNNP/2 - TRNP/2**	Opracował		-		Branża ELEKTRYCZNA	Arkusz 2/18
		Projektował	mgr inż. D. Rydzewski	MAZ/0455/POOE/10		Faza PW	Nr rys. PW-E-A1-NP/2-20
		Sprawdził	mgr inż. Piotr Duda	MAZ/0454/POOE/10		Data 2014 - 09	
Nr. projektu:	Rew / Data / Opis rewizji / Podpis	Funkcja	Tytuł, imię i nazwisko	Nr uprawnień	Podpis		

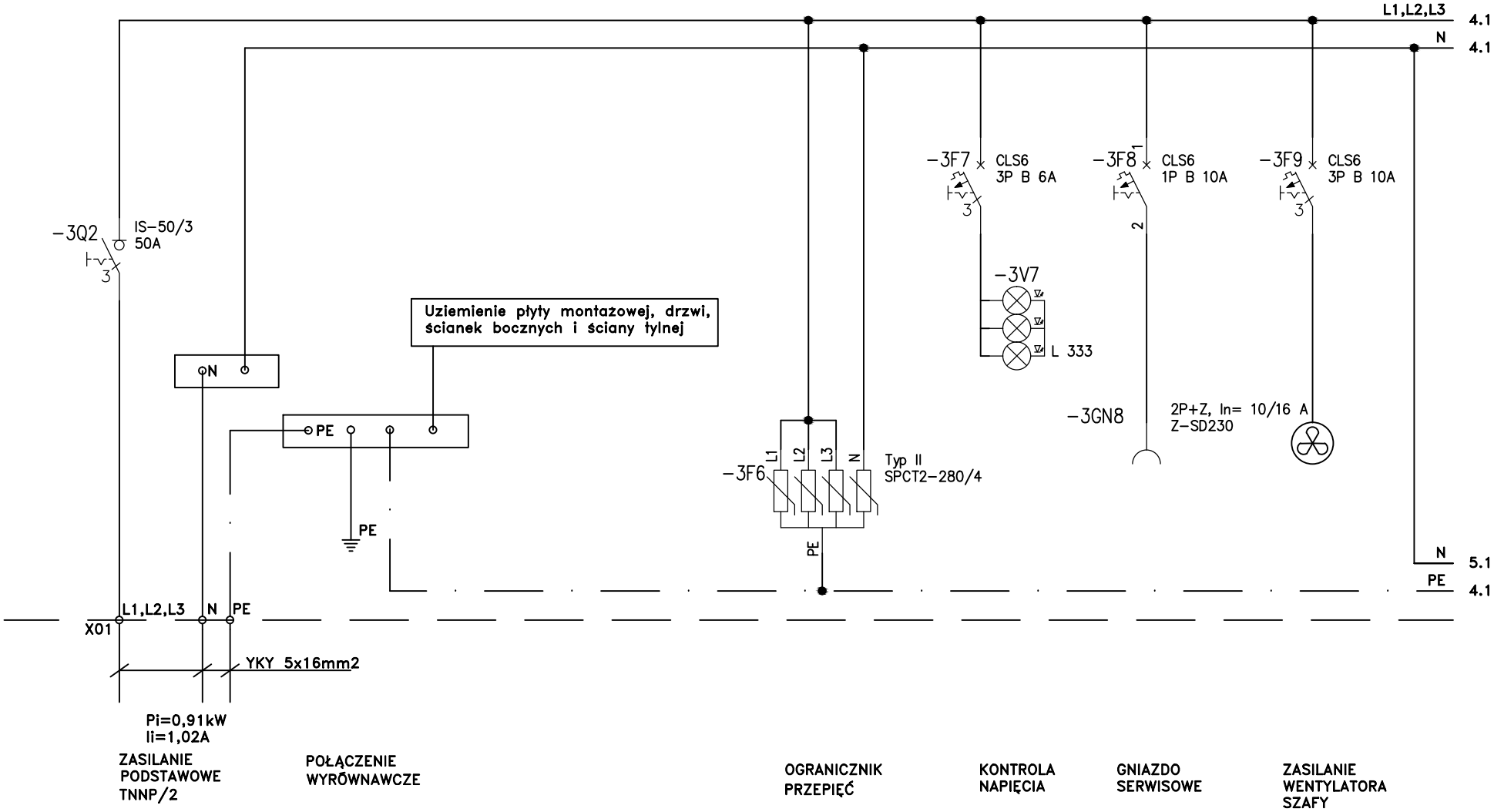

Układ sieciowy TN-S. Ochrona przed dotykiem pośrednim – samoczynne wyłączenie.

Inwestycja: BUDYNEK A1 SZPITAL GINEKOLOGICZNO - POŁOŻNICZY IM. ŚWIĘTEJ RODZINY ul. Madalinskiego 25, 02-544 Warszawa	Tytuł rys. **Schemat rozdzielni TNNP/2**	Opracował		-		Branża ELEKTRYCZNA	Arkusz 3/18
		Projektował	mgr inż. D. Rydzewski	MAZ/0455/POOE/10		Faza PW	Nr rys. PW-E-A1-NP/2-20
		Sprawdził	mgr inż. Piotr Duda	MAZ/0454/POOE/10		Data 2014 - 09	
Nr. projektu:	Rew Data Opis rewizji Podpis	Funkcja	Tytuł, imię i nazwisko	Nr uprawnień	Podpis		

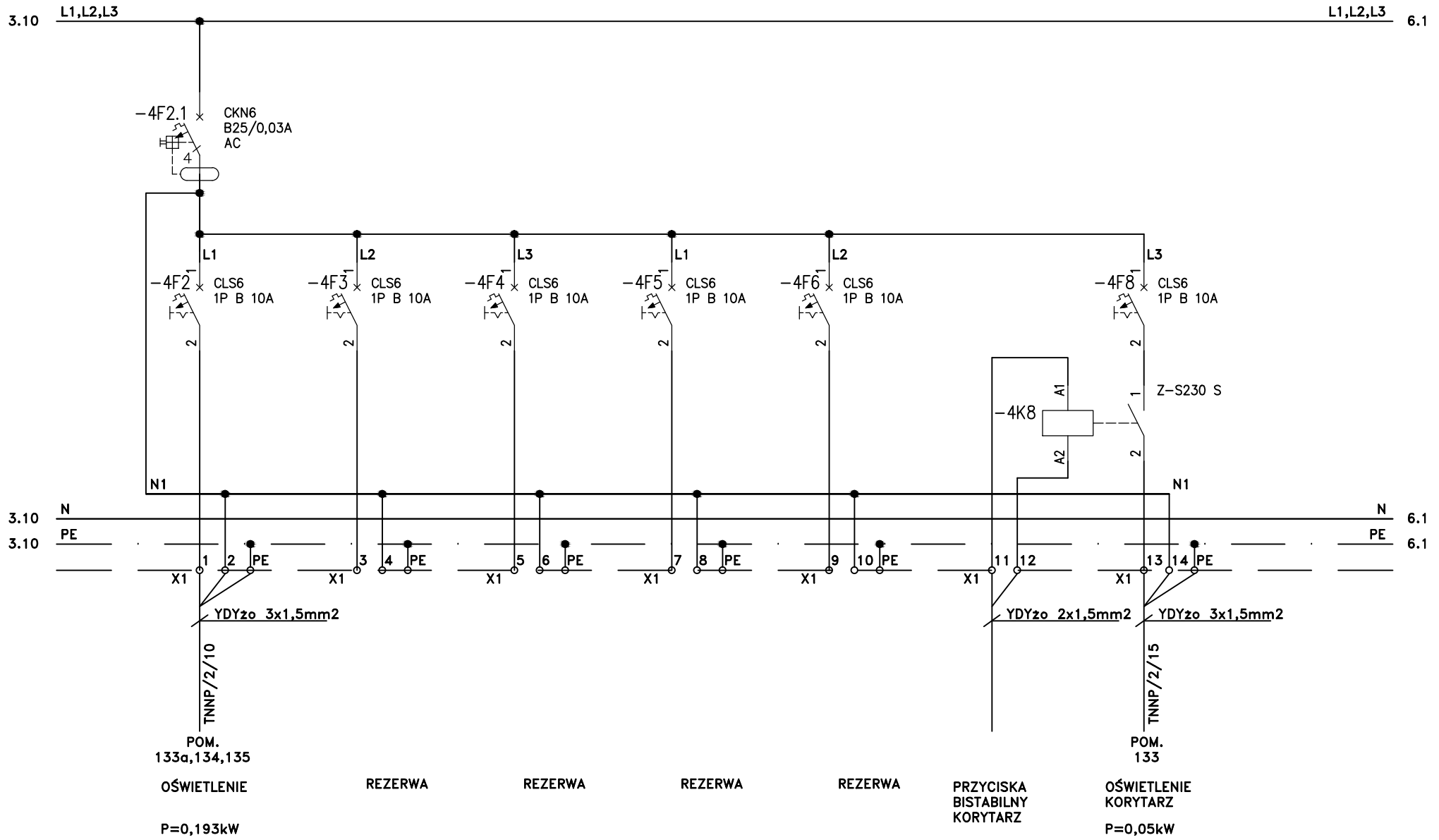

Układ sieciowy TN-S. Ochrona przed dotykiem pośrednim – samoczynne wyłączenie.

Inwestycja: BUDYNEK A1 SZPITAL GINEKOLOGICZNO - POŁOŻNICZY IM. ŚWIĘTEJ RODZINY ul. Madalinskiego 25, 02-544 Warszawa	Tytuł rys. **Schemat rozdzielni TNNP/2**	Opracował		-		Branża ELEKTRYCZNA	Arkusz 4/18
		Projektował	mgr inż. D. Rydzewski	MAZ/0455/POOE/10		Faza PW	Nr rys. PW-E-A1-NP/2-20
		Sprawdził	mgr inż. Piotr Duda	MAZ/0454/POOE/10		Data 2014 - 09	
Nr. projektu:	Rew / Data / Opis rewizji / Podpis	Funkcja	Tytuł, imię i nazwisko	Nr uprawnień	Podpis		

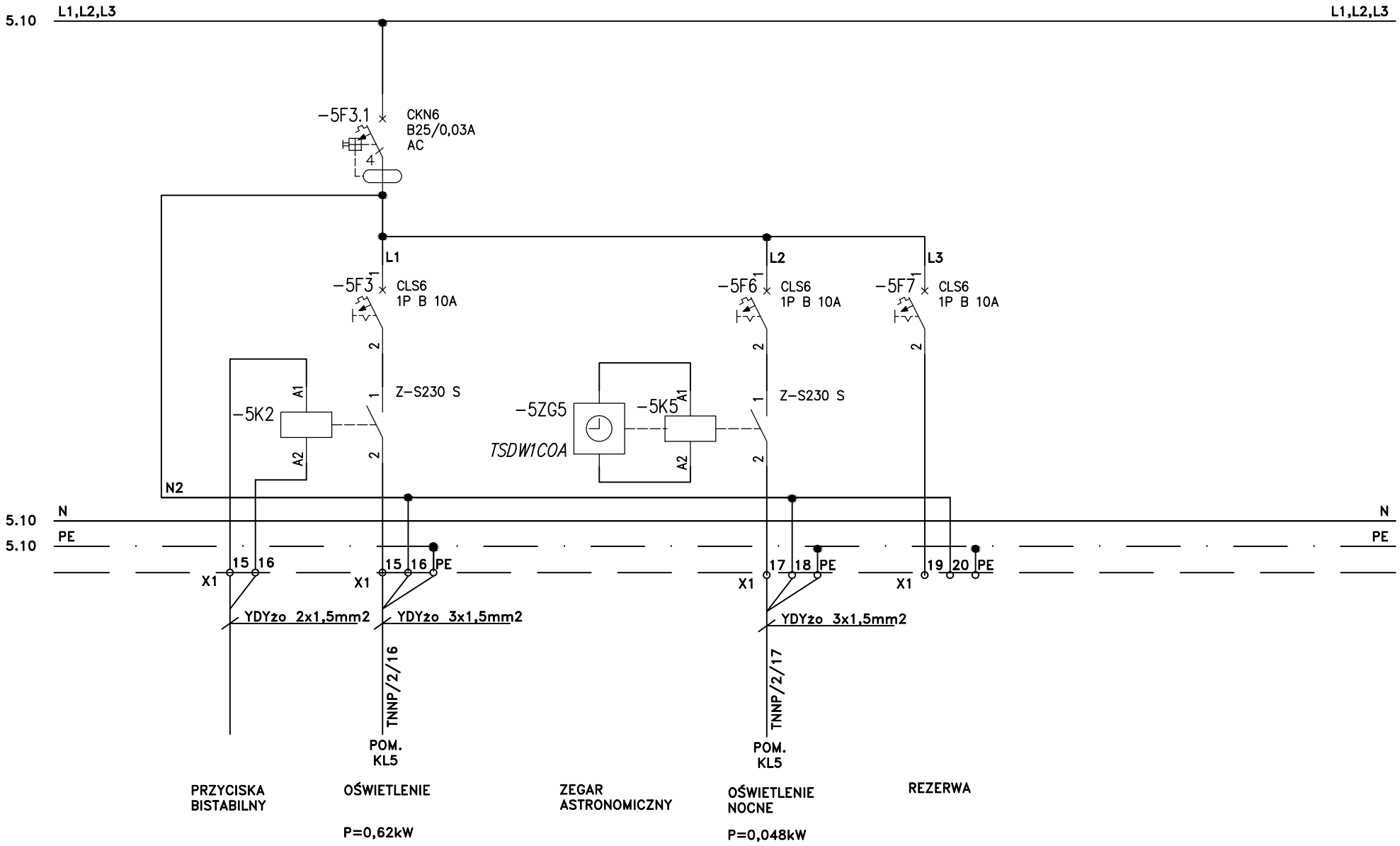

Układ sieciowy TN-S. Ochrona przed dotykiem pośrednim – samoczynne wyłączenie.

Inwestycja: BUDYNEK A1 SZPITAL GINEKOLOGICZNO - POŁOŻNICZY IM. ŚWIĘTEJ RODZINY ul. Madalinskiego 25, 02-544 Warszawa	Tytuł rys.	Schemat rozdzielni TNNP/2		Opracował		-		Branża ELEKTRYCZNA	Arkusz 5/18
				Projektował	mgr inż. D. Rydzewski	MAZ/0455/POOE/10		Faza PW	Nr rys. PW-E-A1-NP/2-20
				Sprawdził	mgr inż. Piotr Duda	MAZ/0454/POOE/10		Data 2014 - 09	
Nr. projektu:	Rew	Data	Opis rewizji	Podpis	Funkcja	Tytuł, imię i nazwisko	Nr uprawnień	Podpis	

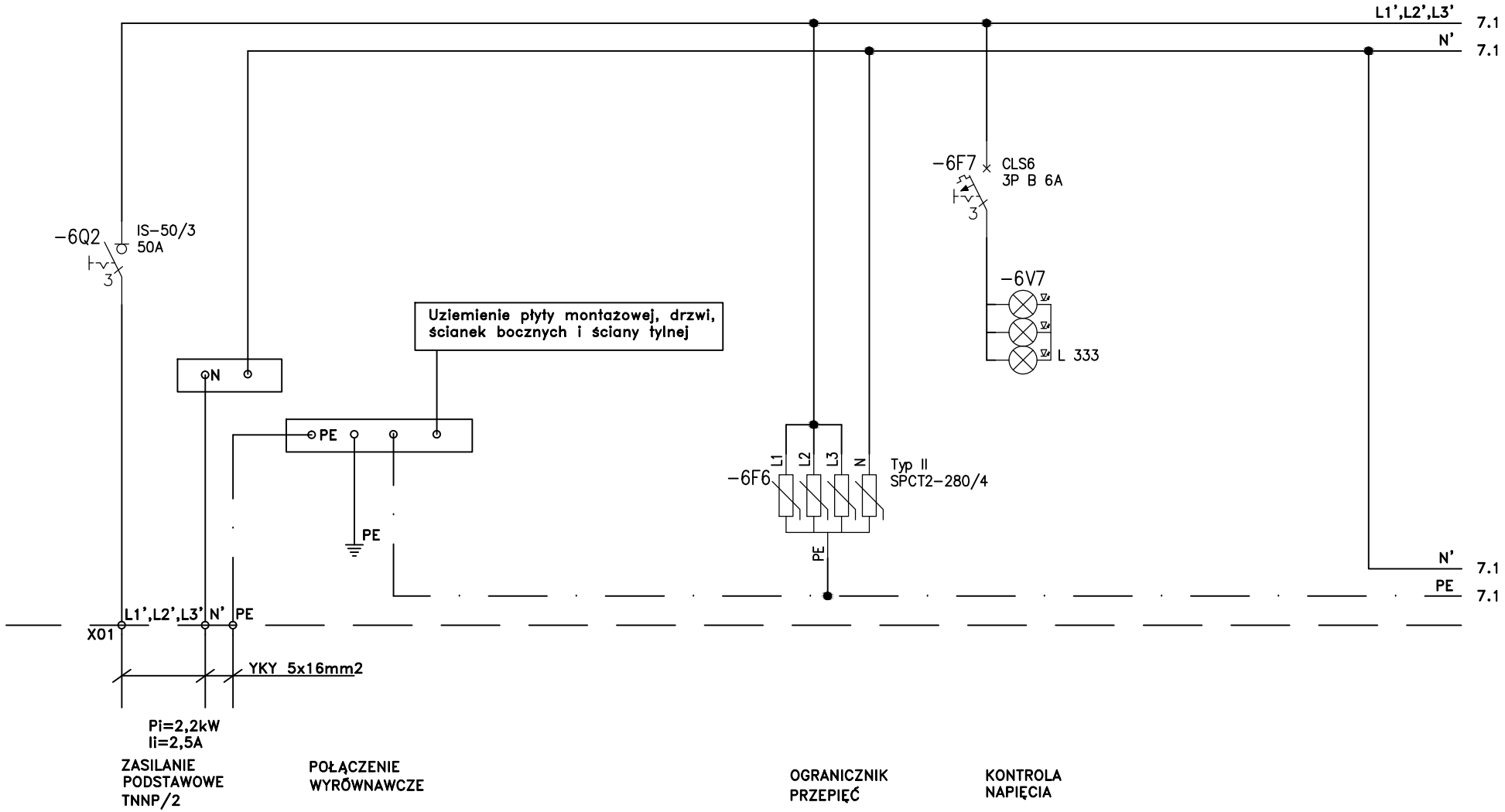

Układ sieciowy TN-S. Ochrona przed dotykiem pośrednim – samoczynne wyłączenie.

Inwestycja: BUDYNEK A1 SZPITAL GINEKOLOGICZNO - POŁOŻNICZY IM. SWIĘTEJ RODZINY ul. Madalinskiego 25, 02-544 Warszawa	Tytuł rys. **Schemat rozdzielni TNNP/2**			Opracował		-		Branża ELEKTRYCZNA	Arkusz 6/18
				Projektował	mgr inż. D. Rydzewski	MAZ/0455/POOE/10		Faza PW	Nr rys. PW-E-A1-NP/2-20
				Sprawdził	mgr inż. Piotr Duda	MAZ/0454/POOE/10		Data 2014 - 09	
Nr. projektu:	Rew	Data	Opis rewizji	Podpis	Funkcja	Tytuł, imię i nazwisko	Nr uprawnień	Podpis	

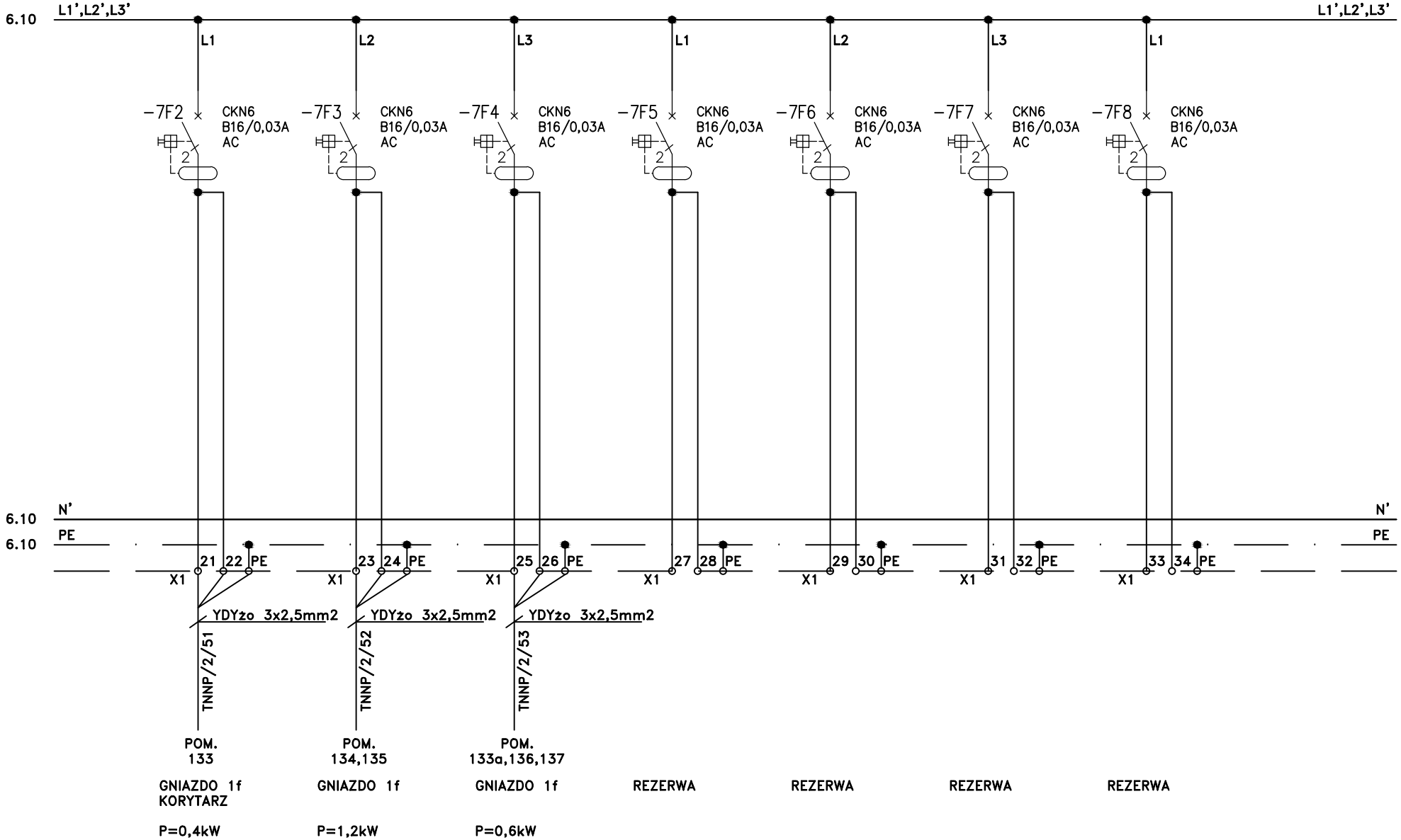

Układ sieciowy TN–S. Ochrona przed dotykiem pośrednim – samoczynne wyłączenie.

Inwestycja: BUDYNEK A1 SZPITAL GINEKOLOGICZNO - POŁOŻNICZY IM. ŚWIĘTEJ RODZINY ul. Madalinskiego 25, 02-544 Warszawa	Tytuł rys. **Schemat rozdzielni TNNP/2**	Opracował		-		Branża ELEKTRYCZNA	Arkusz 7/18
		Projektował	mgr inż. D. Rydzewski	MAZ/0455/POOE/10		Faza PW	Nr rys. PW-E-A1-NP/2-20
		Sprawdził	mgr inż. Piotr Duda	MAZ/0454/POOE/10		Data 2014 - 09	
Nr. projektu:	Rew Data Opis rewizji Podpis	Funkcja	Tytuł, imię i nazwisko	Nr uprawnień	Podpis		

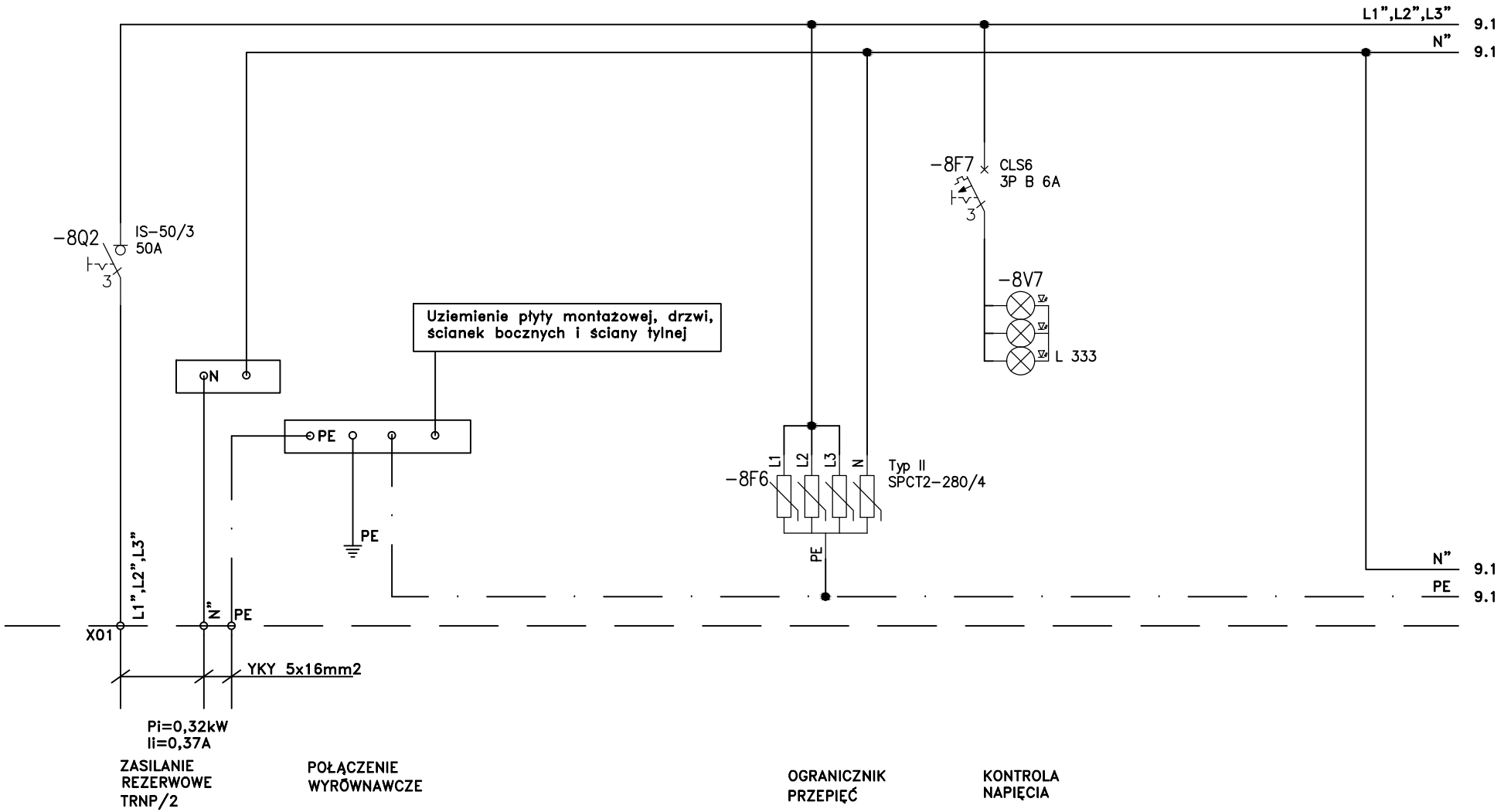

Układ sieciowy TN-S. Ochrona przed dotykiem pośrednim – samoczynne wyłączenie.

Inwestycja: BUDYNEK A1 SZPITAL GINEKOLOGICZNO - POŁOŻNICZY IM. ŚWIĘTEJ RODZINY ul. Madalinskiego 25, 02-544 Warszawa	Tytuł rys. **Schemat rozdzielni TNNP/2**	Opracował		-		Branża ELEKTRYCZNA	Arkusz 8/18
		Projektował	mgr inż. D. Rydzewski	MAZ/0455/POOE/10		Faza PW	Nr rys. PW-E-A1-NP/2-20
		Sprawdził	mgr inż. Piotr Duda	MAZ/0454/POOE/10		Data 2014 - 09	
Nr. projektu:	Rew / Data / Opis rewizji / Podpis	Funkcja	Tytuł, imię i nazwisko	Nr uprawnień	Podpis		

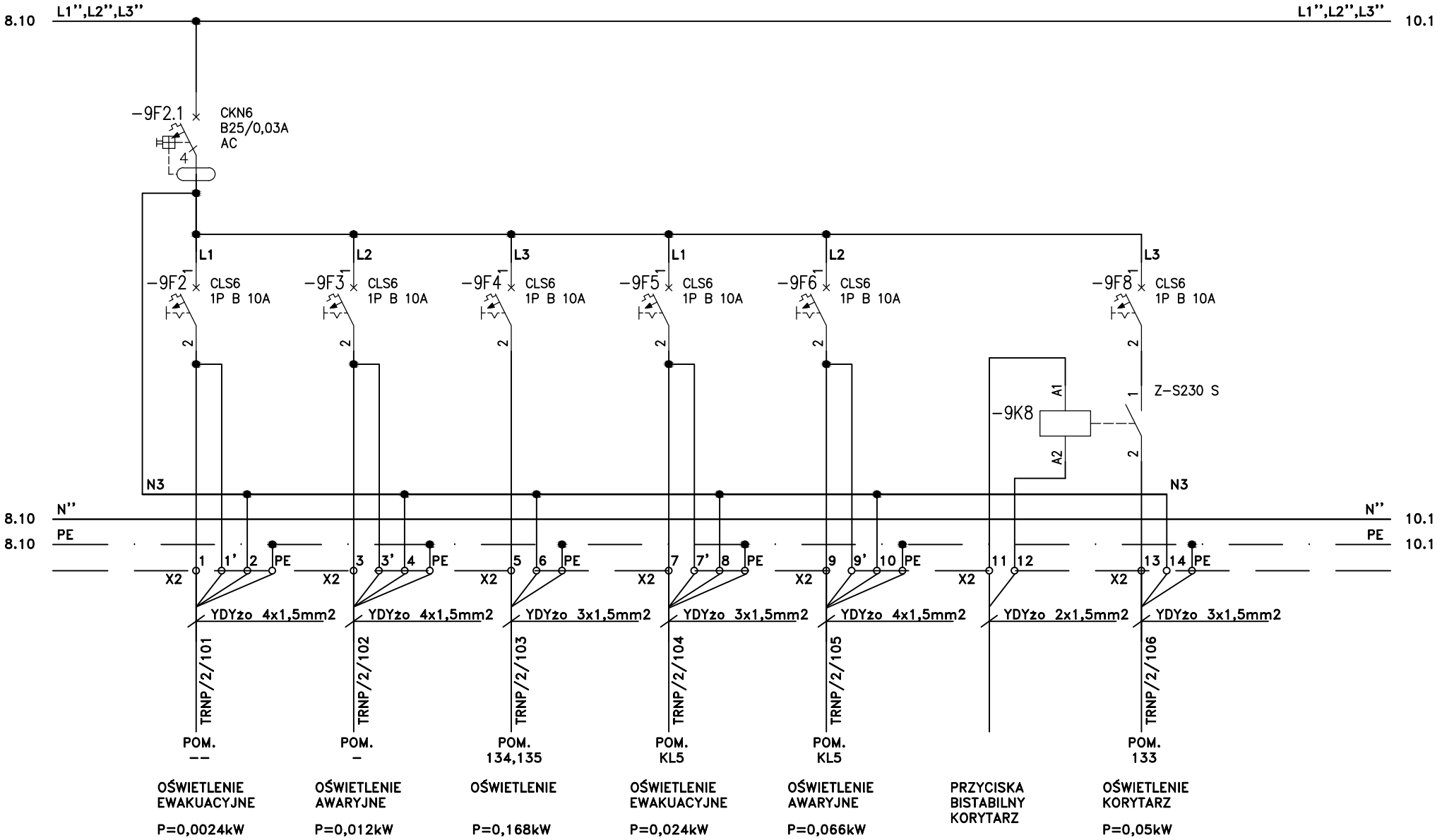

Układ sieciowy TN-S. Ochrona przed dotykiem pośrednim – samoczynne wyłączenie.

Inwestycja: BUDYNEK A1 SZPITAL GINEKOLOGICZNO - POŁOŻNICZY IM. ŚWIĘTEJ RODZINY ul. Madalinskiego 25, 02-544 Warszawa	Tytuł rys. **Schemat rozdzielni TRNP/2**			Opracował		-		Branża ELEKTRYCZNA	Arkusz 9/18
				Projektował	mgr inż. D. Rydzewski	MAZ/0455/POOE/10		Faza PW	Nr rys. PW-E-A1-NP/2-20
				Sprawdził	mgr inż. Piotr Duda	MAZ/0454/POOE/10		Data 2014 - 09	
Nr. projektu:	Rew	Data	Opis rewizji	Podpis	Funkcja	Tytuł, imię i nazwisko	Nr uprawnień	Podpis	

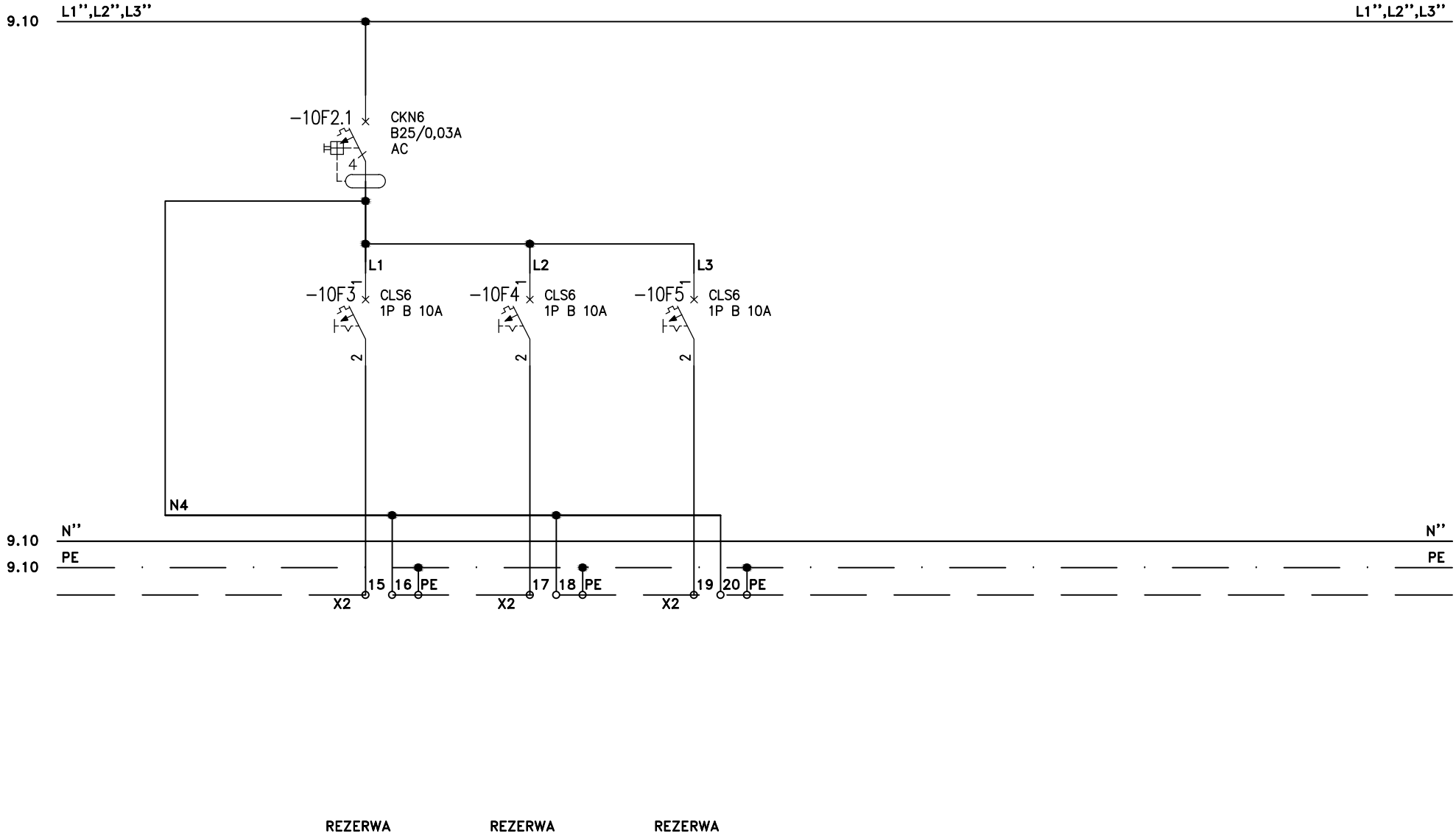

Układ sieciowy TN-S. Ochrona przed dotykiem pośrednim – samoczynne wyłączenie.

Inwestycja: BUDYNEK A1 SZPITAL GINEKOLOGICZNO - POŁOŻNICZY IM. ŚWIĘTEJ RODZINY ul. Madalinskiego 25, 02-544 Warszawa	Tytuł rys. **Schemat rozdzielni TRNP/2**				Opracował		-		Branża ELEKTRYCZNA	Arkusz 10/18
					Projektował	mgr inż. D. Rydzewski	MAZ/0455/POOE/10		Faza PW	Nr rys. PW-E-A1-NP/2-20
					Sprawdził	mgr inż. Piotr Duda	MAZ/0454/POOE/10		Data 2014 - 09	
Nr. projektu:	Rew	Data	Opis rewizji	Podpis	Funkcja	Tytuł, imię i nazwisko	Nr uprawnień	Podpis		

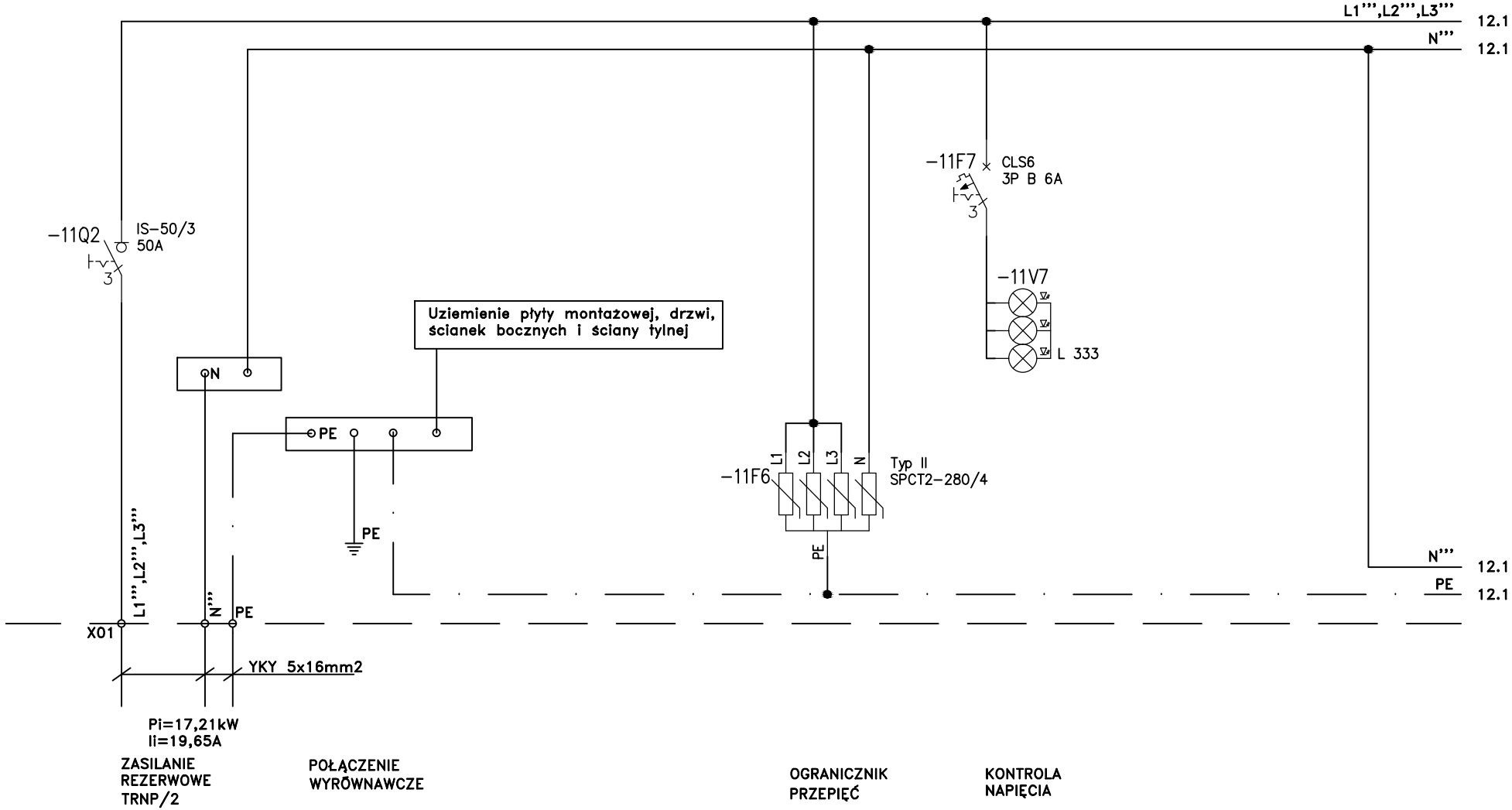

Układ sieciowy TN-S. Ochrona przed dotykiem pośrednim – samoczynne wyłączenie.

Inwestycja: BUDYNEK A1 SZPITAL GINEKOLOGICZNO - POŁOŻNICZY IM. ŚWIĘTEJ RODZINY ul. Madalinskiego 25, 02-544 Warszawa	Tytuł rys.	Schemat rozdzielni TRNP/2		Opracował		-		Branża ELEKTRYCZNA	Arkusz 11/18
				Projektował	mgr inż. D. Rydzewski	MAZ/0455/POOE/10		Faza PW	Nr rys. PW-E-A1-NP/2-20
				Sprawdził	mgr inż. Piotr Duda	MAZ/0454/POOE/10		Data 2014 - 09	
Nr. projektu:	Rew	Data	Opis rewizji	Podpis	Funkcja	Tytuł, imię i nazwisko	Nr uprawnień	Podpis	

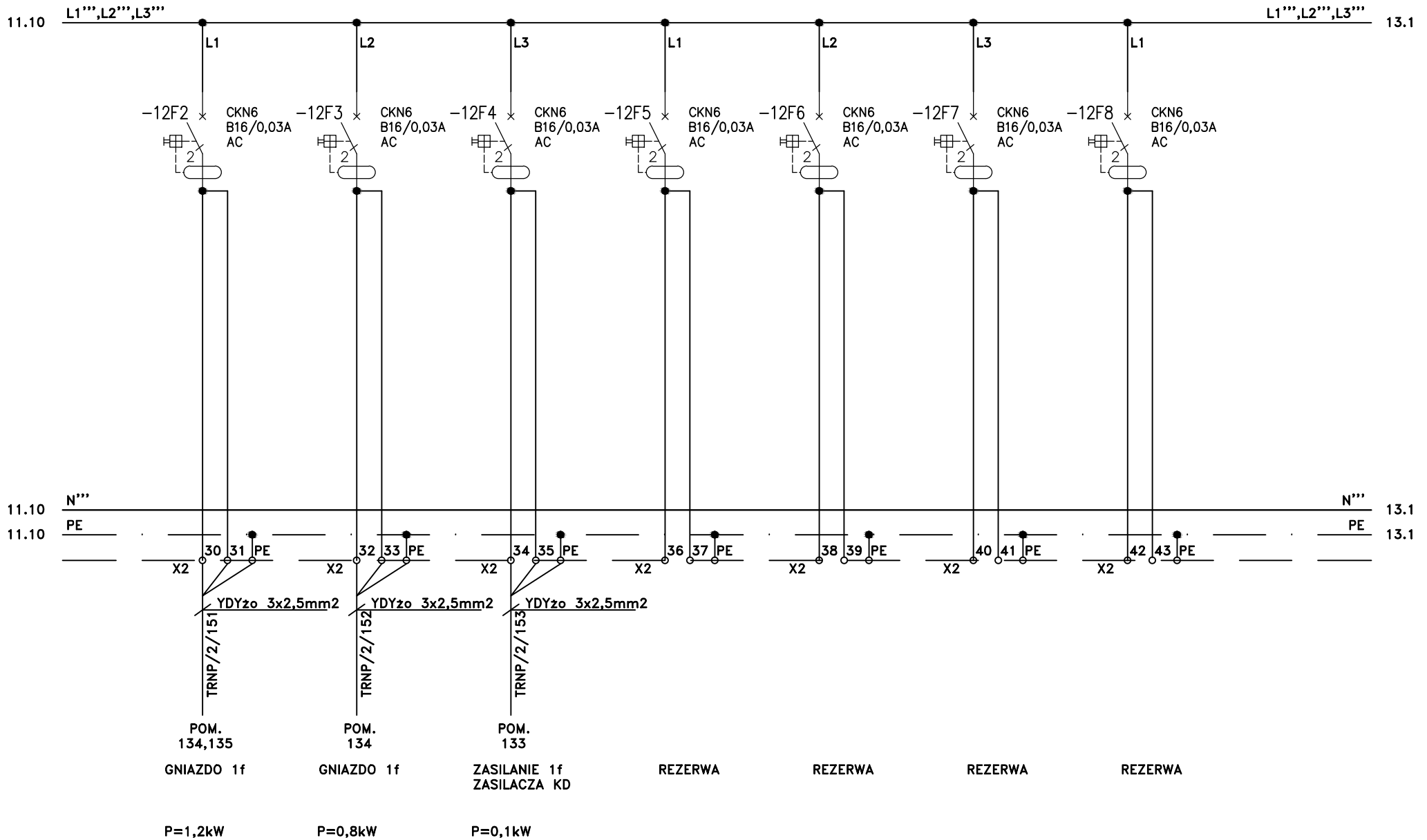

Układ sieciowy TN-S. Ochrona przed dotykiem pośrednim – samoczynne wyłączenie.

Inwestycja: BUDYNEK A1 SZPITAL GINEKOLOGICZNO - POŁOŻNICZY IM. SWIĘTEJ RODZINY ul. Madalinskiego 25, 02-544 Warszawa	Tytuł rys. **Schemat rozdzielni TRNP/2**	Opracował		-		Branża ELEKTRYCZNA	Arkusz **12/18**
		Projektował	**mgr inż. D. Rydzewski**	MAZ/0455/POOE/10		Faza **PW**	Nr rys. **PW-E-A1-NP/2-20**
		Sprawdził	mgr inż. Piotr Duda	MAZ/0454/POOE/10		Data **2014 - 09**	
Nr. projektu:	Rew Data Opis rewizji Podpis	Funkcja	Tytuł, imię i nazwisko	Nr uprawnień	Podpis		

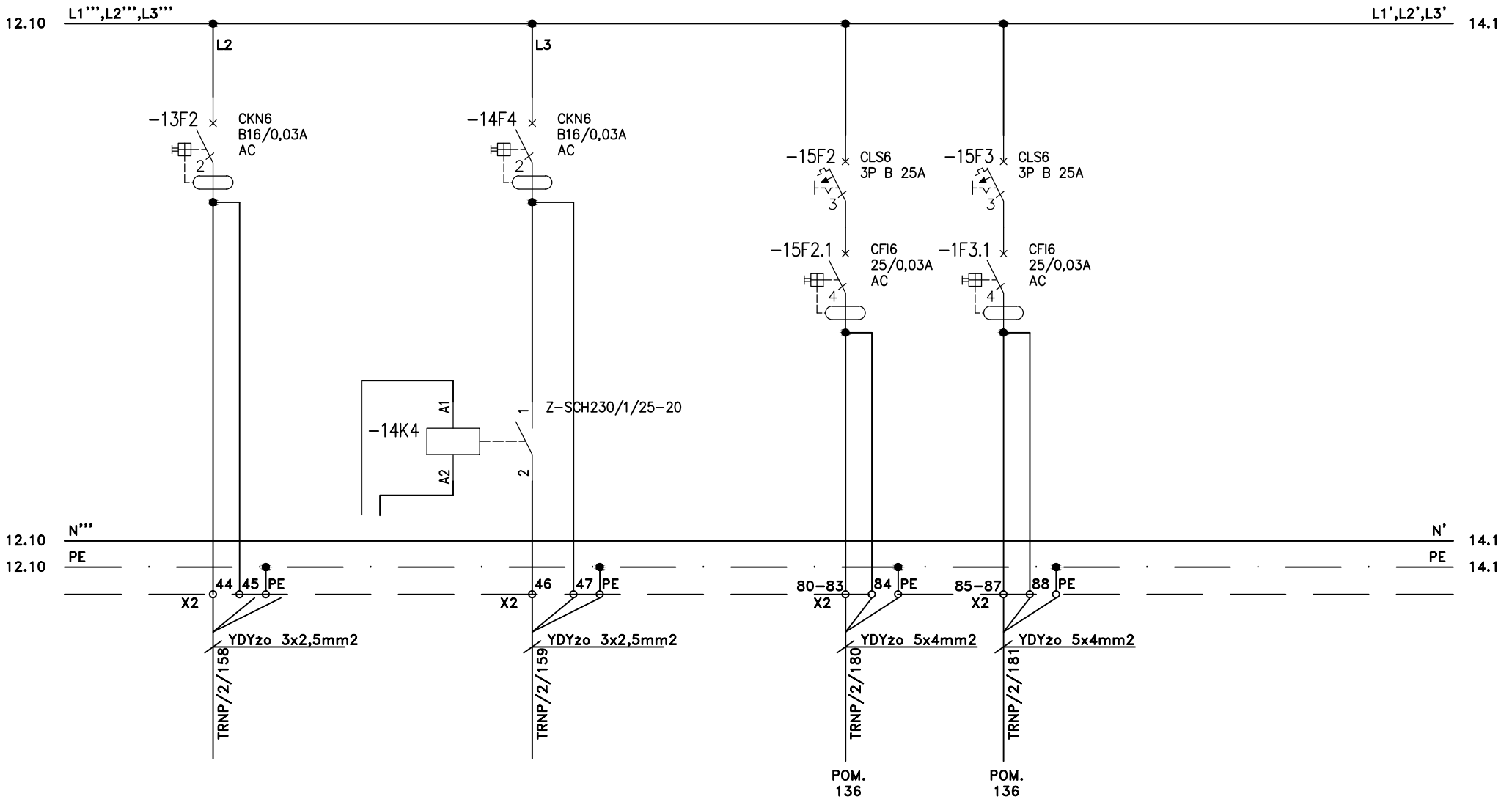

ZASILANIE 1f SIŁOWNIKA DRZWI

P=0,1kW

STEROWANIE KLAPAMI PPOŻ.

ZASILANIE 1f KLAPY PPOŻ.

P=0,1kW

ZASILANIE 3f

P=10kW

ZASILANIE 3f

P=5kW

Układ sieciowy TN-S. Ochrona przed dotykiem pośrednim – samoczynne wyłączenie.

Inwestycja: BUDYNEK A1, SZPITAL GINEKOLOGICZNO - POŁOŻNICZY IM. ŚWIĘTEJ RODZINY, ul. Madalinskiego 25, 02-544 Warszawa	Tytuł rys. **Schemat rozdzielni TRNP/2**	Opracował		-		Branża ELEKTRYCZNA	Arkusz 13/18
		Projektował	mgr inż. D. Rydzewski	MAZ/0455/POOE/10		Faza PW	Nr rys. PW-E-A1-NP/2-20
		Sprawdził	mgr inż. Piotr Duda	MAZ/0454/POOE/10		Data 2014 - 09	
Nr. projektu:	Rew / Data / Opis rewizji / Podpis	Funkcja	Tytuł, imię i nazwisko	Nr uprawnień	Podpis		

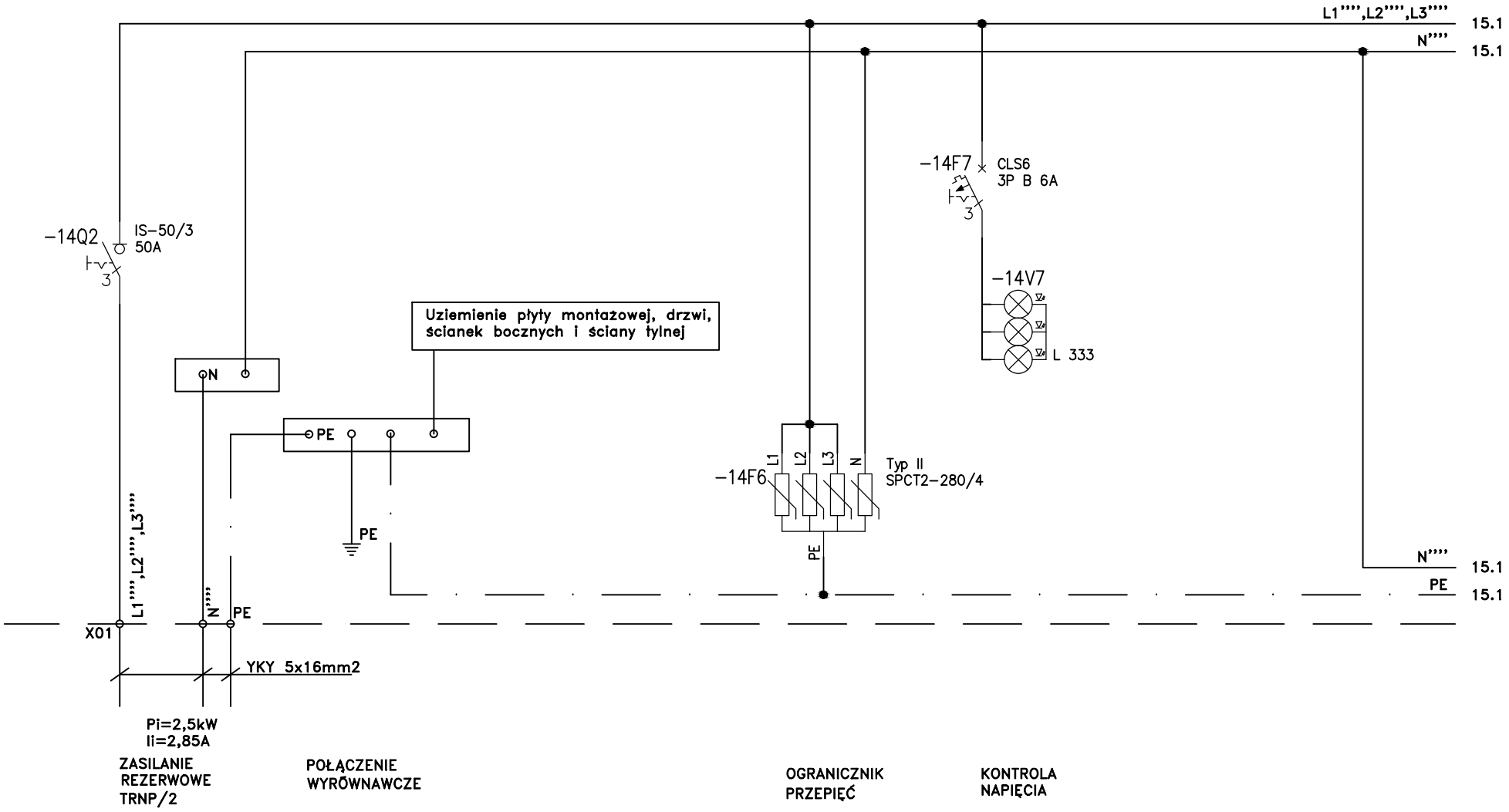

Układ sieciowy TN-S. Ochrona przed dotykiem pośrednim – samoczynne wyłączenie.

Inwestycja: BUDYNEK A1 SZPITAL GINEKOLOGICZNO - POŁOŻNICZY IM. ŚWIĘTEJ RODZINY ul. Madalinskiego 25, 02-544 Warszawa	Tytuł rys. **Schemat rozdzielni TRNP/2**			Opracował		-		Branża ELEKTRYCZNA	Arkusz 14/18
				Projektował	mgr inż. D. Rydzewski	MAZ/0455/POOE/10		Faza PW	Nr rys. PW-E-A1-NP/2-20
				Sprawdził	mgr inż. Piotr Duda	MAZ/0454/POOE/10		Data 2014 - 09	
Nr. projektu:	Rew	Data	Opis rewizji	Podpis	Funkcja	Tytuł, imię i nazwisko	Nr uprawnień	Podpis	

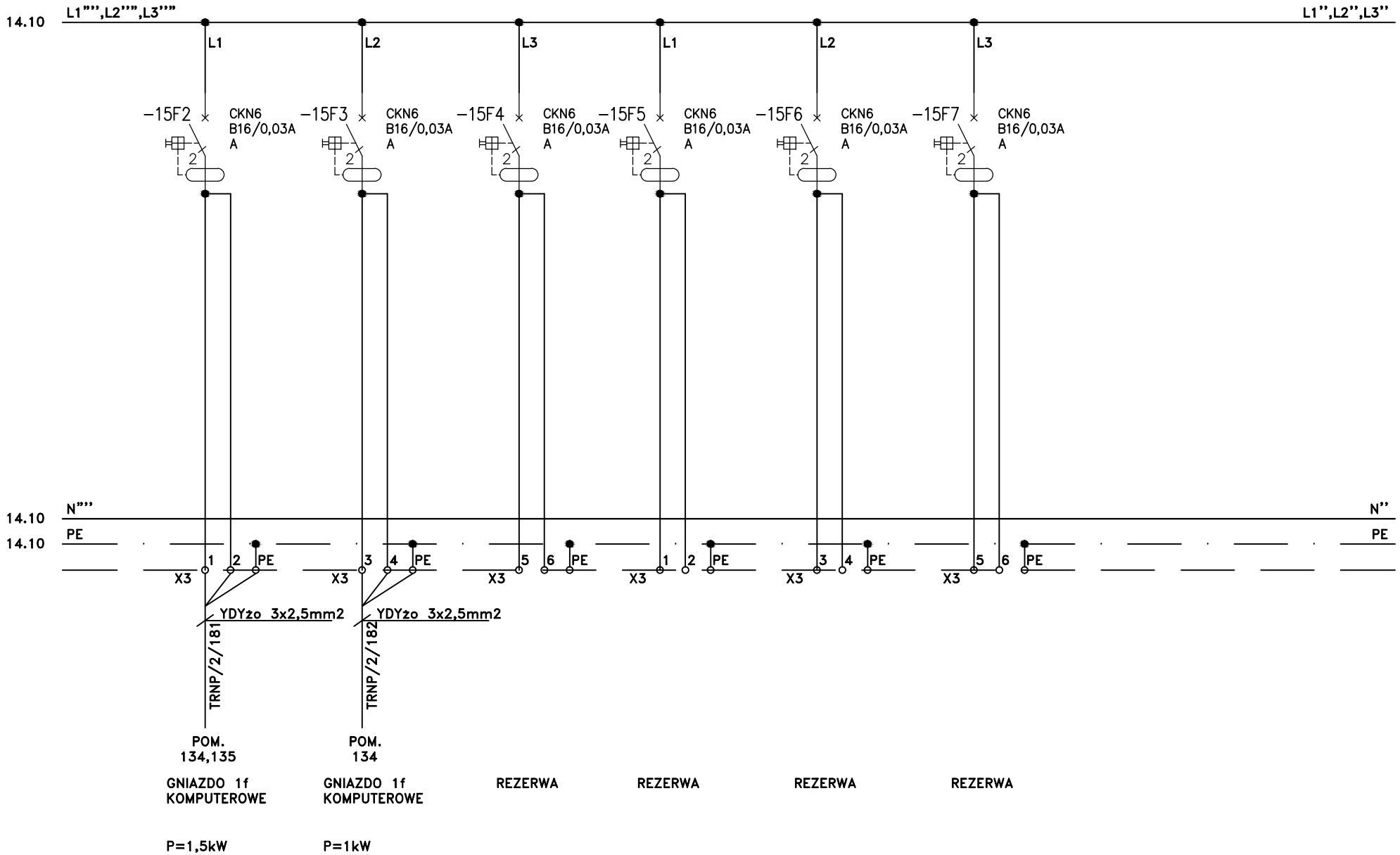

Układ sieciowy TN–S. Ochrona przed dotykiem pośrednim – samoczynne wyłączenie.

Inwestycja: BUDYNEK A1 SZPITAL GINEKOLOGICZNO - POŁOŻNICZY IM. ŚWIĘTEJ RODZINY ul. Madalinskiego 25, 02-544 Warszawa	Tytuł rys. **Schemat rozdzielni TRNP/2**	Opracował		-		Branża ELEKTRYCZNA	Arkusz 15/18
		Projektował	mgr inż. D. Rydzewski	MAZ/0455/POOE/10		Faza PW	Nr rys. PW-E-A1-NP/2-20
		Sprawdził	mgr inż. Piotr Duda	MAZ/0454/POOE/10		Data 2014 - 09	
Nr. projektu:	Rew Data Opis rewizji Podpis	Funkcja	Tytuł, imię i nazwisko	Nr uprawnień	Podpis		

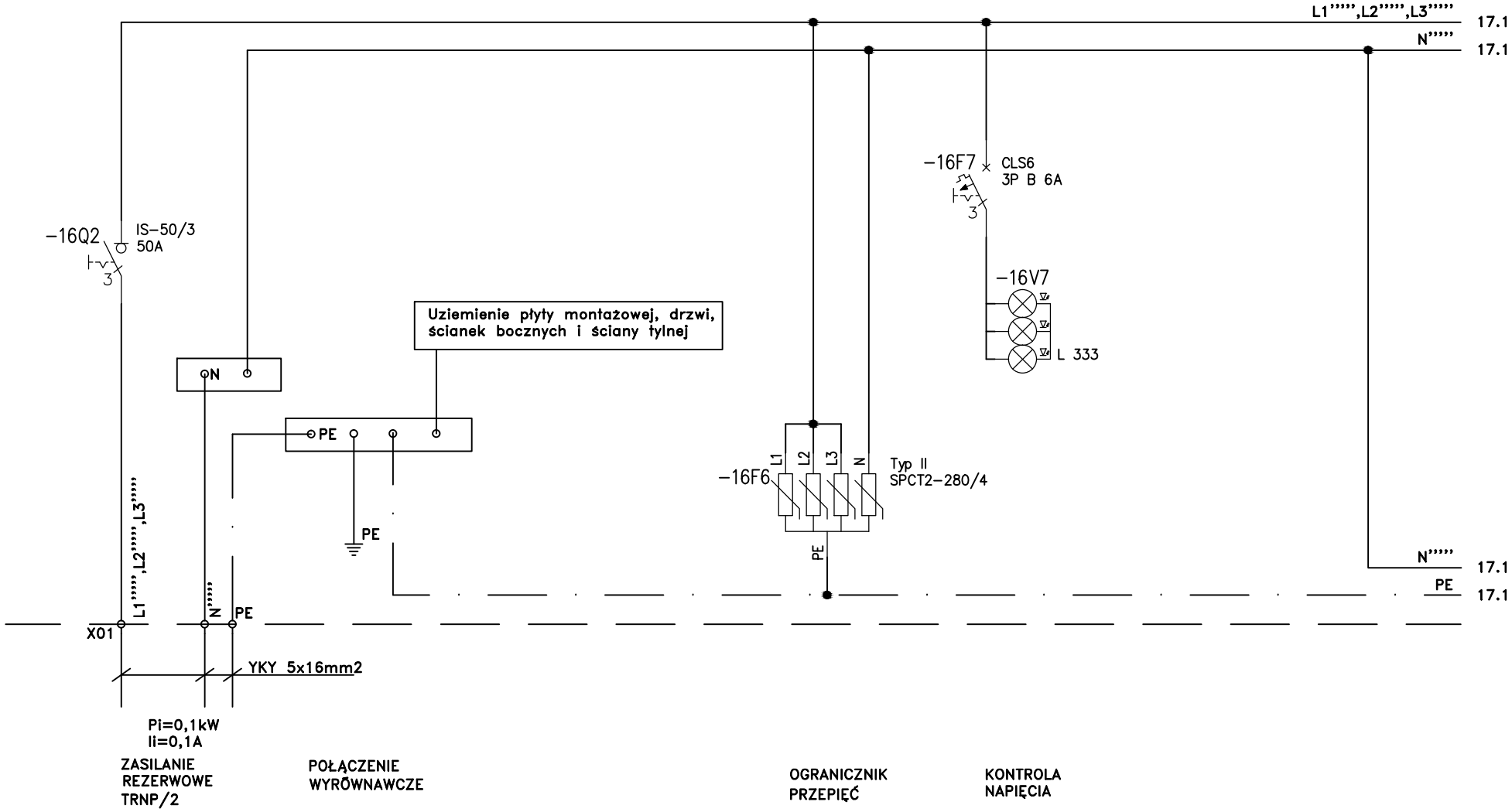

Układ sieciowy TN-S. Ochrona przed dotykiem pośrednim – samoczynne wyłączenie.

Inwestycja: BUDYNEK A1 SZPITAL GINEKOLOGICZNO - POŁOŻNICZY IM. ŚWIĘTEJ RODZINY ul. Madalinskiego 25, 02-544 Warszawa	Tytuł rys. **Schemat rozdzielni TRNP/2**			Opracował		-		Branża ELEKTRYCZNA	Arkusz **16/18**
				Projektował	mgr inż. D. Rydzewski	MAZ/0455/POOE/10		Faza **PW**	Nr rys. **PW-E-A1-NP/2-20**
				Sprawdził	mgr inż. Piotr Duda	MAZ/0454/POOE/10		Data **2014 - 09**	
Nr. projektu:	Rew	Data	Opis rewizji	Podpis	Funkcja	Tytuł, imię i nazwisko	Nr uprawnień	Podpis	

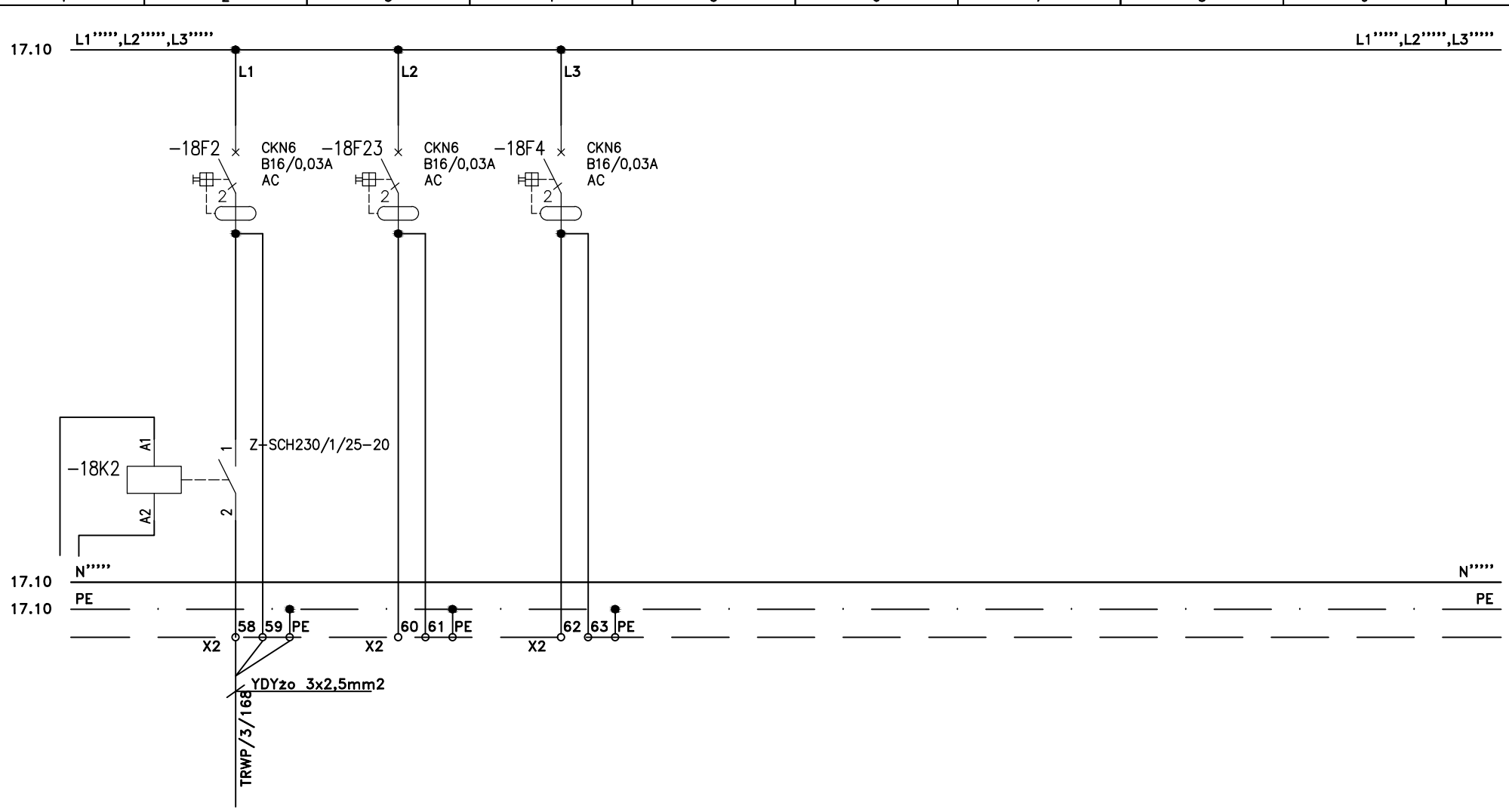

STEROWANIE KLAPAMI PPOŻ.

ZASILANIE 1f KLAP PPOŻ

REZERWA

REZERWA

P=0,1kW

Układ sieciowy TN-S. Ochrona przed dotykiem pośrednim – samoczynne wyłączenie.

Inwestycja: BUDYNEK A1 SZPITAL GINEKOLOGICZNO - POŁOŻNICZY IM. ŚWIĘTEJ RODZINY ul. Madalinskiego 25, 02-544 Warszawa	Tytuł rys. Schemat rozdzielni TRNP/2			Opracował		-		Branża ELEKTRYCZNA	Arkusz 17/18
				Projektował	mgr inż. D. Rydzewski	MAZ/0455/POOE/10		Faza PW	Nr rys. PW-E-A1-NP/2-20
				Sprawdził	mgr inż. Piotr Duda	MAZ/0454/POOE/10		Data 2014 - 09	
Nr. projektu:	Rew	Data	Opis rewizji	Podpis	Funkcja	Tytuł, imię i nazwisko	Nr uprawnień	Podpis	

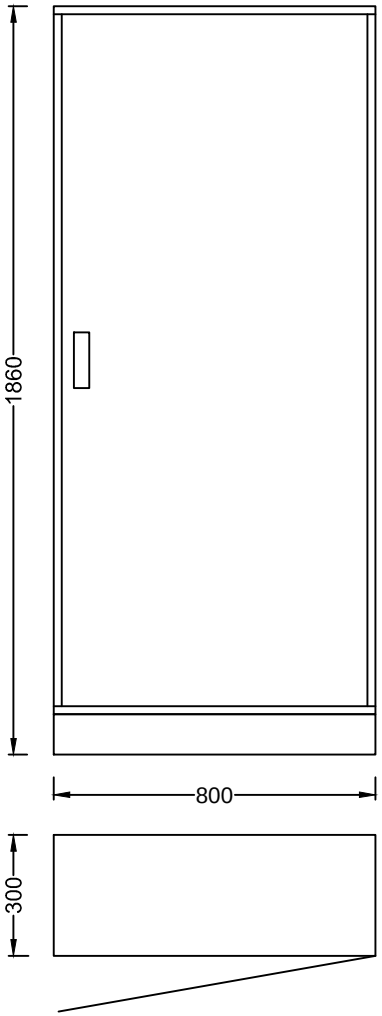

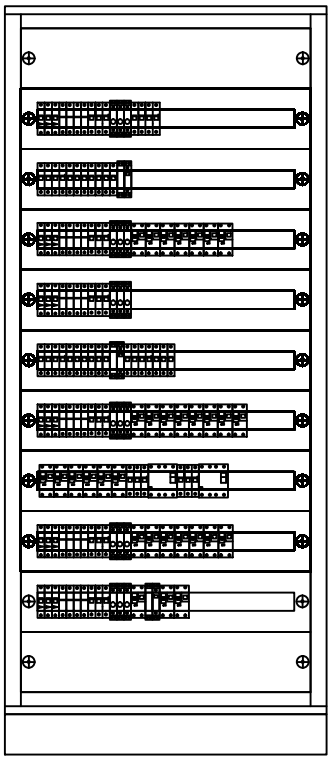

ROZDZIELNICA:

TYP:	BP-F/800/17/3
PRODUCENT:	EATON
WYKONANIE:	IP30, STOJĄCA
WYMIARY(WxSxG):	1860x800x300mm

Układ sieciowy TN–S. Ochrona przed dotykiem pośrednim – samoczynne wyłączenie.

Inwestycja: BUDYNEK A1 SZPITAL GINEKOLOGICZNO - POŁOŻNICZY IM. ŚWIĘTEJ RODZINY ul. Madalinskiego 25, 02-544 Warszawa	Tytuł rys. **Schemat rozdzielni TRNP/2**	Opracował		-		Branża ELEKTRYCZNA	Arkusz 18/18
		Projektował	mgr inż. D. Rydzewski	MAZ/0455/POOE/10		Faza PW	Nr rys. PW-E-A1-NP/2-20
		Sprawdził	mgr inż. Piotr Duda	MAZ/0454/POOE/10		Data 2014 - 09	
Nr. projektu:	Rew / Data / Opis rewizji / Podpis	Funkcja	Tytuł, imię i nazwisko	Nr uprawnień	Podpis		